商品描述/产品说明

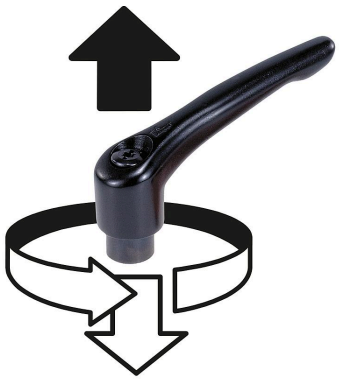

产品说明

材料：
压铸锌材质的把手，符合 DIN EN 12844。
强度等级 5.8 的钢制部件。
不锈钢材质的保护罩 1.4305（符合 AISI 303 标准）。

规格：
把手经塑料涂层。
钢制部件经黑色氧化。
保护罩，不锈钢，亮色。

提示：
当 L ≥ 60 mm 时，螺纹长度为 60 mm。

根据要求：
其他外螺纹、螺栓长度、颜色和特殊类型。
尺寸“H1”可按照需要提供其他长度，但需另行支付费用。

图纸提示：
1) 平端 DIN EN ISO 4753

图纸

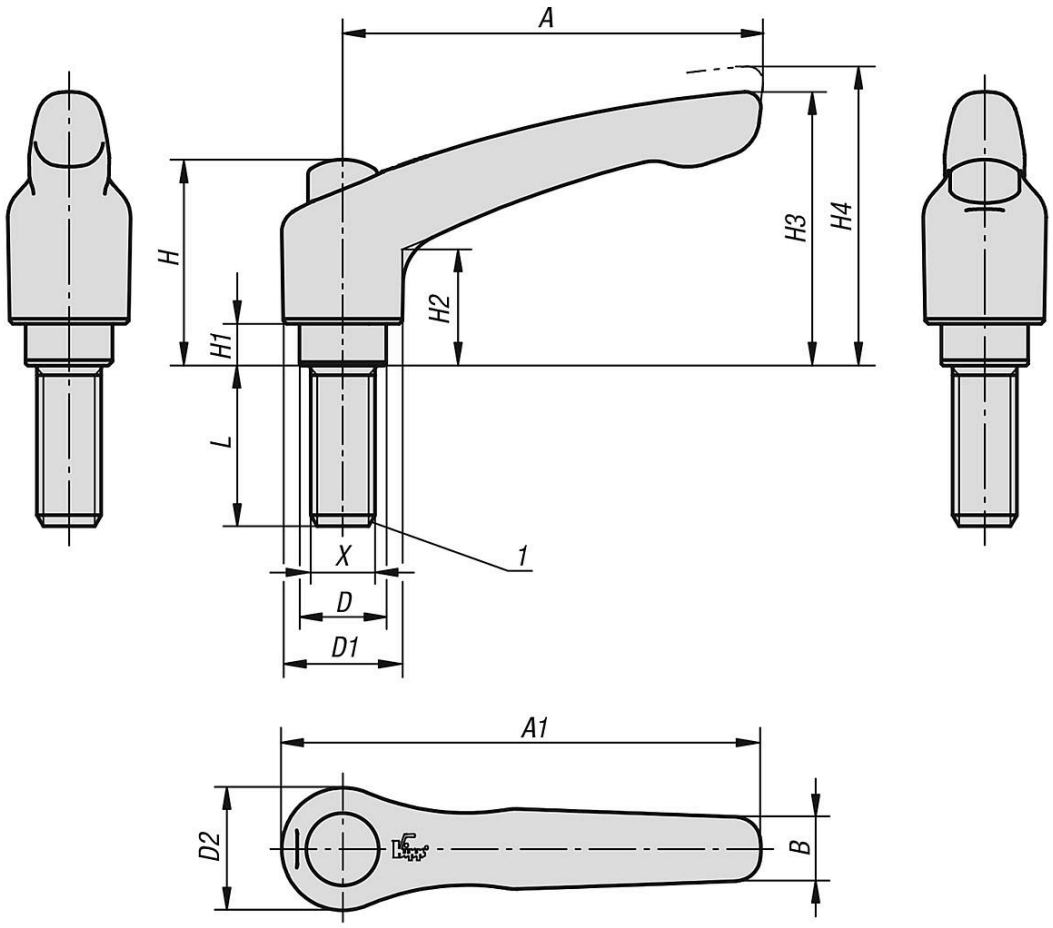

商品概述

订货号	尺寸	主体颜色	主体表面	X	L	D	D1	D2	B	A	A1	H	H1	H2	H3	H4	齿数
06460-92A2181X15	2	黑色 RAL 9005	哑光纹理	1/4-20	15	13,5	18,5	19	9,5	65	74,5	32	6,5	17,5	42,5	45,5	20
06460-92A2181X20	2	黑色 RAL 9005	哑光纹理	1/4-20	20	13,5	18,5	19	9,5	65	74,5	32	6,5	17,5	42,5	45,5	20
06460-92A2181X25	2	黑色 RAL 9005	哑光纹理	1/4-20	25	13,5	18,5	19	9,5	65	74,5	32	6,5	17,5	42,5	45,5	20
06460-92A2181X30	2	黑色 RAL 9005	哑光纹理	1/4-20	30	13,5	18,5	19	9,5	65	74,5	32	6,5	17,5	42,5	45,5	20
06460-92A2181X35	2	黑色 RAL 9005	哑光纹理	1/4-20	35	13,5	18,5	19	9,5	65	74,5	32	6,5	17,5	42,5	45,5	20
06460-92A2181X40	2	黑色 RAL 9005	哑光纹理	1/4-20	40	13,5	18,5	19	9,5	65	74,5	32	6,5	17,5	42,5	45,5	20
06460-92A2181X45	2	黑色 RAL 9005	哑光纹理	1/4-20	45	13,5	18,5	19	9,5	65	74,5	32	6,5	17,5	42,5	45,5	20
06460-92A2181X50	2	黑色 RAL 9005	哑光纹理	1/4-20	50	13,5	18,5	19	9,5	65	74,5	32	6,5	17,5	42,5	45,5	20
06460-92A2181X55	2	黑色 RAL 9005	哑光纹理	1/4-20	55	13,5	18,5	19	9,5	65	74,5	32	6,5	17,5	42,5	45,5	20
06460-92A2181X60	2	黑色 RAL 9005	哑光纹理	1/4-20	60	13,5	18,5	19	9,5	65	74,5	32	6,5	17,5	42,5	45,5	20
06460-92A2182X15	2	橙色 RAL 2004	哑光纹理	1/4-20	15	13,5	18,5	19	9,5	65	74,5	32	6,5	17,5	42,5	45,5	20
06460-92A2182X20	2	橙色 RAL 2004	哑光纹理	1/4-20	20	13,5	18,5	19	9,5	65	74,5	32	6,5	17,5	42,5	45,5	20
06460-92A2182X25	2	橙色 RAL 2004	哑光纹理	1/4-20	25	13,5	18,5	19	9,5	65	74,5	32	6,5	17,5	42,5	45,5	20
06460-92A2182X30	2	橙色 RAL 2004	哑光纹理	1/4-20	30	13,5	18,5	19	9,5	65	74,5	32	6,5	17,5	42,5	45,5	20
06460-92A2182X35	2	橙色 RAL 2004	哑光纹理	1/4-20	35	13,5	18,5	19	9,5	65	74,5	32	6,5	17,5	42,5	45,5	20
06460-92A2182X40	2	橙色 RAL 2004	哑光纹理	1/4-20	40	13,5	18,5	19	9,5	65	74,5	32	6,5	17,5	42,5	45,5	20
06460-92A2182X45	2	橙色 RAL 2004	哑光纹理	1/4-20	45	13,5	18,5	19	9,5	65	74,5	32	6,5	17,5	42,5	45,5	20
06460-92A2182X50	2	橙色 RAL 2004	哑光纹理	1/4-20	50	13,5	18,5	19	9,5	65	74,5	32	6,5	17,5	42,5	45,5	20
06460-92A2182X55	2	橙色 RAL 2004	哑光纹理	1/4-20	55	13,5	18,5	19	9,5	65	74,5	32	6,5	17,5	42,5	45,5	20
06460-92A2182X60	2	橙色 RAL 2004	哑光纹理	1/4-20	60	13,5	18,5	19	9,5	65	74,5	32	6,5	17,5	42,5	45,5	20
06460-92A2183X15	2	黄色 RAL 1021	哑光纹理	1/4-20	15	13,5	18,5	19	9,5	65	74,5	32	6,5	17,5	42,5	45,5	20
06460-92A2183X20	2	黄色 RAL 1021	哑光纹理	1/4-20	20	13,5	18,5	19	9,5	65	74,5	32	6,5	17,5	42,5	45,5	20
06460-92A2183X25	2	黄色 RAL 1021	哑光纹理	1/4-20	25	13,5	18,5	19	9,5	65	74,5	32	6,5	17,5	42,5	45,5	20
06460-92A2183X30	2	黄色 RAL 1021	哑光纹理	1/4-20	30	13,5	18,5	19	9,5	65	74,5	32	6,5	17,5	42,5	45,5	20
06460-92A2183X35	2	黄色 RAL 1021	哑光纹理	1/4-20	35	13,5	18,5	19	9,5	65	74,5	32	6,5	17,5	42,5	45,5	20

商品概述

订货号	尺寸	主体颜色	主体表面	X	L	D	D1	D2	B	A	A1	H	H1	H2	H3	H4	齿数
06460-92A2183X40	2	黄色 RAL 1021	哑光纹理	1/4-20	40	13,5	18,5	19	9,5	65	74,5	32	6,5	17,5	42,5	45,5	20
06460-92A2183X45	2	黄色 RAL 1021	哑光纹理	1/4-20	45	13,5	18,5	19	9,5	65	74,5	32	6,5	17,5	42,5	45,5	20
06460-92A2183X50	2	黄色 RAL 1021	哑光纹理	1/4-20	50	13,5	18,5	19	9,5	65	74,5	32	6,5	17,5	42,5	45,5	20
06460-92A2183X55	2	黄色 RAL 1021	哑光纹理	1/4-20	55	13,5	18,5	19	9,5	65	74,5	32	6,5	17,5	42,5	45,5	20
06460-92A2183X60	2	黄色 RAL 1021	哑光纹理	1/4-20	60	13,5	18,5	19	9,5	65	74,5	32	6,5	17,5	42,5	45,5	20
06460-92A2184X15	2	红色 RAL 3020	哑光纹理	1/4-20	15	13,5	18,5	19	9,5	65	74,5	32	6,5	17,5	42,5	45,5	20
06460-92A2184X20	2	红色 RAL 3020	哑光纹理	1/4-20	20	13,5	18,5	19	9,5	65	74,5	32	6,5	17,5	42,5	45,5	20
06460-92A2184X25	2	红色 RAL 3020	哑光纹理	1/4-20	25	13,5	18,5	19	9,5	65	74,5	32	6,5	17,5	42,5	45,5	20
06460-92A2184X30	2	红色 RAL 3020	哑光纹理	1/4-20	30	13,5	18,5	19	9,5	65	74,5	32	6,5	17,5	42,5	45,5	20
06460-92A2184X35	2	红色 RAL 3020	哑光纹理	1/4-20	35	13,5	18,5	19	9,5	65	74,5	32	6,5	17,5	42,5	45,5	20
06460-92A2184X40	2	红色 RAL 3020	哑光纹理	1/4-20	40	13,5	18,5	19	9,5	65	74,5	32	6,5	17,5	42,5	45,5	20
06460-92A2184X45	2	红色 RAL 3020	哑光纹理	1/4-20	45	13,5	18,5	19	9,5	65	74,5	32	6,5	17,5	42,5	45,5	20
06460-92A2184X50	2	红色 RAL 3020	哑光纹理	1/4-20	50	13,5	18,5	19	9,5	65	74,5	32	6,5	17,5	42,5	45,5	20
06460-92A2184X55	2	红色 RAL 3020	哑光纹理	1/4-20	55	13,5	18,5	19	9,5	65	74,5	32	6,5	17,5	42,5	45,5	20
06460-92A2184X60	2	红色 RAL 3020	哑光纹理	1/4-20	60	13,5	18,5	19	9,5	65	74,5	32	6,5	17,5	42,5	45,5	20
06460-92A2185X15	2	灰色 RAL 6032	哑光纹理	1/4-20	15	13,5	18,5	19	9,5	65	74,5	32	6,5	17,5	42,5	45,5	20
06460-92A2185X20	2	灰色 RAL 6032	哑光纹理	1/4-20	20	13,5	18,5	19	9,5	65	74,5	32	6,5	17,5	42,5	45,5	20
06460-92A2185X25	2	灰色 RAL 6032	哑光纹理	1/4-20	25	13,5	18,5	19	9,5	65	74,5	32	6,5	17,5	42,5	45,5	20
06460-92A2185X30	2	灰色 RAL 6032	哑光纹理	1/4-20	30	13,5	18,5	19	9,5	65	74,5	32	6,5	17,5	42,5	45,5	20
06460-92A2185X35	2	灰色 RAL 6032	哑光纹理	1/4-20	35	13,5	18,5	19	9,5	65	74,5	32	6,5	17,5	42,5	45,5	20
06460-92A2185X40	2	灰色 RAL 6032	哑光纹理	1/4-20	40	13,5	18,5	19	9,5	65	74,5	32	6,5	17,5	42,5	45,5	20
06460-92A2185X45	2	灰色 RAL 6032	哑光纹理	1/4-20	45	13,5	18,5	19	9,5	65	74,5	32	6,5	17,5	42,5	45,5	20
06460-92A2185X50	2	灰色 RAL 6032	哑光纹理	1/4-20	50	13,5	18,5	19	9,5	65	74,5	32	6,5	17,5	42,5	45,5	20
06460-92A2185X55	2	灰色 RAL 6032	哑光纹理	1/4-20	55	13,5	18,5	19	9,5	65	74,5	32	6,5	17,5	42,5	45,5	20
06460-92A2185X60	2	灰色 RAL 6032	哑光纹理	1/4-20	60	13,5	18,5	19	9,5	65	74,5	32	6,5	17,5	42,5	45,5	20
06460-92A2186X15	2	蓝色 RAL 5017	哑光纹理	1/4-20	15	13,5	18,5	19	9,5	65	74,5	32	6,5	17,5	42,5	45,5	20
06460-92A2186X20	2	蓝色 RAL 5017	哑光纹理	1/4-20	20	13,5	18,5	19	9,5	65	74,5	32	6,5	17,5	42,5	45,5	20
06460-92A2186X25	2	蓝色 RAL 5017	哑光纹理	1/4-20	25	13,5	18,5	19	9,5	65	74,5	32	6,5	17,5	42,5	45,5	20
06460-92A2186X30	2	蓝色 RAL 5017	哑光纹理	1/4-20	30	13,5	18,5	19	9,5	65	74,5	32	6,5	17,5	42,5	45,5	20
06460-92A2186X35	2	蓝色 RAL 5017	哑光纹理	1/4-20	35	13,5	18,5	19	9,5	65	74,5	32	6,5	17,5	42,5	45,5	20
06460-92A2186X40	2	蓝色 RAL 5017	哑光纹理	1/4-20	40	13,5	18,5	19	9,5	65	74,5	32	6,5	17,5	42,5	45,5	20
06460-92A2186X45	2	蓝色 RAL 5017	哑光纹理	1/4-20	45	13,5	18,5	19	9,5	65	74,5	32	6,5	17,5	42,5	45,5	20
06460-92A2186X50	2	蓝色 RAL 5017	哑光纹理	1/4-20	50	13,5	18,5	19	9,5	65	74,5	32	6,5	17,5	42,5	45,5	20
06460-92A2186X55	2	蓝色 RAL 5017	哑光纹理	1/4-20	55	13,5	18,5	19	9,5	65	74,5	32	6,5	17,5	42,5	45,5	20
06460-92A2186X60	2	蓝色 RAL 5017	哑光纹理	1/4-20	60	13,5	18,5	19	9,5	65	74,5	32	6,5	17,5	42,5	45,5	20
06460-92A2187X15	2	灰色 RAL 7035	哑光纹理	1/4-20	15	13,5	18,5	19	9,5	65	74,5	32	6,5	17,5	42,5	45,5	20
06460-92A2187X20	2	灰色 RAL 7035	哑光纹理	1/4-20	20	13,5	18,5	19	9,5	65	74,5	32	6,5	17,5	42,5	45,5	20
06460-92A2187X25	2	灰色 RAL 7035	哑光纹理	1/4-20	25	13,5	18,5	19	9,5	65	74,5	32	6,5	17,5	42,5	45,5	20
06460-92A2187X30	2	灰色 RAL 7035	哑光纹理	1/4-20	30	13,5	18,5	19	9,5	65	74,5	32	6,5	17,5	42,5	45,5	20
06460-92A2187X35	2	灰色 RAL 7035	哑光纹理	1/4-20	35	13,5	18,5	19	9,5	65	74,5	32	6,5	17,5	42,5	45,5	20
06460-92A2187X40	2	灰色 RAL 7035	哑光纹理	1/4-20	40	13,5	18,5	19	9,5	65	74,5	32	6,5	17,5	42,5	45,5	20
06460-92A2187X45	2	灰色 RAL 7035	哑光纹理	1/4-20	45	13,5	18,5	19	9,5	65	74,5	32	6,5	17,5	42,5	45,5	20
06460-92A2187X50	2	灰色 RAL 7035	哑光纹理	1/4-20	50	13,5	18,5	19	9,5	65	74,5	32	6,5	17,5	42,5	45,5	20
06460-92A2187X55	2	灰色 RAL 7035	哑光纹理	1/4-20	55	13,5	18,5	19	9,5	65	74,5	32	6,5	17,5	42,5	45,5	20
06460-92A2187X60	2	灰色 RAL 7035	哑光纹理	1/4-20	60	13,5	18,5	19	9,5	65	74,5	32	6,5	17,5	42,5	45,5	20
06460-92A2188X15	2	灰色 RAL 7040	哑光纹理	1/4-20	15	13,5	18,5	19	9,5	65	74,5	32	6,5	17,5	42,5	45,5	20
06460-92A2188X20	2	灰色 RAL 7040	哑光纹理	1/4-20	20	13,5	18,5	19	9,5	65	74,5	32	6,5	17,5	42,5	45,5	20
06460-92A2188X25	2	灰色 RAL 7040	哑光纹理	1/4-20	25	13,5	18,5	19	9,5	65	74,5	32	6,5	17,5	42,5	45,5	20
06460-92A2188X30	2	灰色 RAL 7040	哑光纹理	1/4-20	30	13,5	18,5	19	9,5	65	74,5	32	6,5	17,5	42,5	45,5	20
06460-92A2188X35	2	灰色 RAL 7040	哑光纹理	1/4-20	35	13,5	18,5	19	9,5	65	74,5	32	6,5	17,5	42,5	45,5	20
06460-92A2188X40	2	灰色 RAL 7040	哑光纹理	1/4-20	40	13,5	18,5	19	9,5	65	74,5	32	6,5	17,5	42,5	45,5	20
06460-92A2188X45	2	灰色 RAL 7040	哑光纹理	1/4-20	45	13,5	18,5	19	9,5	65	74,5	32	6,5	17,5	42,5	45,5	20
06460-92A2188X50	2	灰色 RAL 7040	哑光纹理	1/4-20	50	13,5	18,5	19	9,5	65	74,5	32	6,5	17,5	42,5	45,5	20
06460-92A2188X55	2	灰色 RAL 7040	哑光纹理	1/4-20	55	13,5	18,5	19	9,5	65	74,5	32	6,5	17,5	42,5	45,5	20
06460-92A2188X60	2	灰色 RAL 7040	哑光纹理	1/4-20	60	13,5	18,5	19	9,5	65	74,5	32	6,5	17,5	42,5	45,5	20
06460-92A3181X15	2	黑色 RAL 9005	哑光纹理	5/16-18	15	13,5	18,5	19	9,5	65	74,5	32	6,5	17,5	42,5	45,5	20
06460-92A3181X20	2	黑色 RAL 9005	哑光纹理	5/16-18	20	13,5	18,5	19	9,5	65	74,5	32	6,5	17,5	42,5	45,5	20
06460-92A3181X25	2	黑色 RAL 9005	哑光纹理	5/16-18	25	13,5	18,5	19	9,5	65	74,5	32	6,5	17,5	42,5	45,5	20
06460-92A3181X30	2	黑色 RAL 9005	哑光纹理	5/16-18	30	13,5	18,5	19	9,5	65	74,5	32	6,5	17,5	42,5	45,5	20
06460-92A3181X35	2	黑色 RAL 9005	哑光纹理	5/16-18	35	13,5	18,5	19	9,5	65	74,5	32	6,5	17,5	42,5	45,5	20
06460-92A3181X40	2	黑色 RAL 9005	哑光纹理	5/16-18	40	13,5	18,5	19	9,5	65	74,5	32	6,5	17,5	42,5	45,5	20
06460-92A3181X45	2	黑色 RAL 9005	哑光纹理	5/16-18	45	13,5	18,5	19	9,5	65	74,5	32	6,5	17,5	42,5	45,5	20
06460-92A3181X50	2	黑色 RAL 9005	哑光纹理	5/16-18	50	13,5	18,5	19	9,5	65	74,5	32	6,5	17,5	42,5	45,5	20
06460-92A3181X55	2	黑色 RAL 9005	哑光纹理	5/16-18	55	13,5	18,5	19	9,5	65	74,5	32	6,5	17,5	42,5	45,5	20

商品概述

订货号	尺寸	主体颜色	主体表面	X	L	D	D1	D2	B	A	A1	H	H1	H2	H3	H4	齿数
06460-92A3181X60	2	黑色 RAL 9005	哑光纹理	5/16-18	60	13,5	18,5	19	9,5	65	74,5	32	6,5	17,5	42,5	45,5	20
06460-92A3182X15	2	橙色 RAL 2004	哑光纹理	5/16-18	15	13,5	18,5	19	9,5	65	74,5	32	6,5	17,5	42,5	45,5	20
06460-92A3182X20	2	橙色 RAL 2004	哑光纹理	5/16-18	20	13,5	18,5	19	9,5	65	74,5	32	6,5	17,5	42,5	45,5	20
06460-92A3182X25	2	橙色 RAL 2004	哑光纹理	5/16-18	25	13,5	18,5	19	9,5	65	74,5	32	6,5	17,5	42,5	45,5	20
06460-92A3182X30	2	橙色 RAL 2004	哑光纹理	5/16-18	30	13,5	18,5	19	9,5	65	74,5	32	6,5	17,5	42,5	45,5	20
06460-92A3182X35	2	橙色 RAL 2004	哑光纹理	5/16-18	35	13,5	18,5	19	9,5	65	74,5	32	6,5	17,5	42,5	45,5	20
06460-92A3182X40	2	橙色 RAL 2004	哑光纹理	5/16-18	40	13,5	18,5	19	9,5	65	74,5	32	6,5	17,5	42,5	45,5	20
06460-92A3182X45	2	橙色 RAL 2004	哑光纹理	5/16-18	45	13,5	18,5	19	9,5	65	74,5	32	6,5	17,5	42,5	45,5	20
06460-92A3182X50	2	橙色 RAL 2004	哑光纹理	5/16-18	50	13,5	18,5	19	9,5	65	74,5	32	6,5	17,5	42,5	45,5	20
06460-92A3182X55	2	橙色 RAL 2004	哑光纹理	5/16-18	55	13,5	18,5	19	9,5	65	74,5	32	6,5	17,5	42,5	45,5	20
06460-92A3182X60	2	橙色 RAL 2004	哑光纹理	5/16-18	60	13,5	18,5	19	9,5	65	74,5	32	6,5	17,5	42,5	45,5	20
06460-92A3183X15	2	黄色 RAL 1021	哑光纹理	5/16-18	15	13,5	18,5	19	9,5	65	74,5	32	6,5	17,5	42,5	45,5	20
06460-92A3183X20	2	黄色 RAL 1021	哑光纹理	5/16-18	20	13,5	18,5	19	9,5	65	74,5	32	6,5	17,5	42,5	45,5	20
06460-92A3183X25	2	黄色 RAL 1021	哑光纹理	5/16-18	25	13,5	18,5	19	9,5	65	74,5	32	6,5	17,5	42,5	45,5	20
06460-92A3183X30	2	黄色 RAL 1021	哑光纹理	5/16-18	30	13,5	18,5	19	9,5	65	74,5	32	6,5	17,5	42,5	45,5	20
06460-92A3183X35	2	黄色 RAL 1021	哑光纹理	5/16-18	35	13,5	18,5	19	9,5	65	74,5	32	6,5	17,5	42,5	45,5	20
06460-92A3183X40	2	黄色 RAL 1021	哑光纹理	5/16-18	40	13,5	18,5	19	9,5	65	74,5	32	6,5	17,5	42,5	45,5	20
06460-92A3183X45	2	黄色 RAL 1021	哑光纹理	5/16-18	45	13,5	18,5	19	9,5	65	74,5	32	6,5	17,5	42,5	45,5	20
06460-92A3183X50	2	黄色 RAL 1021	哑光纹理	5/16-18	50	13,5	18,5	19	9,5	65	74,5	32	6,5	17,5	42,5	45,5	20
06460-92A3183X55	2	黄色 RAL 1021	哑光纹理	5/16-18	55	13,5	18,5	19	9,5	65	74,5	32	6,5	17,5	42,5	45,5	20
06460-92A3183X60	2	黄色 RAL 1021	哑光纹理	5/16-18	60	13,5	18,5	19	9,5	65	74,5	32	6,5	17,5	42,5	45,5	20
06460-92A3184X15	2	红色 RAL 3020	哑光纹理	5/16-18	15	13,5	18,5	19	9,5	65	74,5	32	6,5	17,5	42,5	45,5	20
06460-92A3184X20	2	红色 RAL 3020	哑光纹理	5/16-18	20	13,5	18,5	19	9,5	65	74,5	32	6,5	17,5	42,5	45,5	20
06460-92A3184X25	2	红色 RAL 3020	哑光纹理	5/16-18	25	13,5	18,5	19	9,5	65	74,5	32	6,5	17,5	42,5	45,5	20
06460-92A3184X30	2	红色 RAL 3020	哑光纹理	5/16-18	30	13,5	18,5	19	9,5	65	74,5	32	6,5	17,5	42,5	45,5	20
06460-92A3184X35	2	红色 RAL 3020	哑光纹理	5/16-18	35	13,5	18,5	19	9,5	65	74,5	32	6,5	17,5	42,5	45,5	20
06460-92A3184X40	2	红色 RAL 3020	哑光纹理	5/16-18	40	13,5	18,5	19	9,5	65	74,5	32	6,5	17,5	42,5	45,5	20
06460-92A3184X45	2	红色 RAL 3020	哑光纹理	5/16-18	45	13,5	18,5	19	9,5	65	74,5	32	6,5	17,5	42,5	45,5	20
06460-92A3184X50	2	红色 RAL 3020	哑光纹理	5/16-18	50	13,5	18,5	19	9,5	65	74,5	32	6,5	17,5	42,5	45,5	20
06460-92A3184X55	2	红色 RAL 3020	哑光纹理	5/16-18	55	13,5	18,5	19	9,5	65	74,5	32	6,5	17,5	42,5	45,5	20
06460-92A3184X60	2	红色 RAL 3020	哑光纹理	5/16-18	60	13,5	18,5	19	9,5	65	74,5	32	6,5	17,5	42,5	45,5	20
06460-92A3185X15	2	灰色 RAL 6032	哑光纹理	5/16-18	15	13,5	18,5	19	9,5	65	74,5	32	6,5	17,5	42,5	45,5	20
06460-92A3185X20	2	灰色 RAL 6032	哑光纹理	5/16-18	20	13,5	18,5	19	9,5	65	74,5	32	6,5	17,5	42,5	45,5	20
06460-92A3185X25	2	灰色 RAL 6032	哑光纹理	5/16-18	25	13,5	18,5	19	9,5	65	74,5	32	6,5	17,5	42,5	45,5	20
06460-92A3185X30	2	灰色 RAL 6032	哑光纹理	5/16-18	30	13,5	18,5	19	9,5	65	74,5	32	6,5	17,5	42,5	45,5	20
06460-92A3185X35	2	灰色 RAL 6032	哑光纹理	5/16-18	35	13,5	18,5	19	9,5	65	74,5	32	6,5	17,5	42,5	45,5	20
06460-92A3185X40	2	灰色 RAL 6032	哑光纹理	5/16-18	40	13,5	18,5	19	9,5	65	74,5	32	6,5	17,5	42,5	45,5	20
06460-92A3185X45	2	灰色 RAL 6032	哑光纹理	5/16-18	45	13,5	18,5	19	9,5	65	74,5	32	6,5	17,5	42,5	45,5	20
06460-92A3185X50	2	灰色 RAL 6032	哑光纹理	5/16-18	50	13,5	18,5	19	9,5	65	74,5	32	6,5	17,5	42,5	45,5	20
06460-92A3185X55	2	灰色 RAL 6032	哑光纹理	5/16-18	55	13,5	18,5	19	9,5	65	74,5	32	6,5	17,5	42,5	45,5	20
06460-92A3185X60	2	灰色 RAL 6032	哑光纹理	5/16-18	60	13,5	18,5	19	9,5	65	74,5	32	6,5	17,5	42,5	45,5	20
06460-92A3186X15	2	蓝色 RAL 5017	哑光纹理	5/16-18	15	13,5	18,5	19	9,5	65	74,5	32	6,5	17,5	42,5	45,5	20
06460-92A3186X20	2	蓝色 RAL 5017	哑光纹理	5/16-18	20	13,5	18,5	19	9,5	65	74,5	32	6,5	17,5	42,5	45,5	20
06460-92A3186X25	2	蓝色 RAL 5017	哑光纹理	5/16-18	25	13,5	18,5	19	9,5	65	74,5	32	6,5	17,5	42,5	45,5	20
06460-92A3186X30	2	蓝色 RAL 5017	哑光纹理	5/16-18	30	13,5	18,5	19	9,5	65	74,5	32	6,5	17,5	42,5	45,5	20
06460-92A3186X35	2	蓝色 RAL 5017	哑光纹理	5/16-18	35	13,5	18,5	19	9,5	65	74,5	32	6,5	17,5	42,5	45,5	20
06460-92A3186X40	2	蓝色 RAL 5017	哑光纹理	5/16-18	40	13,5	18,5	19	9,5	65	74,5	32	6,5	17,5	42,5	45,5	20
06460-92A3186X45	2	蓝色 RAL 5017	哑光纹理	5/16-18	45	13,5	18,5	19	9,5	65	74,5	32	6,5	17,5	42,5	45,5	20
06460-92A3186X50	2	蓝色 RAL 5017	哑光纹理	5/16-18	50	13,5	18,5	19	9,5	65	74,5	32	6,5	17,5	42,5	45,5	20
06460-92A3186X55	2	蓝色 RAL 5017	哑光纹理	5/16-18	55	13,5	18,5	19	9,5	65	74,5	32	6,5	17,5	42,5	45,5	20
06460-92A3186X60	2	蓝色 RAL 5017	哑光纹理	5/16-18	60	13,5	18,5	19	9,5	65	74,5	32	6,5	17,5	42,5	45,5	20
06460-92A3187X15	2	灰色 RAL 7035	哑光纹理	5/16-18	15	13,5	18,5	19	9,5	65	74,5	32	6,5	17,5	42,5	45,5	20
06460-92A3187X20	2	灰色 RAL 7035	哑光纹理	5/16-18	20	13,5	18,5	19	9,5	65	74,5	32	6,5	17,5	42,5	45,5	20
06460-92A3187X25	2	灰色 RAL 7035	哑光纹理	5/16-18	25	13,5	18,5	19	9,5	65	74,5	32	6,5	17,5	42,5	45,5	20
06460-92A3187X30	2	灰色 RAL 7035	哑光纹理	5/16-18	30	13,5	18,5	19	9,5	65	74,5	32	6,5	17,5	42,5	45,5	20
06460-92A3187X35	2	灰色 RAL 7035	哑光纹理	5/16-18	35	13,5	18,5	19	9,5	65	74,5	32	6,5	17,5	42,5	45,5	20
06460-92A3187X40	2	灰色 RAL 7035	哑光纹理	5/16-18	40	13,5	18,5	19	9,5	65	74,5	32	6,5	17,5	42,5	45,5	20
06460-92A3187X45	2	灰色 RAL 7035	哑光纹理	5/16-18	45	13,5	18,5	19	9,5	65	74,5	32	6,5	17,5	42,5	45,5	20
06460-92A3187X50	2	灰色 RAL 7035	哑光纹理	5/16-18	50	13,5	18,5	19	9,5	65	74,5	32	6,5	17,5	42,5	45,5	20
06460-92A3187X55	2	灰色 RAL 7035	哑光纹理	5/16-18	55	13,5	18,5	19	9,5	65	74,5	32	6,5	17,5	42,5	45,5	20
06460-92A3187X60	2	灰色 RAL 7035	哑光纹理	5/16-18	60	13,5	18,5	19	9,5	65	74,5	32	6,5	17,5	42,5	45,5	20
06460-92A3188X15	2	灰色 RAL 7040	哑光纹理	5/16-18	15	13,5	18,5	19	9,5	65	74,5	32	6,5	17,5	42,5	45,5	20
06460-92A3188X20	2	灰色 RAL 7040	哑光纹理	5/16-18	20	13,5	18,5	19	9,5	65	74,5	32	6,5	17,5	42,5	45,5	20
06460-92A3188X25	2	灰色 RAL 7040	哑光纹理	5/16-18	25	13,5	18,5	19	9,5	65	74,5	32	6,5	17,5	42,5	45,5	20

商品概述

订货号	尺寸	主体颜色	主体表面	X	L	D	D1	D2	B	A	A1	H	H1	H2	H3	H4	齿数
06460-92A3188X30	2	灰色 RAL 7040	哑光纹理	5/16-18	30	13,5	18,5	19	9,5	65	74,5	32	6,5	17,5	42,5	45,5	20
06460-92A3188X35	2	灰色 RAL 7040	哑光纹理	5/16-18	35	13,5	18,5	19	9,5	65	74,5	32	6,5	17,5	42,5	45,5	20
06460-92A3188X40	2	灰色 RAL 7040	哑光纹理	5/16-18	40	13,5	18,5	19	9,5	65	74,5	32	6,5	17,5	42,5	45,5	20
06460-92A3188X45	2	灰色 RAL 7040	哑光纹理	5/16-18	45	13,5	18,5	19	9,5	65	74,5	32	6,5	17,5	42,5	45,5	20
06460-92A3188X50	2	灰色 RAL 7040	哑光纹理	5/16-18	50	13,5	18,5	19	9,5	65	74,5	32	6,5	17,5	42,5	45,5	20
06460-92A3188X55	2	灰色 RAL 7040	哑光纹理	5/16-18	55	13,5	18,5	19	9,5	65	74,5	32	6,5	17,5	42,5	45,5	20
06460-92A3188X60	2	灰色 RAL 7040	哑光纹理	5/16-18	60	13,5	18,5	19	9,5	65	74,5	32	6,5	17,5	42,5	45,5	20
06460-92A4181X15	2	黑色 RAL 9005	哑光纹理	3/8-16	15	13,5	18,5	19	9,5	65	74,5	32	6,5	17,5	42,5	45,5	20
06460-92A4181X20	2	黑色 RAL 9005	哑光纹理	3/8-16	20	13,5	18,5	19	9,5	65	74,5	32	6,5	17,5	42,5	45,5	20
06460-92A4181X25	2	黑色 RAL 9005	哑光纹理	3/8-16	25	13,5	18,5	19	9,5	65	74,5	32	6,5	17,5	42,5	45,5	20
06460-92A4181X30	2	黑色 RAL 9005	哑光纹理	3/8-16	30	13,5	18,5	19	9,5	65	74,5	32	6,5	17,5	42,5	45,5	20
06460-92A4181X35	2	黑色 RAL 9005	哑光纹理	3/8-16	35	13,5	18,5	19	9,5	65	74,5	32	6,5	17,5	42,5	45,5	20
06460-92A4181X40	2	黑色 RAL 9005	哑光纹理	3/8-16	40	13,5	18,5	19	9,5	65	74,5	32	6,5	17,5	42,5	45,5	20
06460-92A4181X45	2	黑色 RAL 9005	哑光纹理	3/8-16	45	13,5	18,5	19	9,5	65	74,5	32	6,5	17,5	42,5	45,5	20
06460-92A4181X50	2	黑色 RAL 9005	哑光纹理	3/8-16	50	13,5	18,5	19	9,5	65	74,5	32	6,5	17,5	42,5	45,5	20
06460-92A4181X55	2	黑色 RAL 9005	哑光纹理	3/8-16	55	13,5	18,5	19	9,5	65	74,5	32	6,5	17,5	42,5	45,5	20
06460-92A4181X60	2	黑色 RAL 9005	哑光纹理	3/8-16	60	13,5	18,5	19	9,5	65	74,5	32	6,5	17,5	42,5	45,5	20
06460-92A4182X15	2	橙色 RAL 2004	哑光纹理	3/8-16	15	13,5	18,5	19	9,5	65	74,5	32	6,5	17,5	42,5	45,5	20
06460-92A4182X20	2	橙色 RAL 2004	哑光纹理	3/8-16	20	13,5	18,5	19	9,5	65	74,5	32	6,5	17,5	42,5	45,5	20
06460-92A4182X25	2	橙色 RAL 2004	哑光纹理	3/8-16	25	13,5	18,5	19	9,5	65	74,5	32	6,5	17,5	42,5	45,5	20
06460-92A4182X30	2	橙色 RAL 2004	哑光纹理	3/8-16	30	13,5	18,5	19	9,5	65	74,5	32	6,5	17,5	42,5	45,5	20
06460-92A4182X35	2	橙色 RAL 2004	哑光纹理	3/8-16	35	13,5	18,5	19	9,5	65	74,5	32	6,5	17,5	42,5	45,5	20
06460-92A4182X40	2	橙色 RAL 2004	哑光纹理	3/8-16	40	13,5	18,5	19	9,5	65	74,5	32	6,5	17,5	42,5	45,5	20
06460-92A4182X45	2	橙色 RAL 2004	哑光纹理	3/8-16	45	13,5	18,5	19	9,5	65	74,5	32	6,5	17,5	42,5	45,5	20
06460-92A4182X50	2	橙色 RAL 2004	哑光纹理	3/8-16	50	13,5	18,5	19	9,5	65	74,5	32	6,5	17,5	42,5	45,5	20
06460-92A4182X55	2	橙色 RAL 2004	哑光纹理	3/8-16	55	13,5	18,5	19	9,5	65	74,5	32	6,5	17,5	42,5	45,5	20
06460-92A4182X60	2	橙色 RAL 2004	哑光纹理	3/8-16	60	13,5	18,5	19	9,5	65	74,5	32	6,5	17,5	42,5	45,5	20
06460-92A4183X15	2	黄色 RAL 1021	哑光纹理	3/8-16	15	13,5	18,5	19	9,5	65	74,5	32	6,5	17,5	42,5	45,5	20
06460-92A4183X20	2	黄色 RAL 1021	哑光纹理	3/8-16	20	13,5	18,5	19	9,5	65	74,5	32	6,5	17,5	42,5	45,5	20
06460-92A4183X25	2	黄色 RAL 1021	哑光纹理	3/8-16	25	13,5	18,5	19	9,5	65	74,5	32	6,5	17,5	42,5	45,5	20
06460-92A4183X30	2	黄色 RAL 1021	哑光纹理	3/8-16	30	13,5	18,5	19	9,5	65	74,5	32	6,5	17,5	42,5	45,5	20
06460-92A4183X35	2	黄色 RAL 1021	哑光纹理	3/8-16	35	13,5	18,5	19	9,5	65	74,5	32	6,5	17,5	42,5	45,5	20
06460-92A4183X40	2	黄色 RAL 1021	哑光纹理	3/8-16	40	13,5	18,5	19	9,5	65	74,5	32	6,5	17,5	42,5	45,5	20
06460-92A4183X45	2	黄色 RAL 1021	哑光纹理	3/8-16	45	13,5	18,5	19	9,5	65	74,5	32	6,5	17,5	42,5	45,5	20
06460-92A4183X50	2	黄色 RAL 1021	哑光纹理	3/8-16	50	13,5	18,5	19	9,5	65	74,5	32	6,5	17,5	42,5	45,5	20
06460-92A4183X55	2	黄色 RAL 1021	哑光纹理	3/8-16	55	13,5	18,5	19	9,5	65	74,5	32	6,5	17,5	42,5	45,5	20
06460-92A4183X60	2	黄色 RAL 1021	哑光纹理	3/8-16	60	13,5	18,5	19	9,5	65	74,5	32	6,5	17,5	42,5	45,5	20
06460-92A4184X15	2	红色 RAL 3020	哑光纹理	3/8-16	15	13,5	18,5	19	9,5	65	74,5	32	6,5	17,5	42,5	45,5	20
06460-92A4184X20	2	红色 RAL 3020	哑光纹理	3/8-16	20	13,5	18,5	19	9,5	65	74,5	32	6,5	17,5	42,5	45,5	20
06460-92A4184X25	2	红色 RAL 3020	哑光纹理	3/8-16	25	13,5	18,5	19	9,5	65	74,5	32	6,5	17,5	42,5	45,5	20
06460-92A4184X30	2	红色 RAL 3020	哑光纹理	3/8-16	30	13,5	18,5	19	9,5	65	74,5	32	6,5	17,5	42,5	45,5	20
06460-92A4184X35	2	红色 RAL 3020	哑光纹理	3/8-16	35	13,5	18,5	19	9,5	65	74,5	32	6,5	17,5	42,5	45,5	20
06460-92A4184X40	2	红色 RAL 3020	哑光纹理	3/8-16	40	13,5	18,5	19	9,5	65	74,5	32	6,5	17,5	42,5	45,5	20
06460-92A4184X45	2	红色 RAL 3020	哑光纹理	3/8-16	45	13,5	18,5	19	9,5	65	74,5	32	6,5	17,5	42,5	45,5	20
06460-92A4184X50	2	红色 RAL 3020	哑光纹理	3/8-16	50	13,5	18,5	19	9,5	65	74,5	32	6,5	17,5	42,5	45,5	20
06460-92A4184X55	2	红色 RAL 3020	哑光纹理	3/8-16	55	13,5	18,5	19	9,5	65	74,5	32	6,5	17,5	42,5	45,5	20
06460-92A4184X60	2	红色 RAL 3020	哑光纹理	3/8-16	60	13,5	18,5	19	9,5	65	74,5	32	6,5	17,5	42,5	45,5	20
06460-92A4185X15	2	灰色 RAL 6032	哑光纹理	3/8-16	15	13,5	18,5	19	9,5	65	74,5	32	6,5	17,5	42,5	45,5	20
06460-92A4185X20	2	灰色 RAL 6032	哑光纹理	3/8-16	20	13,5	18,5	19	9,5	65	74,5	32	6,5	17,5	42,5	45,5	20
06460-92A4185X25	2	灰色 RAL 6032	哑光纹理	3/8-16	25	13,5	18,5	19	9,5	65	74,5	32	6,5	17,5	42,5	45,5	20
06460-92A4185X30	2	灰色 RAL 6032	哑光纹理	3/8-16	30	13,5	18,5	19	9,5	65	74,5	32	6,5	17,5	42,5	45,5	20
06460-92A4185X35	2	灰色 RAL 6032	哑光纹理	3/8-16	35	13,5	18,5	19	9,5	65	74,5	32	6,5	17,5	42,5	45,5	20
06460-92A4185X40	2	灰色 RAL 6032	哑光纹理	3/8-16	40	13,5	18,5	19	9,5	65	74,5	32	6,5	17,5	42,5	45,5	20
06460-92A4185X45	2	灰色 RAL 6032	哑光纹理	3/8-16	45	13,5	18,5	19	9,5	65	74,5	32	6,5	17,5	42,5	45,5	20
06460-92A4185X50	2	灰色 RAL 6032	哑光纹理	3/8-16	50	13,5	18,5	19	9,5	65	74,5	32	6,5	17,5	42,5	45,5	20
06460-92A4185X55	2	灰色 RAL 6032	哑光纹理	3/8-16	55	13,5	18,5	19	9,5	65	74,5	32	6,5	17,5	42,5	45,5	20
06460-92A4185X60	2	灰色 RAL 6032	哑光纹理	3/8-16	60	13,5	18,5	19	9,5	65	74,5	32	6,5	17,5	42,5	45,5	20
06460-92A4186X15	2	蓝色 RAL 5017	哑光纹理	3/8-16	15	13,5	18,5	19	9,5	65	74,5	32	6,5	17,5	42,5	45,5	20
06460-92A4186X20	2	蓝色 RAL 5017	哑光纹理	3/8-16	20	13,5	18,5	19	9,5	65	74,5	32	6,5	17,5	42,5	45,5	20
06460-92A4186X25	2	蓝色 RAL 5017	哑光纹理	3/8-16	25	13,5	18,5	19	9,5	65	74,5	32	6,5	17,5	42,5	45,5	20
06460-92A4186X30	2	蓝色 RAL 5017	哑光纹理	3/8-16	30	13,5	18,5	19	9,5	65	74,5	32	6,5	17,5	42,5	45,5	20
06460-92A4186X35	2	蓝色 RAL 5017	哑光纹理	3/8-16	35	13,5	18,5	19	9,5	65	74,5	32	6,5	17,5	42,5	45,5	20
06460-92A4186X40	2	蓝色 RAL 5017	哑光纹理	3/8-16	40	13,5	18,5	19	9,5	65	74,5	32	6,5	17,5	42,5	45,5	20
06460-92A4186X45	2	蓝色 RAL 5017	哑光纹理	3/8-16	45	13,5	18,5	19	9,5	65	74,5	32	6,5	17,5	42,5	45,5	20

商品概述

订货号	尺寸	主体颜色	主体表面	X	L	D	D1	D2	B	A	A1	H	H1	H2	H3	H4	齿数
06460-92A4186X50	2	蓝色 RAL 5017	哑光纹理	3/8-16	50	13,5	18,5	19	9,5	65	74,5	32	6,5	17,5	42,5	45,5	20
06460-92A4186X55	2	蓝色 RAL 5017	哑光纹理	3/8-16	55	13,5	18,5	19	9,5	65	74,5	32	6,5	17,5	42,5	45,5	20
06460-92A4186X60	2	蓝色 RAL 5017	哑光纹理	3/8-16	60	13,5	18,5	19	9,5	65	74,5	32	6,5	17,5	42,5	45,5	20
06460-92A4187X15	2	灰色 RAL 7035	哑光纹理	3/8-16	15	13,5	18,5	19	9,5	65	74,5	32	6,5	17,5	42,5	45,5	20
06460-92A4187X20	2	灰色 RAL 7035	哑光纹理	3/8-16	20	13,5	18,5	19	9,5	65	74,5	32	6,5	17,5	42,5	45,5	20
06460-92A4187X25	2	灰色 RAL 7035	哑光纹理	3/8-16	25	13,5	18,5	19	9,5	65	74,5	32	6,5	17,5	42,5	45,5	20
06460-92A4187X30	2	灰色 RAL 7035	哑光纹理	3/8-16	30	13,5	18,5	19	9,5	65	74,5	32	6,5	17,5	42,5	45,5	20
06460-92A4187X35	2	灰色 RAL 7035	哑光纹理	3/8-16	35	13,5	18,5	19	9,5	65	74,5	32	6,5	17,5	42,5	45,5	20
06460-92A4187X40	2	灰色 RAL 7035	哑光纹理	3/8-16	40	13,5	18,5	19	9,5	65	74,5	32	6,5	17,5	42,5	45,5	20
06460-92A4187X45	2	灰色 RAL 7035	哑光纹理	3/8-16	45	13,5	18,5	19	9,5	65	74,5	32	6,5	17,5	42,5	45,5	20
06460-92A4187X50	2	灰色 RAL 7035	哑光纹理	3/8-16	50	13,5	18,5	19	9,5	65	74,5	32	6,5	17,5	42,5	45,5	20
06460-92A4187X55	2	灰色 RAL 7035	哑光纹理	3/8-16	55	13,5	18,5	19	9,5	65	74,5	32	6,5	17,5	42,5	45,5	20
06460-92A4187X60	2	灰色 RAL 7035	哑光纹理	3/8-16	60	13,5	18,5	19	9,5	65	74,5	32	6,5	17,5	42,5	45,5	20
06460-92A4188X15	2	灰色 RAL 7040	哑光纹理	3/8-16	15	13,5	18,5	19	9,5	65	74,5	32	6,5	17,5	42,5	45,5	20
06460-92A4188X20	2	灰色 RAL 7040	哑光纹理	3/8-16	20	13,5	18,5	19	9,5	65	74,5	32	6,5	17,5	42,5	45,5	20
06460-92A4188X25	2	灰色 RAL 7040	哑光纹理	3/8-16	25	13,5	18,5	19	9,5	65	74,5	32	6,5	17,5	42,5	45,5	20
06460-92A4188X30	2	灰色 RAL 7040	哑光纹理	3/8-16	30	13,5	18,5	19	9,5	65	74,5	32	6,5	17,5	42,5	45,5	20
06460-92A4188X35	2	灰色 RAL 7040	哑光纹理	3/8-16	35	13,5	18,5	19	9,5	65	74,5	32	6,5	17,5	42,5	45,5	20
06460-92A4188X40	2	灰色 RAL 7040	哑光纹理	3/8-16	40	13,5	18,5	19	9,5	65	74,5	32	6,5	17,5	42,5	45,5	20
06460-92A4188X45	2	灰色 RAL 7040	哑光纹理	3/8-16	45	13,5	18,5	19	9,5	65	74,5	32	6,5	17,5	42,5	45,5	20
06460-92A4188X50	2	灰色 RAL 7040	哑光纹理	3/8-16	50	13,5	18,5	19	9,5	65	74,5	32	6,5	17,5	42,5	45,5	20
06460-92A4188X55	2	灰色 RAL 7040	哑光纹理	3/8-16	55	13,5	18,5	19	9,5	65	74,5	32	6,5	17,5	42,5	45,5	20
06460-92A4188X60	2	灰色 RAL 7040	哑光纹理	3/8-16	60	13,5	18,5	19	9,5	65	74,5	32	6,5	17,5	42,5	45,5	20
06460-93A3181X15	3	黑色 RAL 9005	哑光纹理	5/16-18	15	16	21	22	11	80	91	41,5	10	24	54,5	58,5	22
06460-93A3181X20	3	黑色 RAL 9005	哑光纹理	5/16-18	20	16	21	22	11	80	91	41,5	10	24	54,5	58,5	22
06460-93A3181X25	3	黑色 RAL 9005	哑光纹理	5/16-18	25	16	21	22	11	80	91	41,5	10	24	54,5	58,5	22
06460-93A3181X30	3	黑色 RAL 9005	哑光纹理	5/16-18	30	16	21	22	11	80	91	41,5	10	24	54,5	58,5	22
06460-93A3181X35	3	黑色 RAL 9005	哑光纹理	5/16-18	35	16	21	22	11	80	91	41,5	10	24	54,5	58,5	22
06460-93A3181X40	3	黑色 RAL 9005	哑光纹理	5/16-18	40	16	21	22	11	80	91	41,5	10	24	54,5	58,5	22
06460-93A3181X45	3	黑色 RAL 9005	哑光纹理	5/16-18	45	16	21	22	11	80	91	41,5	10	24	54,5	58,5	22
06460-93A3181X50	3	黑色 RAL 9005	哑光纹理	5/16-18	50	16	21	22	11	80	91	41,5	10	24	54,5	58,5	22
06460-93A3181X55	3	黑色 RAL 9005	哑光纹理	5/16-18	55	16	21	22	11	80	91	41,5	10	24	54,5	58,5	22
06460-93A3181X60	3	黑色 RAL 9005	哑光纹理	5/16-18	60	16	21	22	11	80	91	41,5	10	24	54,5	58,5	22
06460-93A3182X15	3	橙色 RAL 2004	哑光纹理	5/16-18	15	16	21	22	11	80	91	41,5	10	24	54,5	58,5	22
06460-93A3182X20	3	橙色 RAL 2004	哑光纹理	5/16-18	20	16	21	22	11	80	91	41,5	10	24	54,5	58,5	22
06460-93A3182X25	3	橙色 RAL 2004	哑光纹理	5/16-18	25	16	21	22	11	80	91	41,5	10	24	54,5	58,5	22
06460-93A3182X30	3	橙色 RAL 2004	哑光纹理	5/16-18	30	16	21	22	11	80	91	41,5	10	24	54,5	58,5	22
06460-93A3182X35	3	橙色 RAL 2004	哑光纹理	5/16-18	35	16	21	22	11	80	91	41,5	10	24	54,5	58,5	22
06460-93A3182X40	3	橙色 RAL 2004	哑光纹理	5/16-18	40	16	21	22	11	80	91	41,5	10	24	54,5	58,5	22
06460-93A3182X45	3	橙色 RAL 2004	哑光纹理	5/16-18	45	16	21	22	11	80	91	41,5	10	24	54,5	58,5	22
06460-93A3182X50	3	橙色 RAL 2004	哑光纹理	5/16-18	50	16	21	22	11	80	91	41,5	10	24	54,5	58,5	22
06460-93A3182X55	3	橙色 RAL 2004	哑光纹理	5/16-18	55	16	21	22	11	80	91	41,5	10	24	54,5	58,5	22
06460-93A3182X60	3	橙色 RAL 2004	哑光纹理	5/16-18	60	16	21	22	11	80	91	41,5	10	24	54,5	58,5	22
06460-93A3183X15	3	黄色 RAL 1021	哑光纹理	5/16-18	15	16	21	22	11	80	91	41,5	10	24	54,5	58,5	22
06460-93A3183X20	3	黄色 RAL 1021	哑光纹理	5/16-18	20	16	21	22	11	80	91	41,5	10	24	54,5	58,5	22
06460-93A3183X25	3	黄色 RAL 1021	哑光纹理	5/16-18	25	16	21	22	11	80	91	41,5	10	24	54,5	58,5	22
06460-93A3183X30	3	黄色 RAL 1021	哑光纹理	5/16-18	30	16	21	22	11	80	91	41,5	10	24	54,5	58,5	22
06460-93A3183X35	3	黄色 RAL 1021	哑光纹理	5/16-18	35	16	21	22	11	80	91	41,5	10	24	54,5	58,5	22
06460-93A3183X40	3	黄色 RAL 1021	哑光纹理	5/16-18	40	16	21	22	11	80	91	41,5	10	24	54,5	58,5	22
06460-93A3183X45	3	黄色 RAL 1021	哑光纹理	5/16-18	45	16	21	22	11	80	91	41,5	10	24	54,5	58,5	22
06460-93A3183X50	3	黄色 RAL 1021	哑光纹理	5/16-18	50	16	21	22	11	80	91	41,5	10	24	54,5	58,5	22
06460-93A3183X55	3	黄色 RAL 1021	哑光纹理	5/16-18	55	16	21	22	11	80	91	41,5	10	24	54,5	58,5	22
06460-93A3183X60	3	黄色 RAL 1021	哑光纹理	5/16-18	60	16	21	22	11	80	91	41,5	10	24	54,5	58,5	22
06460-93A3184X15	3	红色 RAL 3020	哑光纹理	5/16-18	15	16	21	22	11	80	91	41,5	10	24	54,5	58,5	22
06460-93A3184X20	3	红色 RAL 3020	哑光纹理	5/16-18	20	16	21	22	11	80	91	41,5	10	24	54,5	58,5	22
06460-93A3184X25	3	红色 RAL 3020	哑光纹理	5/16-18	25	16	21	22	11	80	91	41,5	10	24	54,5	58,5	22
06460-93A3184X30	3	红色 RAL 3020	哑光纹理	5/16-18	30	16	21	22	11	80	91	41,5	10	24	54,5	58,5	22
06460-93A3184X35	3	红色 RAL 3020	哑光纹理	5/16-18	35	16	21	22	11	80	91	41,5	10	24	54,5	58,5	22
06460-93A3184X40	3	红色 RAL 3020	哑光纹理	5/16-18	40	16	21	22	11	80	91	41,5	10	24	54,5	58,5	22
06460-93A3184X45	3	红色 RAL 3020	哑光纹理	5/16-18	45	16	21	22	11	80	91	41,5	10	24	54,5	58,5	22
06460-93A3184X50	3	红色 RAL 3020	哑光纹理	5/16-18	50	16	21	22	11	80	91	41,5	10	24	54,5	58,5	22
06460-93A3184X55	3	红色 RAL 3020	哑光纹理	5/16-18	55	16	21	22	11	80	91	41,5	10	24	54,5	58,5	22
06460-93A3184X60	3	红色 RAL 3020	哑光纹理	5/16-18	60	16	21	22	11	80	91	41,5	10	24	54,5	58,5	22
06460-93A3185X15	3	灰色 RAL 6032	哑光纹理	5/16-18	15	16	21	22	11	80	91	41,5	10	24	54,5	58,5	22

商品概述

订货号	尺寸	主体颜色	主体表面	X	L	D	D1	D2	B	A	A1	H	H1	H2	H3	H4	齿数
06460-93A3185X20	3	灰色 RAL 6032	哑光纹理	5/16-18	20	16	21	22	11	80	91	41,5	10	24	54,5	58,5	22
06460-93A3185X25	3	灰色 RAL 6032	哑光纹理	5/16-18	25	16	21	22	11	80	91	41,5	10	24	54,5	58,5	22
06460-93A3185X30	3	灰色 RAL 6032	哑光纹理	5/16-18	30	16	21	22	11	80	91	41,5	10	24	54,5	58,5	22
06460-93A3185X35	3	灰色 RAL 6032	哑光纹理	5/16-18	35	16	21	22	11	80	91	41,5	10	24	54,5	58,5	22
06460-93A3185X40	3	灰色 RAL 6032	哑光纹理	5/16-18	40	16	21	22	11	80	91	41,5	10	24	54,5	58,5	22
06460-93A3185X45	3	灰色 RAL 6032	哑光纹理	5/16-18	45	16	21	22	11	80	91	41,5	10	24	54,5	58,5	22
06460-93A3185X50	3	灰色 RAL 6032	哑光纹理	5/16-18	50	16	21	22	11	80	91	41,5	10	24	54,5	58,5	22
06460-93A3185X55	3	灰色 RAL 6032	哑光纹理	5/16-18	55	16	21	22	11	80	91	41,5	10	24	54,5	58,5	22
06460-93A3185X60	3	灰色 RAL 6032	哑光纹理	5/16-18	60	16	21	22	11	80	91	41,5	10	24	54,5	58,5	22
06460-93A3186X15	3	蓝色 RAL 5017	哑光纹理	5/16-18	15	16	21	22	11	80	91	41,5	10	24	54,5	58,5	22
06460-93A3186X20	3	蓝色 RAL 5017	哑光纹理	5/16-18	20	16	21	22	11	80	91	41,5	10	24	54,5	58,5	22
06460-93A3186X25	3	蓝色 RAL 5017	哑光纹理	5/16-18	25	16	21	22	11	80	91	41,5	10	24	54,5	58,5	22
06460-93A3186X30	3	蓝色 RAL 5017	哑光纹理	5/16-18	30	16	21	22	11	80	91	41,5	10	24	54,5	58,5	22
06460-93A3186X35	3	蓝色 RAL 5017	哑光纹理	5/16-18	35	16	21	22	11	80	91	41,5	10	24	54,5	58,5	22
06460-93A3186X40	3	蓝色 RAL 5017	哑光纹理	5/16-18	40	16	21	22	11	80	91	41,5	10	24	54,5	58,5	22
06460-93A3186X45	3	蓝色 RAL 5017	哑光纹理	5/16-18	45	16	21	22	11	80	91	41,5	10	24	54,5	58,5	22
06460-93A3186X50	3	蓝色 RAL 5017	哑光纹理	5/16-18	50	16	21	22	11	80	91	41,5	10	24	54,5	58,5	22
06460-93A3186X55	3	蓝色 RAL 5017	哑光纹理	5/16-18	55	16	21	22	11	80	91	41,5	10	24	54,5	58,5	22
06460-93A3186X60	3	蓝色 RAL 5017	哑光纹理	5/16-18	60	16	21	22	11	80	91	41,5	10	24	54,5	58,5	22
06460-93A3187X15	3	灰色 RAL 7035	哑光纹理	5/16-18	15	16	21	22	11	80	91	41,5	10	24	54,5	58,5	22
06460-93A3187X20	3	灰色 RAL 7035	哑光纹理	5/16-18	20	16	21	22	11	80	91	41,5	10	24	54,5	58,5	22
06460-93A3187X25	3	灰色 RAL 7035	哑光纹理	5/16-18	25	16	21	22	11	80	91	41,5	10	24	54,5	58,5	22
06460-93A3187X30	3	灰色 RAL 7035	哑光纹理	5/16-18	30	16	21	22	11	80	91	41,5	10	24	54,5	58,5	22
06460-93A3187X35	3	灰色 RAL 7035	哑光纹理	5/16-18	35	16	21	22	11	80	91	41,5	10	24	54,5	58,5	22
06460-93A3187X40	3	灰色 RAL 7035	哑光纹理	5/16-18	40	16	21	22	11	80	91	41,5	10	24	54,5	58,5	22
06460-93A3187X45	3	灰色 RAL 7035	哑光纹理	5/16-18	45	16	21	22	11	80	91	41,5	10	24	54,5	58,5	22
06460-93A3187X50	3	灰色 RAL 7035	哑光纹理	5/16-18	50	16	21	22	11	80	91	41,5	10	24	54,5	58,5	22
06460-93A3187X55	3	灰色 RAL 7035	哑光纹理	5/16-18	55	16	21	22	11	80	91	41,5	10	24	54,5	58,5	22
06460-93A3187X60	3	灰色 RAL 7035	哑光纹理	5/16-18	60	16	21	22	11	80	91	41,5	10	24	54,5	58,5	22
06460-93A3188X15	3	灰色 RAL 7040	哑光纹理	5/16-18	15	16	21	22	11	80	91	41,5	10	24	54,5	58,5	22
06460-93A3188X20	3	灰色 RAL 7040	哑光纹理	5/16-18	20	16	21	22	11	80	91	41,5	10	24	54,5	58,5	22
06460-93A3188X25	3	灰色 RAL 7040	哑光纹理	5/16-18	25	16	21	22	11	80	91	41,5	10	24	54,5	58,5	22
06460-93A3188X30	3	灰色 RAL 7040	哑光纹理	5/16-18	30	16	21	22	11	80	91	41,5	10	24	54,5	58,5	22
06460-93A3188X35	3	灰色 RAL 7040	哑光纹理	5/16-18	35	16	21	22	11	80	91	41,5	10	24	54,5	58,5	22
06460-93A3188X40	3	灰色 RAL 7040	哑光纹理	5/16-18	40	16	21	22	11	80	91	41,5	10	24	54,5	58,5	22
06460-93A3188X45	3	灰色 RAL 7040	哑光纹理	5/16-18	45	16	21	22	11	80	91	41,5	10	24	54,5	58,5	22
06460-93A3188X50	3	灰色 RAL 7040	哑光纹理	5/16-18	50	16	21	22	11	80	91	41,5	10	24	54,5	58,5	22
06460-93A3188X55	3	灰色 RAL 7040	哑光纹理	5/16-18	55	16	21	22	11	80	91	41,5	10	24	54,5	58,5	22
06460-93A3188X60	3	灰色 RAL 7040	哑光纹理	5/16-18	60	16	21	22	11	80	91	41,5	10	24	54,5	58,5	22
06460-93A4181X15	3	黑色 RAL 9005	哑光纹理	3/8-16	15	16	21	22	11	80	91	41,5	10	24	54,5	58,5	22
06460-93A4181X20	3	黑色 RAL 9005	哑光纹理	3/8-16	20	16	21	22	11	80	91	41,5	10	24	54,5	58,5	22
06460-93A4181X25	3	黑色 RAL 9005	哑光纹理	3/8-16	25	16	21	22	11	80	91	41,5	10	24	54,5	58,5	22
06460-93A4181X30	3	黑色 RAL 9005	哑光纹理	3/8-16	30	16	21	22	11	80	91	41,5	10	24	54,5	58,5	22
06460-93A4181X35	3	黑色 RAL 9005	哑光纹理	3/8-16	35	16	21	22	11	80	91	41,5	10	24	54,5	58,5	22
06460-93A4181X40	3	黑色 RAL 9005	哑光纹理	3/8-16	40	16	21	22	11	80	91	41,5	10	24	54,5	58,5	22
06460-93A4181X45	3	黑色 RAL 9005	哑光纹理	3/8-16	45	16	21	22	11	80	91	41,5	10	24	54,5	58,5	22
06460-93A4181X50	3	黑色 RAL 9005	哑光纹理	3/8-16	50	16	21	22	11	80	91	41,5	10	24	54,5	58,5	22
06460-93A4181X55	3	黑色 RAL 9005	哑光纹理	3/8-16	55	16	21	22	11	80	91	41,5	10	24	54,5	58,5	22
06460-93A4181X60	3	黑色 RAL 9005	哑光纹理	3/8-16	60	16	21	22	11	80	91	41,5	10	24	54,5	58,5	22
06460-93A4182X15	3	橙色 RAL 2004	哑光纹理	3/8-16	15	16	21	22	11	80	91	41,5	10	24	54,5	58,5	22
06460-93A4182X20	3	橙色 RAL 2004	哑光纹理	3/8-16	20	16	21	22	11	80	91	41,5	10	24	54,5	58,5	22
06460-93A4182X25	3	橙色 RAL 2004	哑光纹理	3/8-16	25	16	21	22	11	80	91	41,5	10	24	54,5	58,5	22
06460-93A4182X30	3	橙色 RAL 2004	哑光纹理	3/8-16	30	16	21	22	11	80	91	41,5	10	24	54,5	58,5	22
06460-93A4182X35	3	橙色 RAL 2004	哑光纹理	3/8-16	35	16	21	22	11	80	91	41,5	10	24	54,5	58,5	22
06460-93A4182X40	3	橙色 RAL 2004	哑光纹理	3/8-16	40	16	21	22	11	80	91	41,5	10	24	54,5	58,5	22
06460-93A4182X45	3	橙色 RAL 2004	哑光纹理	3/8-16	45	16	21	22	11	80	91	41,5	10	24	54,5	58,5	22
06460-93A4182X50	3	橙色 RAL 2004	哑光纹理	3/8-16	50	16	21	22	11	80	91	41,5	10	24	54,5	58,5	22
06460-93A4182X55	3	橙色 RAL 2004	哑光纹理	3/8-16	55	16	21	22	11	80	91	41,5	10	24	54,5	58,5	22
06460-93A4182X60	3	橙色 RAL 2004	哑光纹理	3/8-16	60	16	21	22	11	80	91	41,5	10	24	54,5	58,5	22
06460-93A4183X15	3	黄色 RAL 1021	哑光纹理	3/8-16	15	16	21	22	11	80	91	41,5	10	24	54,5	58,5	22
06460-93A4183X20	3	黄色 RAL 1021	哑光纹理	3/8-16	20	16	21	22	11	80	91	41,5	10	24	54,5	58,5	22
06460-93A4183X25	3	黄色 RAL 1021	哑光纹理	3/8-16	25	16	21	22	11	80	91	41,5	10	24	54,5	58,5	22
06460-93A4183X30	3	黄色 RAL 1021	哑光纹理	3/8-16	30	16	21	22	11	80	91	41,5	10	24	54,5	58,5	22
06460-93A4183X35	3	黄色 RAL 1021	哑光纹理	3/8-16	35	16	21	22	11	80	91	41,5	10	24	54,5	58,5	22

商品概述

订货号	尺寸	主体颜色	主体表面	X	L	D	D1	D2	B	A	A1	H	H1	H2	H3	H4	齿数
06460-93A4183X40	3	黄色 RAL 1021	哑光纹理	3/8-16	40	16	21	22	11	80	91	41,5	10	24	54,5	58,5	22
06460-93A4183X45	3	黄色 RAL 1021	哑光纹理	3/8-16	45	16	21	22	11	80	91	41,5	10	24	54,5	58,5	22
06460-93A4183X50	3	黄色 RAL 1021	哑光纹理	3/8-16	50	16	21	22	11	80	91	41,5	10	24	54,5	58,5	22
06460-93A4183X55	3	黄色 RAL 1021	哑光纹理	3/8-16	55	16	21	22	11	80	91	41,5	10	24	54,5	58,5	22
06460-93A4183X60	3	黄色 RAL 1021	哑光纹理	3/8-16	60	16	21	22	11	80	91	41,5	10	24	54,5	58,5	22
06460-93A4184X15	3	红色 RAL 3020	哑光纹理	3/8-16	15	16	21	22	11	80	91	41,5	10	24	54,5	58,5	22
06460-93A4184X20	3	红色 RAL 3020	哑光纹理	3/8-16	20	16	21	22	11	80	91	41,5	10	24	54,5	58,5	22
06460-93A4184X25	3	红色 RAL 3020	哑光纹理	3/8-16	25	16	21	22	11	80	91	41,5	10	24	54,5	58,5	22
06460-93A4184X30	3	红色 RAL 3020	哑光纹理	3/8-16	30	16	21	22	11	80	91	41,5	10	24	54,5	58,5	22
06460-93A4184X35	3	红色 RAL 3020	哑光纹理	3/8-16	35	16	21	22	11	80	91	41,5	10	24	54,5	58,5	22
06460-93A4184X40	3	红色 RAL 3020	哑光纹理	3/8-16	40	16	21	22	11	80	91	41,5	10	24	54,5	58,5	22
06460-93A4184X45	3	红色 RAL 3020	哑光纹理	3/8-16	45	16	21	22	11	80	91	41,5	10	24	54,5	58,5	22
06460-93A4184X50	3	红色 RAL 3020	哑光纹理	3/8-16	50	16	21	22	11	80	91	41,5	10	24	54,5	58,5	22
06460-93A4184X55	3	红色 RAL 3020	哑光纹理	3/8-16	55	16	21	22	11	80	91	41,5	10	24	54,5	58,5	22
06460-93A4184X60	3	红色 RAL 3020	哑光纹理	3/8-16	60	16	21	22	11	80	91	41,5	10	24	54,5	58,5	22
06460-93A4185X15	3	灰色 RAL 6032	哑光纹理	3/8-16	15	16	21	22	11	80	91	41,5	10	24	54,5	58,5	22
06460-93A4185X20	3	灰色 RAL 6032	哑光纹理	3/8-16	20	16	21	22	11	80	91	41,5	10	24	54,5	58,5	22
06460-93A4185X25	3	灰色 RAL 6032	哑光纹理	3/8-16	25	16	21	22	11	80	91	41,5	10	24	54,5	58,5	22
06460-93A4185X30	3	灰色 RAL 6032	哑光纹理	3/8-16	30	16	21	22	11	80	91	41,5	10	24	54,5	58,5	22
06460-93A4185X35	3	灰色 RAL 6032	哑光纹理	3/8-16	35	16	21	22	11	80	91	41,5	10	24	54,5	58,5	22
06460-93A4185X40	3	灰色 RAL 6032	哑光纹理	3/8-16	40	16	21	22	11	80	91	41,5	10	24	54,5	58,5	22
06460-93A4185X45	3	灰色 RAL 6032	哑光纹理	3/8-16	45	16	21	22	11	80	91	41,5	10	24	54,5	58,5	22
06460-93A4185X50	3	灰色 RAL 6032	哑光纹理	3/8-16	50	16	21	22	11	80	91	41,5	10	24	54,5	58,5	22
06460-93A4185X55	3	灰色 RAL 6032	哑光纹理	3/8-16	55	16	21	22	11	80	91	41,5	10	24	54,5	58,5	22
06460-93A4185X60	3	灰色 RAL 6032	哑光纹理	3/8-16	60	16	21	22	11	80	91	41,5	10	24	54,5	58,5	22
06460-93A4186X15	3	蓝色 RAL 5017	哑光纹理	3/8-16	15	16	21	22	11	80	91	41,5	10	24	54,5	58,5	22
06460-93A4186X20	3	蓝色 RAL 5017	哑光纹理	3/8-16	20	16	21	22	11	80	91	41,5	10	24	54,5	58,5	22
06460-93A4186X25	3	蓝色 RAL 5017	哑光纹理	3/8-16	25	16	21	22	11	80	91	41,5	10	24	54,5	58,5	22
06460-93A4186X30	3	蓝色 RAL 5017	哑光纹理	3/8-16	30	16	21	22	11	80	91	41,5	10	24	54,5	58,5	22
06460-93A4186X35	3	蓝色 RAL 5017	哑光纹理	3/8-16	35	16	21	22	11	80	91	41,5	10	24	54,5	58,5	22
06460-93A4186X40	3	蓝色 RAL 5017	哑光纹理	3/8-16	40	16	21	22	11	80	91	41,5	10	24	54,5	58,5	22
06460-93A4186X45	3	蓝色 RAL 5017	哑光纹理	3/8-16	45	16	21	22	11	80	91	41,5	10	24	54,5	58,5	22
06460-93A4186X50	3	蓝色 RAL 5017	哑光纹理	3/8-16	50	16	21	22	11	80	91	41,5	10	24	54,5	58,5	22
06460-93A4186X55	3	蓝色 RAL 5017	哑光纹理	3/8-16	55	16	21	22	11	80	91	41,5	10	24	54,5	58,5	22
06460-93A4186X60	3	蓝色 RAL 5017	哑光纹理	3/8-16	60	16	21	22	11	80	91	41,5	10	24	54,5	58,5	22
06460-93A4187X15	3	灰色 RAL 7035	哑光纹理	3/8-16	15	16	21	22	11	80	91	41,5	10	24	54,5	58,5	22
06460-93A4187X20	3	灰色 RAL 7035	哑光纹理	3/8-16	20	16	21	22	11	80	91	41,5	10	24	54,5	58,5	22
06460-93A4187X25	3	灰色 RAL 7035	哑光纹理	3/8-16	25	16	21	22	11	80	91	41,5	10	24	54,5	58,5	22
06460-93A4187X30	3	灰色 RAL 7035	哑光纹理	3/8-16	30	16	21	22	11	80	91	41,5	10	24	54,5	58,5	22
06460-93A4187X35	3	灰色 RAL 7035	哑光纹理	3/8-16	35	16	21	22	11	80	91	41,5	10	24	54,5	58,5	22
06460-93A4187X40	3	灰色 RAL 7035	哑光纹理	3/8-16	40	16	21	22	11	80	91	41,5	10	24	54,5	58,5	22
06460-93A4187X45	3	灰色 RAL 7035	哑光纹理	3/8-16	45	16	21	22	11	80	91	41,5	10	24	54,5	58,5	22
06460-93A4187X50	3	灰色 RAL 7035	哑光纹理	3/8-16	50	16	21	22	11	80	91	41,5	10	24	54,5	58,5	22
06460-93A4187X55	3	灰色 RAL 7035	哑光纹理	3/8-16	55	16	21	22	11	80	91	41,5	10	24	54,5	58,5	22
06460-93A4187X60	3	灰色 RAL 7035	哑光纹理	3/8-16	60	16	21	22	11	80	91	41,5	10	24	54,5	58,5	22
06460-93A4188X15	3	灰色 RAL 7040	哑光纹理	3/8-16	15	16	21	22	11	80	91	41,5	10	24	54,5	58,5	22
06460-93A4188X20	3	灰色 RAL 7040	哑光纹理	3/8-16	20	16	21	22	11	80	91	41,5	10	24	54,5	58,5	22
06460-93A4188X25	3	灰色 RAL 7040	哑光纹理	3/8-16	25	16	21	22	11	80	91	41,5	10	24	54,5	58,5	22
06460-93A4188X30	3	灰色 RAL 7040	哑光纹理	3/8-16	30	16	21	22	11	80	91	41,5	10	24	54,5	58,5	22
06460-93A4188X35	3	灰色 RAL 7040	哑光纹理	3/8-16	35	16	21	22	11	80	91	41,5	10	24	54,5	58,5	22
06460-93A4188X40	3	灰色 RAL 7040	哑光纹理	3/8-16	40	16	21	22	11	80	91	41,5	10	24	54,5	58,5	22
06460-93A4188X45	3	灰色 RAL 7040	哑光纹理	3/8-16	45	16	21	22	11	80	91	41,5	10	24	54,5	58,5	22
06460-93A4188X50	3	灰色 RAL 7040	哑光纹理	3/8-16	50	16	21	22	11	80	91	41,5	10	24	54,5	58,5	22
06460-93A4188X55	3	灰色 RAL 7040	哑光纹理	3/8-16	55	16	21	22	11	80	91	41,5	10	24	54,5	58,5	22
06460-93A4188X60	3	灰色 RAL 7040	哑光纹理	3/8-16	60	16	21	22	11	80	91	41,5	10	24	54,5	58,5	22

商品概述