商品描述/产品说明

抬起
脱开

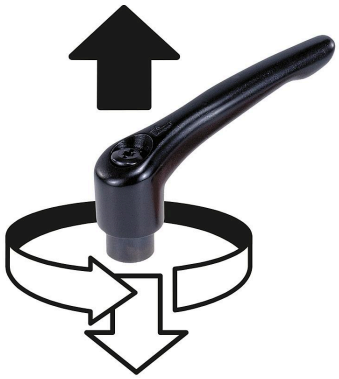

产品说明

材料：
1.0401 材质的把手。
其他强度等级 5.8 的钢制部件。

规格：
把手经塑料涂层。
钢制部件经黑色氧化。

提示：
当 L ≥ 60 mm 时，螺纹长度为 60 mm。

图纸提示：
1) 平端 DIN EN ISO 4753

图纸

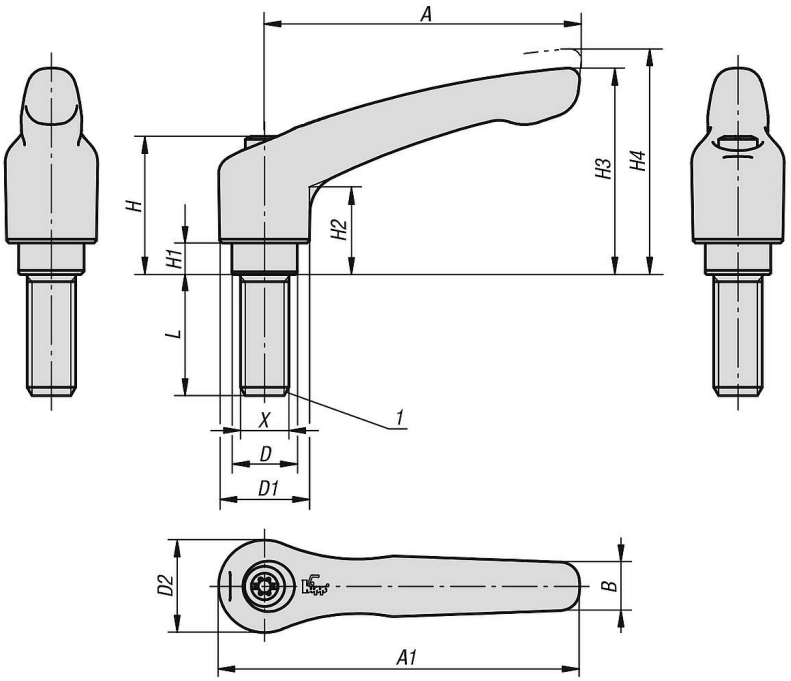

商品概述

订货号	尺寸	主体颜色	主体表面	X	L	D	D1	D2	B	A	A1	H	H1	H2	H3	H4	齿数
06443-1A01X10	1	黑色 RAL 9005	亚光处理	10-24	10	10	13	14	7	40	47	24,5	4	14,5	31	34	16
06443-1A01X15	1	黑色 RAL 9005	亚光处理	10-24	15	10	13	14	7	40	47	24,5	4	14,5	31	34	16
06443-1A01X20	1	黑色 RAL 9005	亚光处理	10-24	20	10	13	14	7	40	47	24,5	4	14,5	31	34	16
06443-1A01X25	1	黑色 RAL 9005	亚光处理	10-24	25	10	13	14	7	40	47	24,5	4	14,5	31	34	16
06443-1A01X30	1	黑色 RAL 9005	亚光处理	10-24	30	10	13	14	7	40	47	24,5	4	14,5	31	34	16
06443-1A01X35	1	黑色 RAL 9005	亚光处理	10-24	35	10	13	14	7	40	47	24,5	4	14,5	31	34	16
06443-1A01X40	1	黑色 RAL 9005	亚光处理	10-24	40	10	13	14	7	40	47	24,5	4	14,5	31	34	16
06443-1A01X45	1	黑色 RAL 9005	亚光处理	10-24	45	10	13	14	7	40	47	24,5	4	14,5	31	34	16
06443-1A01X50	1	黑色 RAL 9005	亚光处理	10-24	50	10	13	14	7	40	47	24,5	4	14,5	31	34	16
06443-1A11X10	1	黑色 RAL 9005	亚光处理	10-32	10	10	13	14	7	40	47	24,5	4	14,5	31	34	16
06443-1A11X15	1	黑色 RAL 9005	亚光处理	10-32	15	10	13	14	7	40	47	24,5	4	14,5	31	34	16
06443-1A11X20	1	黑色 RAL 9005	亚光处理	10-32	20	10	13	14	7	40	47	24,5	4	14,5	31	34	16
06443-1A11X25	1	黑色 RAL 9005	亚光处理	10-32	25	10	13	14	7	40	47	24,5	4	14,5	31	34	16
06443-1A11X30	1	黑色 RAL 9005	亚光处理	10-32	30	10	13	14	7	40	47	24,5	4	14,5	31	34	16
06443-1A11X35	1	黑色 RAL 9005	亚光处理	10-32	35	10	13	14	7	40	47	24,5	4	14,5	31	34	16
06443-1A11X40	1	黑色 RAL 9005	亚光处理	10-32	40	10	13	14	7	40	47	24,5	4	14,5	31	34	16
06443-1A11X45	1	黑色 RAL 9005	亚光处理	10-32	45	10	13	14	7	40	47	24,5	4	14,5	31	34	16
06443-1A11X50	1	黑色 RAL 9005	亚光处理	10-32	50	10	13	14	7	40	47	24,5	4	14,5	31	34	16
06443-1A21X10	1	黑色 RAL 9005	亚光处理	1/4-20	10	10	13	14	7	40	47	24,5	4	14,5	31	34	16
06443-1A21X15	1	黑色 RAL 9005	亚光处理	1/4-20	15	10	13	14	7	40	47	24,5	4	14,5	31	34	16
06443-1A21X20	1	黑色 RAL 9005	亚光处理	1/4-20	20	10	13	14	7	40	47	24,5	4	14,5	31	34	16
06443-1A21X25	1	黑色 RAL 9005	亚光处理	1/4-20	25	10	13	14	7	40	47	24,5	4	14,5	31	34	16
06443-1A21X30	1	黑色 RAL 9005	亚光处理	1/4-20	30	10	13	14	7	40	47	24,5	4	14,5	31	34	16
06443-1A21X35	1	黑色 RAL 9005	亚光处理	1/4-20	35	10	13	14	7	40	47	24,5	4	14,5	31	34	16
06443-1A21X40	1	黑色 RAL 9005	亚光处理	1/4-20	40	10	13	14	7	40	47	24,5	4	14,5	31	34	16
06443-1A21X45	1	黑色 RAL 9005	亚光处理	1/4-20	45	10	13	14	7	40	47	24,5	4	14,5	31	34	16
06443-1A21X50	1	黑色 RAL 9005	亚光处理	1/4-20	50	10	13	14	7	40	47	24,5	4	14,5	31	34	16
06443-2A21X15	2	黑色 RAL 9005	亚光处理	1/4-20	15	13,5	18,5	19	9,5	65	74,5	28,5	6,5	17,5	42,5	45,5	20
06443-2A21X20	2	黑色 RAL 9005	亚光处理	1/4-20	20	13,5	18,5	19	9,5	65	74,5	28,5	6,5	17,5	42,5	45,5	20
06443-2A21X25	2	黑色 RAL 9005	亚光处理	1/4-20	25	13,5	18,5	19	9,5	65	74,5	28,5	6,5	17,5	42,5	45,5	20
06443-2A21X30	2	黑色 RAL 9005	亚光处理	1/4-20	30	13,5	18,5	19	9,5	65	74,5	28,5	6,5	17,5	42,5	45,5	20
06443-2A21X35	2	黑色 RAL 9005	亚光处理	1/4-20	35	13,5	18,5	19	9,5	65	74,5	28,5	6,5	17,5	42,5	45,5	20
06443-2A21X40	2	黑色 RAL 9005	亚光处理	1/4-20	40	13,5	18,5	19	9,5	65	74,5	28,5	6,5	17,5	42,5	45,5	20
06443-2A21X45	2	黑色 RAL 9005	亚光处理	1/4-20	45	13,5	18,5	19	9,5	65	74,5	28,5	6,5	17,5	42,5	45,5	20

商品概述

订货号	尺寸	主体颜色	主体表面	X	L	D	D1	D2	B	A	A1	H	H1	H2	H3	H4	齿数
06443-2A21X50	2	黑色 RAL 9005	亚光处理	1/4-20	50	13,5	18,5	19	9,5	65	74,5	28,5	6,5	17,5	42,5	45,5	20
06443-2A21X55	2	黑色 RAL 9005	亚光处理	1/4-20	55	13,5	18,5	19	9,5	65	74,5	28,5	6,5	17,5	42,5	45,5	20
06443-2A21X60	2	黑色 RAL 9005	亚光处理	1/4-20	60	13,5	18,5	19	9,5	65	74,5	28,5	6,5	17,5	42,5	45,5	20
06443-2A31X15	2	黑色 RAL 9005	亚光处理	5/16-18	15	13,5	18,5	19	9,5	65	74,5	28,5	6,5	17,5	42,5	45,5	20
06443-2A31X20	2	黑色 RAL 9005	亚光处理	5/16-18	20	13,5	18,5	19	9,5	65	74,5	28,5	6,5	17,5	42,5	45,5	20
06443-2A31X25	2	黑色 RAL 9005	亚光处理	5/16-18	25	13,5	18,5	19	9,5	65	74,5	28,5	6,5	17,5	42,5	45,5	20
06443-2A31X30	2	黑色 RAL 9005	亚光处理	5/16-18	30	13,5	18,5	19	9,5	65	74,5	28,5	6,5	17,5	42,5	45,5	20
06443-2A31X35	2	黑色 RAL 9005	亚光处理	5/16-18	35	13,5	18,5	19	9,5	65	74,5	28,5	6,5	17,5	42,5	45,5	20
06443-2A31X40	2	黑色 RAL 9005	亚光处理	5/16-18	40	13,5	18,5	19	9,5	65	74,5	28,5	6,5	17,5	42,5	45,5	20
06443-2A31X45	2	黑色 RAL 9005	亚光处理	5/16-18	45	13,5	18,5	19	9,5	65	74,5	28,5	6,5	17,5	42,5	45,5	20
06443-2A31X50	2	黑色 RAL 9005	亚光处理	5/16-18	50	13,5	18,5	19	9,5	65	74,5	28,5	6,5	17,5	42,5	45,5	20
06443-2A31X55	2	黑色 RAL 9005	亚光处理	5/16-18	55	13,5	18,5	19	9,5	65	74,5	28,5	6,5	17,5	42,5	45,5	20
06443-2A31X60	2	黑色 RAL 9005	亚光处理	5/16-18	60	13,5	18,5	19	9,5	65	74,5	28,5	6,5	17,5	42,5	45,5	20
06443-2A41X15	2	黑色 RAL 9005	亚光处理	3/8-16	15	13,5	18,5	19	9,5	65	74,5	28,5	6,5	17,5	42,5	45,5	20
06443-2A41X20	2	黑色 RAL 9005	亚光处理	3/8-16	20	13,5	18,5	19	9,5	65	74,5	28,5	6,5	17,5	42,5	45,5	20
06443-2A41X25	2	黑色 RAL 9005	亚光处理	3/8-16	25	13,5	18,5	19	9,5	65	74,5	28,5	6,5	17,5	42,5	45,5	20
06443-2A41X30	2	黑色 RAL 9005	亚光处理	3/8-16	30	13,5	18,5	19	9,5	65	74,5	28,5	6,5	17,5	42,5	45,5	20
06443-2A41X35	2	黑色 RAL 9005	亚光处理	3/8-16	35	13,5	18,5	19	9,5	65	74,5	28,5	6,5	17,5	42,5	45,5	20
06443-2A41X40	2	黑色 RAL 9005	亚光处理	3/8-16	40	13,5	18,5	19	9,5	65	74,5	28,5	6,5	17,5	42,5	45,5	20
06443-2A41X45	2	黑色 RAL 9005	亚光处理	3/8-16	45	13,5	18,5	19	9,5	65	74,5	28,5	6,5	17,5	42,5	45,5	20
06443-2A41X50	2	黑色 RAL 9005	亚光处理	3/8-16	50	13,5	18,5	19	9,5	65	74,5	28,5	6,5	17,5	42,5	45,5	20
06443-2A41X55	2	黑色 RAL 9005	亚光处理	3/8-16	55	13,5	18,5	19	9,5	65	74,5	28,5	6,5	17,5	42,5	45,5	20
06443-2A41X60	2	黑色 RAL 9005	亚光处理	3/8-16	60	13,5	18,5	19	9,5	65	74,5	28,5	6,5	17,5	42,5	45,5	20
06443-3A31X15	3	黑色 RAL 9005	亚光处理	5/16-18	15	16	21	22	11	80	91	37	10	24	54,5	58,5	22
06443-3A31X20	3	黑色 RAL 9005	亚光处理	5/16-18	20	16	21	22	11	80	91	37	10	24	54,5	58,5	22
06443-3A31X25	3	黑色 RAL 9005	亚光处理	5/16-18	25	16	21	22	11	80	91	37	10	24	54,5	58,5	22
06443-3A31X30	3	黑色 RAL 9005	亚光处理	5/16-18	30	16	21	22	11	80	91	37	10	24	54,5	58,5	22
06443-3A31X35	3	黑色 RAL 9005	亚光处理	5/16-18	35	16	21	22	11	80	91	37	10	24	54,5	58,5	22
06443-3A31X40	3	黑色 RAL 9005	亚光处理	5/16-18	40	16	21	22	11	80	91	37	10	24	54,5	58,5	22
06443-3A31X45	3	黑色 RAL 9005	亚光处理	5/16-18	45	16	21	22	11	80	91	37	10	24	54,5	58,5	22
06443-3A31X50	3	黑色 RAL 9005	亚光处理	5/16-18	50	16	21	22	11	80	91	37	10	24	54,5	58,5	22
06443-3A31X55	3	黑色 RAL 9005	亚光处理	5/16-18	55	16	21	22	11	80	91	37	10	24	54,5	58,5	22
06443-3A31X60	3	黑色 RAL 9005	亚光处理	5/16-18	60	16	21	22	11	80	91	37	10	24	54,5	58,5	22
06443-3A41X15	3	黑色 RAL 9005	亚光处理	3/8-16	15	16	21	22	11	80	91	37	10	24	54,5	58,5	22
06443-3A41X20	3	黑色 RAL 9005	亚光处理	3/8-16	20	16	21	22	11	80	91	37	10	24	54,5	58,5	22
06443-3A41X25	3	黑色 RAL 9005	亚光处理	3/8-16	25	16	21	22	11	80	91	37	10	24	54,5	58,5	22
06443-3A41X30	3	黑色 RAL 9005	亚光处理	3/8-16	30	16	21	22	11	80	91	37	10	24	54,5	58,5	22
06443-3A41X35	3	黑色 RAL 9005	亚光处理	3/8-16	35	16	21	22	11	80	91	37	10	24	54,5	58,5	22
06443-3A41X40	3	黑色 RAL 9005	亚光处理	3/8-16	40	16	21	22	11	80	91	37	10	24	54,5	58,5	22
06443-3A41X45	3	黑色 RAL 9005	亚光处理	3/8-16	45	16	21	22	11	80	91	37	10	24	54,5	58,5	22
06443-3A41X50	3	黑色 RAL 9005	亚光处理	3/8-16	50	16	21	22	11	80	91	37	10	24	54,5	58,5	22
06443-3A41X55	3	黑色 RAL 9005	亚光处理	3/8-16	55	16	21	22	11	80	91	37	10	24	54,5	58,5	22
06443-3A41X60	3	黑色 RAL 9005	亚光处理	3/8-16	60	16	21	22	11	80	91	37	10	24	54,5	58,5	22
06443-4A41X20	4	黑色 RAL 9005	亚光处理	3/8-16	20	19	27	27,5	13	95	109	43	10	27	63	67,5	24
06443-4A41X25	4	黑色 RAL 9005	亚光处理	3/8-16	25	19	27	27,5	13	95	109	43	10	27	63	67,5	24
06443-4A41X30	4	黑色 RAL 9005	亚光处理	3/8-16	30	19	27	27,5	13	95	109	43	10	27	63	67,5	24
06443-4A41X35	4	黑色 RAL 9005	亚光处理	3/8-16	35	19	27	27,5	13	95	109	43	10	27	63	67,5	24
06443-4A41X40	4	黑色 RAL 9005	亚光处理	3/8-16	40	19	27	27,5	13	95	109	43	10	27	63	67,5	24
06443-4A41X45	4	黑色 RAL 9005	亚光处理	3/8-16	45	19	27	27,5	13	95	109	43	10	27	63	67,5	24
06443-4A41X50	4	黑色 RAL 9005	亚光处理	3/8-16	50	19	27	27,5	13	95	109	43	10	27	63	67,5	24
06443-4A41X55	4	黑色 RAL 9005	亚光处理	3/8-16	55	19	27	27,5	13	95	109	43	10	27	63	67,5	24
06443-4A41X60	4	黑色 RAL 9005	亚光处理	3/8-16	60	19	27	27,5	13	95	109	43	10	27	63	67,5	24
06443-4A41X70	4	黑色 RAL 9005	亚光处理	3/8-16	70	19	27	27,5	13	95	109	43	10	27	63	67,5	24
06443-4A41X80	4	黑色 RAL 9005	亚光处理	3/8-16	80	19	27	27,5	13	95	109	43	10	27	63	67,5	24
06443-4A41X90	4	黑色 RAL 9005	亚光处理	3/8-16	90	19	27	27,5	13	95	109	43	10	27	63	67,5	24
06443-4A51X20	4	黑色 RAL 9005	亚光处理	1/2-13	20	19	27	27,5	13	95	109	43	10	27	63	67,5	24
06443-4A51X25	4	黑色 RAL 9005	亚光处理	1/2-13	25	19	27	27,5	13	95	109	43	10	27	63	67,5	24
06443-4A51X30	4	黑色 RAL 9005	亚光处理	1/2-13	30	19	27	27,5	13	95	109	43	10	27	63	67,5	24
06443-4A51X35	4	黑色 RAL 9005	亚光处理	1/2-13	35	19	27	27,5	13	95	109	43	10	27	63	67,5	24
06443-4A51X40	4	黑色 RAL 9005	亚光处理	1/2-13	40	19	27	27,5	13	95	109	43	10	27	63	67,5	24
06443-4A51X45	4	黑色 RAL 9005	亚光处理	1/2-13	45	19	27	27,5	13	95	109	43	10	27	63	67,5	24
06443-4A51X50	4	黑色 RAL 9005	亚光处理	1/2-13	50	19	27	27,5	13	95	109	43	10	27	63	67,5	24
06443-4A51X55	4	黑色 RAL 9005	亚光处理	1/2-13	55	19	27	27,5	13	95	109	43	10	27	63	67,5	24
06443-4A51X60	4	黑色 RAL 9005	亚光处理	1/2-13	60	19	27	27,5	13	95	109	43	10	27	63	67,5	24

商品概述

订货号	尺寸	主体颜色	主体表面	X	L	D	D1	D2	B	A	A1	H	H1	H2	H3	H4	齿数
06443-4A51X70	4	黑色 RAL 9005	亚光处理	1/2-13	70	19	27	27,5	13	95	109	43	10	27	63	67,5	24
06443-4A51X80	4	黑色 RAL 9005	亚光处理	1/2-13	80	19	27	27,5	13	95	109	43	10	27	63	67,5	24
06443-4A51X90	4	黑色 RAL 9005	亚光处理	1/2-13	90	19	27	27,5	13	95	109	43	10	27	63	67,5	24
06443-5A51X25	5	黑色 RAL 9005	亚光处理	1/2-13	25	23	31	32	15	110	126	49	12	31,5	73	77,5	26
06443-5A51X30	5	黑色 RAL 9005	亚光处理	1/2-13	30	23	31	32	15	110	126	49	12	31,5	73	77,5	26
06443-5A51X35	5	黑色 RAL 9005	亚光处理	1/2-13	35	23	31	32	15	110	126	49	12	31,5	73	77,5	26
06443-5A51X40	5	黑色 RAL 9005	亚光处理	1/2-13	40	23	31	32	15	110	126	49	12	31,5	73	77,5	26
06443-5A51X45	5	黑色 RAL 9005	亚光处理	1/2-13	45	23	31	32	15	110	126	49	12	31,5	73	77,5	26
06443-5A51X50	5	黑色 RAL 9005	亚光处理	1/2-13	50	23	31	32	15	110	126	49	12	31,5	73	77,5	26
06443-5A51X55	5	黑色 RAL 9005	亚光处理	1/2-13	55	23	31	32	15	110	126	49	12	31,5	73	77,5	26
06443-5A51X60	5	黑色 RAL 9005	亚光处理	1/2-13	60	23	31	32	15	110	126	49	12	31,5	73	77,5	26
06443-5A51X70	5	黑色 RAL 9005	亚光处理	1/2-13	70	23	31	32	15	110	126	49	12	31,5	73	77,5	26
06443-5A51X80	5	黑色 RAL 9005	亚光处理	1/2-13	80	23	31	32	15	110	126	49	12	31,5	73	77,5	26
06443-5A51X90	5	黑色 RAL 9005	亚光处理	1/2-13	90	23	31	32	15	110	126	49	12	31,5	73	77,5	26
06443-5A61X25	5	黑色 RAL 9005	亚光处理	5/8-11	25	23	31	32	15	110	126	49	12	31,5	73	77,5	26
06443-5A61X30	5	黑色 RAL 9005	亚光处理	5/8-11	30	23	31	32	15	110	126	49	12	31,5	73	77,5	26
06443-5A61X35	5	黑色 RAL 9005	亚光处理	5/8-11	35	23	31	32	15	110	126	49	12	31,5	73	77,5	26
06443-5A61X40	5	黑色 RAL 9005	亚光处理	5/8-11	40	23	31	32	15	110	126	49	12	31,5	73	77,5	26
06443-5A61X45	5	黑色 RAL 9005	亚光处理	5/8-11	45	23	31	32	15	110	126	49	12	31,5	73	77,5	26
06443-5A61X50	5	黑色 RAL 9005	亚光处理	5/8-11	50	23	31	32	15	110	126	49	12	31,5	73	77,5	26
06443-5A61X55	5	黑色 RAL 9005	亚光处理	5/8-11	55	23	31	32	15	110	126	49	12	31,5	73	77,5	26
06443-5A61X60	5	黑色 RAL 9005	亚光处理	5/8-11	60	23	31	32	15	110	126	49	12	31,5	73	77,5	26
06443-5A61X70	5	黑色 RAL 9005	亚光处理	5/8-11	70	23	31	32	15	110	126	49	12	31,5	73	77,5	26
06443-5A61X80	5	黑色 RAL 9005	亚光处理	5/8-11	80	23	31	32	15	110	126	49	12	31,5	73	77,5	26
06443-5A61X90	5	黑色 RAL 9005	亚光处理	5/8-11	90	23	31	32	15	110	126	49	12	31,5	73	77,5	26
06443-1A0181X10	1	黑色 RAL 9005	哑光纹理	10-24	10	10	13	14	7	40	47	24,5	4	14,5	31	34	16
06443-1A0181X15	1	黑色 RAL 9005	哑光纹理	10-24	15	10	13	14	7	40	47	24,5	4	14,5	31	34	16
06443-1A0181X20	1	黑色 RAL 9005	哑光纹理	10-24	20	10	13	14	7	40	47	24,5	4	14,5	31	34	16
06443-1A0181X25	1	黑色 RAL 9005	哑光纹理	10-24	25	10	13	14	7	40	47	24,5	4	14,5	31	34	16
06443-1A0181X30	1	黑色 RAL 9005	哑光纹理	10-24	30	10	13	14	7	40	47	24,5	4	14,5	31	34	16
06443-1A0181X35	1	黑色 RAL 9005	哑光纹理	10-24	35	10	13	14	7	40	47	24,5	4	14,5	31	34	16
06443-1A0181X40	1	黑色 RAL 9005	哑光纹理	10-24	40	10	13	14	7	40	47	24,5	4	14,5	31	34	16
06443-1A0181X45	1	黑色 RAL 9005	哑光纹理	10-24	45	10	13	14	7	40	47	24,5	4	14,5	31	34	16
06443-1A0181X50	1	黑色 RAL 9005	哑光纹理	10-24	50	10	13	14	7	40	47	24,5	4	14,5	31	34	16
06443-1A0182X10	1	橙色 RAL 2004	哑光纹理	10-24	10	10	13	14	7	40	47	24,5	4	14,5	31	34	16
06443-1A0182X15	1	橙色 RAL 2004	哑光纹理	10-24	15	10	13	14	7	40	47	24,5	4	14,5	31	34	16
06443-1A0182X20	1	橙色 RAL 2004	哑光纹理	10-24	20	10	13	14	7	40	47	24,5	4	14,5	31	34	16
06443-1A0182X25	1	橙色 RAL 2004	哑光纹理	10-24	25	10	13	14	7	40	47	24,5	4	14,5	31	34	16
06443-1A0182X30	1	橙色 RAL 2004	哑光纹理	10-24	30	10	13	14	7	40	47	24,5	4	14,5	31	34	16
06443-1A0182X35	1	橙色 RAL 2004	哑光纹理	10-24	35	10	13	14	7	40	47	24,5	4	14,5	31	34	16
06443-1A0182X40	1	橙色 RAL 2004	哑光纹理	10-24	40	10	13	14	7	40	47	24,5	4	14,5	31	34	16
06443-1A0182X45	1	橙色 RAL 2004	哑光纹理	10-24	45	10	13	14	7	40	47	24,5	4	14,5	31	34	16
06443-1A0182X50	1	橙色 RAL 2004	哑光纹理	10-24	50	10	13	14	7	40	47	24,5	4	14,5	31	34	16
06443-1A0183X10	1	黄色 RAL 1021	哑光纹理	10-24	10	10	13	14	7	40	47	24,5	4	14,5	31	34	16
06443-1A0183X15	1	黄色 RAL 1021	哑光纹理	10-24	15	10	13	14	7	40	47	24,5	4	14,5	31	34	16
06443-1A0183X20	1	黄色 RAL 1021	哑光纹理	10-24	20	10	13	14	7	40	47	24,5	4	14,5	31	34	16
06443-1A0183X25	1	黄色 RAL 1021	哑光纹理	10-24	25	10	13	14	7	40	47	24,5	4	14,5	31	34	16
06443-1A0183X30	1	黄色 RAL 1021	哑光纹理	10-24	30	10	13	14	7	40	47	24,5	4	14,5	31	34	16
06443-1A0183X35	1	黄色 RAL 1021	哑光纹理	10-24	35	10	13	14	7	40	47	24,5	4	14,5	31	34	16
06443-1A0183X40	1	黄色 RAL 1021	哑光纹理	10-24	40	10	13	14	7	40	47	24,5	4	14,5	31	34	16
06443-1A0183X45	1	黄色 RAL 1021	哑光纹理	10-24	45	10	13	14	7	40	47	24,5	4	14,5	31	34	16
06443-1A0183X50	1	黄色 RAL 1021	哑光纹理	10-24	50	10	13	14	7	40	47	24,5	4	14,5	31	34	16
06443-1A0184X10	1	红色 RAL 3020	哑光纹理	10-24	10	10	13	14	7	40	47	24,5	4	14,5	31	34	16
06443-1A0184X15	1	红色 RAL 3020	哑光纹理	10-24	15	10	13	14	7	40	47	24,5	4	14,5	31	34	16
06443-1A0184X20	1	红色 RAL 3020	哑光纹理	10-24	20	10	13	14	7	40	47	24,5	4	14,5	31	34	16
06443-1A0184X25	1	红色 RAL 3020	哑光纹理	10-24	25	10	13	14	7	40	47	24,5	4	14,5	31	34	16
06443-1A0184X30	1	红色 RAL 3020	哑光纹理	10-24	30	10	13	14	7	40	47	24,5	4	14,5	31	34	16
06443-1A0184X35	1	红色 RAL 3020	哑光纹理	10-24	35	10	13	14	7	40	47	24,5	4	14,5	31	34	16
06443-1A0184X40	1	红色 RAL 3020	哑光纹理	10-24	40	10	13	14	7	40	47	24,5	4	14,5	31	34	16
06443-1A0184X45	1	红色 RAL 3020	哑光纹理	10-24	45	10	13	14	7	40	47	24,5	4	14,5	31	34	16
06443-1A0184X50	1	红色 RAL 3020	哑光纹理	10-24	50	10	13	14	7	40	47	24,5	4	14,5	31	34	16
06443-1A0185X10	1	灰色 RAL 6032	哑光纹理	10-24	10	10	13	14	7	40	47	24,5	4	14,5	31	34	16
06443-1A0185X15	1	灰色 RAL 6032	哑光纹理	10-24	15	10	13	14	7	40	47	24,5	4	14,5	31	34	16
06443-1A0185X20	1	灰色 RAL 6032	哑光纹理	10-24	20	10	13	14	7	40	47	24,5	4	14,5	31	34	16

商品概述

订货号	尺寸	主体颜色	主体表面	X	L	D	D1	D2	B	A	A1	H	H1	H2	H3	H4	齿数
06443-1A0185X25	1	灰色 RAL 6032	哑光纹理	10-24	25	10	13	14	7	40	47	24,5	4	14,5	31	34	16
06443-1A0185X30	1	灰色 RAL 6032	哑光纹理	10-24	30	10	13	14	7	40	47	24,5	4	14,5	31	34	16
06443-1A0185X35	1	灰色 RAL 6032	哑光纹理	10-24	35	10	13	14	7	40	47	24,5	4	14,5	31	34	16
06443-1A0185X40	1	灰色 RAL 6032	哑光纹理	10-24	40	10	13	14	7	40	47	24,5	4	14,5	31	34	16
06443-1A0185X45	1	灰色 RAL 6032	哑光纹理	10-24	45	10	13	14	7	40	47	24,5	4	14,5	31	34	16
06443-1A0185X50	1	灰色 RAL 6032	哑光纹理	10-24	50	10	13	14	7	40	47	24,5	4	14,5	31	34	16
06443-1A0186X10	1	蓝色 RAL 5017	哑光纹理	10-24	10	10	13	14	7	40	47	24,5	4	14,5	31	34	16
06443-1A0186X15	1	蓝色 RAL 5017	哑光纹理	10-24	15	10	13	14	7	40	47	24,5	4	14,5	31	34	16
06443-1A0186X20	1	蓝色 RAL 5017	哑光纹理	10-24	20	10	13	14	7	40	47	24,5	4	14,5	31	34	16
06443-1A0186X25	1	蓝色 RAL 5017	哑光纹理	10-24	25	10	13	14	7	40	47	24,5	4	14,5	31	34	16
06443-1A0186X30	1	蓝色 RAL 5017	哑光纹理	10-24	30	10	13	14	7	40	47	24,5	4	14,5	31	34	16
06443-1A0186X35	1	蓝色 RAL 5017	哑光纹理	10-24	35	10	13	14	7	40	47	24,5	4	14,5	31	34	16
06443-1A0186X40	1	蓝色 RAL 5017	哑光纹理	10-24	40	10	13	14	7	40	47	24,5	4	14,5	31	34	16
06443-1A0186X45	1	蓝色 RAL 5017	哑光纹理	10-24	45	10	13	14	7	40	47	24,5	4	14,5	31	34	16
06443-1A0186X50	1	蓝色 RAL 5017	哑光纹理	10-24	50	10	13	14	7	40	47	24,5	4	14,5	31	34	16
06443-1A0187X10	1	灰色 RAL 7035	哑光纹理	10-24	10	10	13	14	7	40	47	24,5	4	14,5	31	34	16
06443-1A0187X15	1	灰色 RAL 7035	哑光纹理	10-24	15	10	13	14	7	40	47	24,5	4	14,5	31	34	16
06443-1A0187X20	1	灰色 RAL 7035	哑光纹理	10-24	20	10	13	14	7	40	47	24,5	4	14,5	31	34	16
06443-1A0187X25	1	灰色 RAL 7035	哑光纹理	10-24	25	10	13	14	7	40	47	24,5	4	14,5	31	34	16
06443-1A0187X30	1	灰色 RAL 7035	哑光纹理	10-24	30	10	13	14	7	40	47	24,5	4	14,5	31	34	16
06443-1A0187X35	1	灰色 RAL 7035	哑光纹理	10-24	35	10	13	14	7	40	47	24,5	4	14,5	31	34	16
06443-1A0187X40	1	灰色 RAL 7035	哑光纹理	10-24	40	10	13	14	7	40	47	24,5	4	14,5	31	34	16
06443-1A0187X45	1	灰色 RAL 7035	哑光纹理	10-24	45	10	13	14	7	40	47	24,5	4	14,5	31	34	16
06443-1A0187X50	1	灰色 RAL 7035	哑光纹理	10-24	50	10	13	14	7	40	47	24,5	4	14,5	31	34	16
06443-1A1181X10	1	黑色 RAL 9005	哑光纹理	10-32	10	10	13	14	7	40	47	24,5	4	14,5	31	34	16
06443-1A1181X15	1	黑色 RAL 9005	哑光纹理	10-32	15	10	13	14	7	40	47	24,5	4	14,5	31	34	16
06443-1A1181X20	1	黑色 RAL 9005	哑光纹理	10-32	20	10	13	14	7	40	47	24,5	4	14,5	31	34	16
06443-1A1181X25	1	黑色 RAL 9005	哑光纹理	10-32	25	10	13	14	7	40	47	24,5	4	14,5	31	34	16
06443-1A1181X30	1	黑色 RAL 9005	哑光纹理	10-32	30	10	13	14	7	40	47	24,5	4	14,5	31	34	16
06443-1A1181X35	1	黑色 RAL 9005	哑光纹理	10-32	35	10	13	14	7	40	47	24,5	4	14,5	31	34	16
06443-1A1181X40	1	黑色 RAL 9005	哑光纹理	10-32	40	10	13	14	7	40	47	24,5	4	14,5	31	34	16
06443-1A1181X45	1	黑色 RAL 9005	哑光纹理	10-32	45	10	13	14	7	40	47	24,5	4	14,5	31	34	16
06443-1A1181X50	1	黑色 RAL 9005	哑光纹理	10-32	50	10	13	14	7	40	47	24,5	4	14,5	31	34	16
06443-1A1182X10	1	橙色 RAL 2004	哑光纹理	10-32	10	10	13	14	7	40	47	24,5	4	14,5	31	34	16
06443-1A1182X15	1	橙色 RAL 2004	哑光纹理	10-32	15	10	13	14	7	40	47	24,5	4	14,5	31	34	16
06443-1A1182X20	1	橙色 RAL 2004	哑光纹理	10-32	20	10	13	14	7	40	47	24,5	4	14,5	31	34	16
06443-1A1182X25	1	橙色 RAL 2004	哑光纹理	10-32	25	10	13	14	7	40	47	24,5	4	14,5	31	34	16
06443-1A1182X30	1	橙色 RAL 2004	哑光纹理	10-32	30	10	13	14	7	40	47	24,5	4	14,5	31	34	16
06443-1A1182X35	1	橙色 RAL 2004	哑光纹理	10-32	35	10	13	14	7	40	47	24,5	4	14,5	31	34	16
06443-1A1182X40	1	橙色 RAL 2004	哑光纹理	10-32	40	10	13	14	7	40	47	24,5	4	14,5	31	34	16
06443-1A1182X45	1	橙色 RAL 2004	哑光纹理	10-32	45	10	13	14	7	40	47	24,5	4	14,5	31	34	16
06443-1A1182X50	1	橙色 RAL 2004	哑光纹理	10-32	50	10	13	14	7	40	47	24,5	4	14,5	31	34	16
06443-1A1183X10	1	黄色 RAL 1021	哑光纹理	10-32	10	10	13	14	7	40	47	24,5	4	14,5	31	34	16
06443-1A1183X15	1	黄色 RAL 1021	哑光纹理	10-32	15	10	13	14	7	40	47	24,5	4	14,5	31	34	16
06443-1A1183X20	1	黄色 RAL 1021	哑光纹理	10-32	20	10	13	14	7	40	47	24,5	4	14,5	31	34	16
06443-1A1183X25	1	黄色 RAL 1021	哑光纹理	10-32	25	10	13	14	7	40	47	24,5	4	14,5	31	34	16
06443-1A1183X30	1	黄色 RAL 1021	哑光纹理	10-32	30	10	13	14	7	40	47	24,5	4	14,5	31	34	16
06443-1A1183X35	1	黄色 RAL 1021	哑光纹理	10-32	35	10	13	14	7	40	47	24,5	4	14,5	31	34	16
06443-1A1183X40	1	黄色 RAL 1021	哑光纹理	10-32	40	10	13	14	7	40	47	24,5	4	14,5	31	34	16
06443-1A1183X45	1	黄色 RAL 1021	哑光纹理	10-32	45	10	13	14	7	40	47	24,5	4	14,5	31	34	16
06443-1A1183X50	1	黄色 RAL 1021	哑光纹理	10-32	50	10	13	14	7	40	47	24,5	4	14,5	31	34	16
06443-1A1184X10	1	红色 RAL 3020	哑光纹理	10-32	10	10	13	14	7	40	47	24,5	4	14,5	31	34	16
06443-1A1184X15	1	红色 RAL 3020	哑光纹理	10-32	15	10	13	14	7	40	47	24,5	4	14,5	31	34	16
06443-1A1184X20	1	红色 RAL 3020	哑光纹理	10-32	20	10	13	14	7	40	47	24,5	4	14,5	31	34	16
06443-1A1184X25	1	红色 RAL 3020	哑光纹理	10-32	25	10	13	14	7	40	47	24,5	4	14,5	31	34	16
06443-1A1184X30	1	红色 RAL 3020	哑光纹理	10-32	30	10	13	14	7	40	47	24,5	4	14,5	31	34	16
06443-1A1184X35	1	红色 RAL 3020	哑光纹理	10-32	35	10	13	14	7	40	47	24,5	4	14,5	31	34	16
06443-1A1184X40	1	红色 RAL 3020	哑光纹理	10-32	40	10	13	14	7	40	47	24,5	4	14,5	31	34	16
06443-1A1184X45	1	红色 RAL 3020	哑光纹理	10-32	45	10	13	14	7	40	47	24,5	4	14,5	31	34	16
06443-1A1184X50	1	红色 RAL 3020	哑光纹理	10-32	50	10	13	14	7	40	47	24,5	4	14,5	31	34	16
06443-1A1185X10	1	灰色 RAL 6032	哑光纹理	10-32	10	10	13	14	7	40	47	24,5	4	14,5	31	34	16
06443-1A1185X15	1	灰色 RAL 6032	哑光纹理	10-32	15	10	13	14	7	40	47	24,5	4	14,5	31	34	16
06443-1A1185X20	1	灰色 RAL 6032	哑光纹理	10-32	20	10	13	14	7	40	47	24,5	4	14,5	31	34	16
06443-1A1185X25	1	灰色 RAL 6032	哑光纹理	10-32	25	10	13	14	7	40	47	24,5	4	14,5	31	34	16

商品概述

订货号	尺寸	主体颜色	主体表面	X	L	D	D1	D2	B	A	A1	H	H1	H2	H3	H4	齿数
06443-1A1185X30	1	灰色 RAL 6032	哑光纹理	10-32	30	10	13	14	7	40	47	24,5	4	14,5	31	34	16
06443-1A1185X35	1	灰色 RAL 6032	哑光纹理	10-32	35	10	13	14	7	40	47	24,5	4	14,5	31	34	16
06443-1A1185X40	1	灰色 RAL 6032	哑光纹理	10-32	40	10	13	14	7	40	47	24,5	4	14,5	31	34	16
06443-1A1185X45	1	灰色 RAL 6032	哑光纹理	10-32	45	10	13	14	7	40	47	24,5	4	14,5	31	34	16
06443-1A1185X50	1	灰色 RAL 6032	哑光纹理	10-32	50	10	13	14	7	40	47	24,5	4	14,5	31	34	16
06443-1A1186X10	1	蓝色 RAL 5017	哑光纹理	10-32	10	10	13	14	7	40	47	24,5	4	14,5	31	34	16
06443-1A1186X15	1	蓝色 RAL 5017	哑光纹理	10-32	15	10	13	14	7	40	47	24,5	4	14,5	31	34	16
06443-1A1186X20	1	蓝色 RAL 5017	哑光纹理	10-32	20	10	13	14	7	40	47	24,5	4	14,5	31	34	16
06443-1A1186X25	1	蓝色 RAL 5017	哑光纹理	10-32	25	10	13	14	7	40	47	24,5	4	14,5	31	34	16
06443-1A1186X30	1	蓝色 RAL 5017	哑光纹理	10-32	30	10	13	14	7	40	47	24,5	4	14,5	31	34	16
06443-1A1186X35	1	蓝色 RAL 5017	哑光纹理	10-32	35	10	13	14	7	40	47	24,5	4	14,5	31	34	16
06443-1A1186X40	1	蓝色 RAL 5017	哑光纹理	10-32	40	10	13	14	7	40	47	24,5	4	14,5	31	34	16
06443-1A1186X45	1	蓝色 RAL 5017	哑光纹理	10-32	45	10	13	14	7	40	47	24,5	4	14,5	31	34	16
06443-1A1186X50	1	蓝色 RAL 5017	哑光纹理	10-32	50	10	13	14	7	40	47	24,5	4	14,5	31	34	16
06443-1A1187X10	1	灰色 RAL 7035	哑光纹理	10-32	10	10	13	14	7	40	47	24,5	4	14,5	31	34	16
06443-1A1187X15	1	灰色 RAL 7035	哑光纹理	10-32	15	10	13	14	7	40	47	24,5	4	14,5	31	34	16
06443-1A1187X20	1	灰色 RAL 7035	哑光纹理	10-32	20	10	13	14	7	40	47	24,5	4	14,5	31	34	16
06443-1A1187X25	1	灰色 RAL 7035	哑光纹理	10-32	25	10	13	14	7	40	47	24,5	4	14,5	31	34	16
06443-1A1187X30	1	灰色 RAL 7035	哑光纹理	10-32	30	10	13	14	7	40	47	24,5	4	14,5	31	34	16
06443-1A1187X35	1	灰色 RAL 7035	哑光纹理	10-32	35	10	13	14	7	40	47	24,5	4	14,5	31	34	16
06443-1A1187X40	1	灰色 RAL 7035	哑光纹理	10-32	40	10	13	14	7	40	47	24,5	4	14,5	31	34	16
06443-1A1187X45	1	灰色 RAL 7035	哑光纹理	10-32	45	10	13	14	7	40	47	24,5	4	14,5	31	34	16
06443-1A1187X50	1	灰色 RAL 7035	哑光纹理	10-32	50	10	13	14	7	40	47	24,5	4	14,5	31	34	16
06443-1A2181X10	1	黑色 RAL 9005	哑光纹理	1/4-20	10	10	13	14	7	40	47	24,5	4	14,5	31	34	16
06443-1A2181X15	1	黑色 RAL 9005	哑光纹理	1/4-20	15	10	13	14	7	40	47	24,5	4	14,5	31	34	16
06443-1A2181X20	1	黑色 RAL 9005	哑光纹理	1/4-20	20	10	13	14	7	40	47	24,5	4	14,5	31	34	16
06443-1A2181X25	1	黑色 RAL 9005	哑光纹理	1/4-20	25	10	13	14	7	40	47	24,5	4	14,5	31	34	16
06443-1A2181X30	1	黑色 RAL 9005	哑光纹理	1/4-20	30	10	13	14	7	40	47	24,5	4	14,5	31	34	16
06443-1A2181X35	1	黑色 RAL 9005	哑光纹理	1/4-20	35	10	13	14	7	40	47	24,5	4	14,5	31	34	16
06443-1A2181X40	1	黑色 RAL 9005	哑光纹理	1/4-20	40	10	13	14	7	40	47	24,5	4	14,5	31	34	16
06443-1A2181X45	1	黑色 RAL 9005	哑光纹理	1/4-20	45	10	13	14	7	40	47	24,5	4	14,5	31	34	16
06443-1A2181X50	1	黑色 RAL 9005	哑光纹理	1/4-20	50	10	13	14	7	40	47	24,5	4	14,5	31	34	16
06443-1A2182X10	1	橙色 RAL 2004	哑光纹理	1/4-20	10	10	13	14	7	40	47	24,5	4	14,5	31	34	16
06443-1A2182X15	1	橙色 RAL 2004	哑光纹理	1/4-20	15	10	13	14	7	40	47	24,5	4	14,5	31	34	16
06443-1A2182X20	1	橙色 RAL 2004	哑光纹理	1/4-20	20	10	13	14	7	40	47	24,5	4	14,5	31	34	16
06443-1A2182X25	1	橙色 RAL 2004	哑光纹理	1/4-20	25	10	13	14	7	40	47	24,5	4	14,5	31	34	16
06443-1A2182X30	1	橙色 RAL 2004	哑光纹理	1/4-20	30	10	13	14	7	40	47	24,5	4	14,5	31	34	16
06443-1A2182X35	1	橙色 RAL 2004	哑光纹理	1/4-20	35	10	13	14	7	40	47	24,5	4	14,5	31	34	16
06443-1A2182X40	1	橙色 RAL 2004	哑光纹理	1/4-20	40	10	13	14	7	40	47	24,5	4	14,5	31	34	16
06443-1A2182X45	1	橙色 RAL 2004	哑光纹理	1/4-20	45	10	13	14	7	40	47	24,5	4	14,5	31	34	16
06443-1A2182X50	1	橙色 RAL 2004	哑光纹理	1/4-20	50	10	13	14	7	40	47	24,5	4	14,5	31	34	16
06443-1A2183X10	1	黄色 RAL 1021	哑光纹理	1/4-20	10	10	13	14	7	40	47	24,5	4	14,5	31	34	16
06443-1A2183X15	1	黄色 RAL 1021	哑光纹理	1/4-20	15	10	13	14	7	40	47	24,5	4	14,5	31	34	16
06443-1A2183X20	1	黄色 RAL 1021	哑光纹理	1/4-20	20	10	13	14	7	40	47	24,5	4	14,5	31	34	16
06443-1A2183X25	1	黄色 RAL 1021	哑光纹理	1/4-20	25	10	13	14	7	40	47	24,5	4	14,5	31	34	16
06443-1A2183X30	1	黄色 RAL 1021	哑光纹理	1/4-20	30	10	13	14	7	40	47	24,5	4	14,5	31	34	16
06443-1A2183X35	1	黄色 RAL 1021	哑光纹理	1/4-20	35	10	13	14	7	40	47	24,5	4	14,5	31	34	16
06443-1A2183X40	1	黄色 RAL 1021	哑光纹理	1/4-20	40	10	13	14	7	40	47	24,5	4	14,5	31	34	16
06443-1A2183X45	1	黄色 RAL 1021	哑光纹理	1/4-20	45	10	13	14	7	40	47	24,5	4	14,5	31	34	16
06443-1A2183X50	1	黄色 RAL 1021	哑光纹理	1/4-20	50	10	13	14	7	40	47	24,5	4	14,5	31	34	16
06443-1A2184X10	1	红色 RAL 3020	哑光纹理	1/4-20	10	10	13	14	7	40	47	24,5	4	14,5	31	34	16
06443-1A2184X15	1	红色 RAL 3020	哑光纹理	1/4-20	15	10	13	14	7	40	47	24,5	4	14,5	31	34	16
06443-1A2184X20	1	红色 RAL 3020	哑光纹理	1/4-20	20	10	13	14	7	40	47	24,5	4	14,5	31	34	16
06443-1A2184X25	1	红色 RAL 3020	哑光纹理	1/4-20	25	10	13	14	7	40	47	24,5	4	14,5	31	34	16
06443-1A2184X30	1	红色 RAL 3020	哑光纹理	1/4-20	30	10	13	14	7	40	47	24,5	4	14,5	31	34	16
06443-1A2184X35	1	红色 RAL 3020	哑光纹理	1/4-20	35	10	13	14	7	40	47	24,5	4	14,5	31	34	16
06443-1A2184X40	1	红色 RAL 3020	哑光纹理	1/4-20	40	10	13	14	7	40	47	24,5	4	14,5	31	34	16
06443-1A2184X45	1	红色 RAL 3020	哑光纹理	1/4-20	45	10	13	14	7	40	47	24,5	4	14,5	31	34	16
06443-1A2184X50	1	红色 RAL 3020	哑光纹理	1/4-20	50	10	13	14	7	40	47	24,5	4	14,5	31	34	16
06443-1A2185X10	1	灰色 RAL 6032	哑光纹理	1/4-20	10	10	13	14	7	40	47	24,5	4	14,5	31	34	16
06443-1A2185X15	1	灰色 RAL 6032	哑光纹理	1/4-20	15	10	13	14	7	40	47	24,5	4	14,5	31	34	16
06443-1A2185X20	1	灰色 RAL 6032	哑光纹理	1/4-20	20	10	13	14	7	40	47	24,5	4	14,5	31	34	16
06443-1A2185X25	1	灰色 RAL 6032	哑光纹理	1/4-20	25	10	13	14	7	40	47	24,5	4	14,5	31	34	16
06443-1A2185X30	1	灰色 RAL 6032	哑光纹理	1/4-20	30	10	13	14	7	40	47	24,5	4	14,5	31	34	16

商品概述

订货号	尺寸	主体颜色	主体表面	X	L	D	D1	D2	B	A	A1	H	H1	H2	H3	H4	齿数
06443-1A2185X35	1	灰色 RAL 6032	哑光纹理	1/4-20	35	10	13	14	7	40	47	24,5	4	14,5	31	34	16
06443-1A2185X40	1	灰色 RAL 6032	哑光纹理	1/4-20	40	10	13	14	7	40	47	24,5	4	14,5	31	34	16
06443-1A2185X45	1	灰色 RAL 6032	哑光纹理	1/4-20	45	10	13	14	7	40	47	24,5	4	14,5	31	34	16
06443-1A2185X50	1	灰色 RAL 6032	哑光纹理	1/4-20	50	10	13	14	7	40	47	24,5	4	14,5	31	34	16
06443-1A2186X10	1	蓝色 RAL 5017	哑光纹理	1/4-20	10	10	13	14	7	40	47	24,5	4	14,5	31	34	16
06443-1A2186X15	1	蓝色 RAL 5017	哑光纹理	1/4-20	15	10	13	14	7	40	47	24,5	4	14,5	31	34	16
06443-1A2186X20	1	蓝色 RAL 5017	哑光纹理	1/4-20	20	10	13	14	7	40	47	24,5	4	14,5	31	34	16
06443-1A2186X25	1	蓝色 RAL 5017	哑光纹理	1/4-20	25	10	13	14	7	40	47	24,5	4	14,5	31	34	16
06443-1A2186X30	1	蓝色 RAL 5017	哑光纹理	1/4-20	30	10	13	14	7	40	47	24,5	4	14,5	31	34	16
06443-1A2186X35	1	蓝色 RAL 5017	哑光纹理	1/4-20	35	10	13	14	7	40	47	24,5	4	14,5	31	34	16
06443-1A2186X40	1	蓝色 RAL 5017	哑光纹理	1/4-20	40	10	13	14	7	40	47	24,5	4	14,5	31	34	16
06443-1A2186X45	1	蓝色 RAL 5017	哑光纹理	1/4-20	45	10	13	14	7	40	47	24,5	4	14,5	31	34	16
06443-1A2186X50	1	蓝色 RAL 5017	哑光纹理	1/4-20	50	10	13	14	7	40	47	24,5	4	14,5	31	34	16
06443-1A2187X10	1	灰色 RAL 7035	哑光纹理	1/4-20	10	10	13	14	7	40	47	24,5	4	14,5	31	34	16
06443-1A2187X15	1	灰色 RAL 7035	哑光纹理	1/4-20	15	10	13	14	7	40	47	24,5	4	14,5	31	34	16
06443-1A2187X20	1	灰色 RAL 7035	哑光纹理	1/4-20	20	10	13	14	7	40	47	24,5	4	14,5	31	34	16
06443-1A2187X25	1	灰色 RAL 7035	哑光纹理	1/4-20	25	10	13	14	7	40	47	24,5	4	14,5	31	34	16
06443-1A2187X30	1	灰色 RAL 7035	哑光纹理	1/4-20	30	10	13	14	7	40	47	24,5	4	14,5	31	34	16
06443-1A2187X35	1	灰色 RAL 7035	哑光纹理	1/4-20	35	10	13	14	7	40	47	24,5	4	14,5	31	34	16
06443-1A2187X40	1	灰色 RAL 7035	哑光纹理	1/4-20	40	10	13	14	7	40	47	24,5	4	14,5	31	34	16
06443-1A2187X45	1	灰色 RAL 7035	哑光纹理	1/4-20	45	10	13	14	7	40	47	24,5	4	14,5	31	34	16
06443-1A2187X50	1	灰色 RAL 7035	哑光纹理	1/4-20	50	10	13	14	7	40	47	24,5	4	14,5	31	34	16
06443-2A2181X15	2	黑色 RAL 9005	哑光纹理	1/4-20	15	13,5	18,5	19	10	65	74,5	28,5	6,5	17,5	42,5	45,5	20
06443-2A2181X20	2	黑色 RAL 9005	哑光纹理	1/4-20	20	13,5	18,5	19	10	65	74,5	28,5	6,5	17,5	42,5	45,5	20
06443-2A2181X25	2	黑色 RAL 9005	哑光纹理	1/4-20	25	13,5	18,5	19	10	65	74,5	28,5	6,5	17,5	42,5	45,5	20
06443-2A2181X30	2	黑色 RAL 9005	哑光纹理	1/4-20	30	13,5	18,5	19	10	65	74,5	28,5	6,5	17,5	42,5	45,5	20
06443-2A2181X35	2	黑色 RAL 9005	哑光纹理	1/4-20	35	13,5	18,5	19	10	65	74,5	28,5	6,5	17,5	42,5	45,5	20
06443-2A2181X40	2	黑色 RAL 9005	哑光纹理	1/4-20	40	13,5	18,5	19	10	65	74,5	28,5	6,5	17,5	42,5	45,5	20
06443-2A2181X45	2	黑色 RAL 9005	哑光纹理	1/4-20	45	13,5	18,5	19	10	65	74,5	28,5	6,5	17,5	42,5	45,5	20
06443-2A2181X50	2	黑色 RAL 9005	哑光纹理	1/4-20	50	13,5	18,5	19	10	65	74,5	28,5	6,5	17,5	42,5	45,5	20
06443-2A2181X55	2	黑色 RAL 9005	哑光纹理	1/4-20	55	13,5	18,5	19	10	65	74,5	28,5	6,5	17,5	42,5	45,5	20
06443-2A2181X60	2	黑色 RAL 9005	哑光纹理	1/4-20	60	13,5	18,5	19	10	65	74,5	28,5	6,5	17,5	42,5	45,5	20
06443-2A2182X15	2	橙色 RAL 2004	哑光纹理	1/4-20	15	13,5	18,5	19	10	65	74,5	28,5	6,5	17,5	42,5	45,5	20
06443-2A2182X20	2	橙色 RAL 2004	哑光纹理	1/4-20	20	13,5	18,5	19	10	65	74,5	28,5	6,5	17,5	42,5	45,5	20
06443-2A2182X25	2	橙色 RAL 2004	哑光纹理	1/4-20	25	13,5	18,5	19	10	65	74,5	28,5	6,5	17,5	42,5	45,5	20
06443-2A2182X30	2	橙色 RAL 2004	哑光纹理	1/4-20	30	13,5	18,5	19	10	65	74,5	28,5	6,5	17,5	42,5	45,5	20
06443-2A2182X35	2	橙色 RAL 2004	哑光纹理	1/4-20	35	13,5	18,5	19	10	65	74,5	28,5	6,5	17,5	42,5	45,5	20
06443-2A2182X40	2	橙色 RAL 2004	哑光纹理	1/4-20	40	13,5	18,5	19	10	65	74,5	28,5	6,5	17,5	42,5	45,5	20
06443-2A2182X45	2	橙色 RAL 2004	哑光纹理	1/4-20	45	13,5	18,5	19	10	65	74,5	28,5	6,5	17,5	42,5	45,5	20
06443-2A2182X50	2	橙色 RAL 2004	哑光纹理	1/4-20	50	13,5	18,5	19	10	65	74,5	28,5	6,5	17,5	42,5	45,5	20
06443-2A2182X55	2	橙色 RAL 2004	哑光纹理	1/4-20	55	13,5	18,5	19	10	65	74,5	28,5	6,5	17,5	42,5	45,5	20
06443-2A2182X60	2	橙色 RAL 2004	哑光纹理	1/4-20	60	13,5	18,5	19	10	65	74,5	28,5	6,5	17,5	42,5	45,5	20
06443-2A2183X15	2	黄色 RAL 1021	哑光纹理	1/4-20	15	13,5	18,5	19	10	65	74,5	28,5	6,5	17,5	42,5	45,5	20
06443-2A2183X20	2	黄色 RAL 1021	哑光纹理	1/4-20	20	13,5	18,5	19	10	65	74,5	28,5	6,5	17,5	42,5	45,5	20
06443-2A2183X25	2	黄色 RAL 1021	哑光纹理	1/4-20	25	13,5	18,5	19	10	65	74,5	28,5	6,5	17,5	42,5	45,5	20
06443-2A2183X30	2	黄色 RAL 1021	哑光纹理	1/4-20	30	13,5	18,5	19	10	65	74,5	28,5	6,5	17,5	42,5	45,5	20
06443-2A2183X35	2	黄色 RAL 1021	哑光纹理	1/4-20	35	13,5	18,5	19	10	65	74,5	28,5	6,5	17,5	42,5	45,5	20
06443-2A2183X40	2	黄色 RAL 1021	哑光纹理	1/4-20	40	13,5	18,5	19	10	65	74,5	28,5	6,5	17,5	42,5	45,5	20
06443-2A2183X45	2	黄色 RAL 1021	哑光纹理	1/4-20	45	13,5	18,5	19	10	65	74,5	28,5	6,5	17,5	42,5	45,5	20
06443-2A2183X50	2	黄色 RAL 1021	哑光纹理	1/4-20	50	13,5	18,5	19	10	65	74,5	28,5	6,5	17,5	42,5	45,5	20
06443-2A2183X55	2	黄色 RAL 1021	哑光纹理	1/4-20	55	13,5	18,5	19	10	65	74,5	28,5	6,5	17,5	42,5	45,5	20
06443-2A2183X60	2	黄色 RAL 1021	哑光纹理	1/4-20	60	13,5	18,5	19	10	65	74,5	28,5	6,5	17,5	42,5	45,5	20
06443-2A2184X15	2	红色 RAL 3020	哑光纹理	1/4-20	15	13,5	18,5	19	10	65	74,5	28,5	6,5	17,5	42,5	45,5	20
06443-2A2184X20	2	红色 RAL 3020	哑光纹理	1/4-20	20	13,5	18,5	19	10	65	74,5	28,5	6,5	17,5	42,5	45,5	20
06443-2A2184X25	2	红色 RAL 3020	哑光纹理	1/4-20	25	13,5	18,5	19	10	65	74,5	28,5	6,5	17,5	42,5	45,5	20
06443-2A2184X30	2	红色 RAL 3020	哑光纹理	1/4-20	30	13,5	18,5	19	10	65	74,5	28,5	6,5	17,5	42,5	45,5	20
06443-2A2184X35	2	红色 RAL 3020	哑光纹理	1/4-20	35	13,5	18,5	19	10	65	74,5	28,5	6,5	17,5	42,5	45,5	20
06443-2A2184X40	2	红色 RAL 3020	哑光纹理	1/4-20	40	13,5	18,5	19	10	65	74,5	28,5	6,5	17,5	42,5	45,5	20
06443-2A2184X45	2	红色 RAL 3020	哑光纹理	1/4-20	45	13,5	18,5	19	10	65	74,5	28,5	6,5	17,5	42,5	45,5	20
06443-2A2184X50	2	红色 RAL 3020	哑光纹理	1/4-20	50	13,5	18,5	19	10	65	74,5	28,5	6,5	17,5	42,5	45,5	20
06443-2A2184X55	2	红色 RAL 3020	哑光纹理	1/4-20	55	13,5	18,5	19	10	65	74,5	28,5	6,5	17,5	42,5	45,5	20
06443-2A2184X60	2	红色 RAL 3020	哑光纹理	1/4-20	60	13,5	18,5	19	10	65	74,5	28,5	6,5	17,5	42,5	45,5	20
06443-2A2185X15	2	灰色 RAL 6032	哑光纹理	1/4-20	15	13,5	18,5	19	10	65	74,5	28,5	6,5	17,5	42,5	45,5	20
06443-2A2185X20	2	灰色 RAL 6032	哑光纹理	1/4-20	20	13,5	18,5	19	10	65	74,5	28,5	6,5	17,5	42,5	45,5	20

商品概述

订货号	尺寸	主体颜色	主体表面	X	L	D	D1	D2	B	A	A1	H	H1	H2	H3	H4	齿数
06443-2A2185X25	2	灰色 RAL 6032	哑光纹理	1/4-20	25	13,5	18,5	19	10	65	74,5	28,5	6,5	17,5	42,5	45,5	20
06443-2A2185X30	2	灰色 RAL 6032	哑光纹理	1/4-20	30	13,5	18,5	19	10	65	74,5	28,5	6,5	17,5	42,5	45,5	20
06443-2A2185X35	2	灰色 RAL 6032	哑光纹理	1/4-20	35	13,5	18,5	19	10	65	74,5	28,5	6,5	17,5	42,5	45,5	20
06443-2A2185X40	2	灰色 RAL 6032	哑光纹理	1/4-20	40	13,5	18,5	19	10	65	74,5	28,5	6,5	17,5	42,5	45,5	20
06443-2A2185X45	2	灰色 RAL 6032	哑光纹理	1/4-20	45	13,5	18,5	19	10	65	74,5	28,5	6,5	17,5	42,5	45,5	20
06443-2A2185X50	2	灰色 RAL 6032	哑光纹理	1/4-20	50	13,5	18,5	19	10	65	74,5	28,5	6,5	17,5	42,5	45,5	20
06443-2A2185X55	2	灰色 RAL 6032	哑光纹理	1/4-20	55	13,5	18,5	19	10	65	74,5	28,5	6,5	17,5	42,5	45,5	20
06443-2A2185X60	2	灰色 RAL 6032	哑光纹理	1/4-20	60	13,5	18,5	19	10	65	74,5	28,5	6,5	17,5	42,5	45,5	20
06443-2A2186X15	2	蓝色 RAL 5017	哑光纹理	1/4-20	15	13,5	18,5	19	10	65	74,5	28,5	6,5	17,5	42,5	45,5	20
06443-2A2186X20	2	蓝色 RAL 5017	哑光纹理	1/4-20	20	13,5	18,5	19	10	65	74,5	28,5	6,5	17,5	42,5	45,5	20
06443-2A2186X25	2	蓝色 RAL 5017	哑光纹理	1/4-20	25	13,5	18,5	19	10	65	74,5	28,5	6,5	17,5	42,5	45,5	20
06443-2A2186X30	2	蓝色 RAL 5017	哑光纹理	1/4-20	30	13,5	18,5	19	10	65	74,5	28,5	6,5	17,5	42,5	45,5	20
06443-2A2186X35	2	蓝色 RAL 5017	哑光纹理	1/4-20	35	13,5	18,5	19	10	65	74,5	28,5	6,5	17,5	42,5	45,5	20
06443-2A2186X40	2	蓝色 RAL 5017	哑光纹理	1/4-20	40	13,5	18,5	19	10	65	74,5	28,5	6,5	17,5	42,5	45,5	20
06443-2A2186X45	2	蓝色 RAL 5017	哑光纹理	1/4-20	45	13,5	18,5	19	10	65	74,5	28,5	6,5	17,5	42,5	45,5	20
06443-2A2186X50	2	蓝色 RAL 5017	哑光纹理	1/4-20	50	13,5	18,5	19	10	65	74,5	28,5	6,5	17,5	42,5	45,5	20
06443-2A2186X55	2	蓝色 RAL 5017	哑光纹理	1/4-20	55	13,5	18,5	19	10	65	74,5	28,5	6,5	17,5	42,5	45,5	20
06443-2A2186X60	2	蓝色 RAL 5017	哑光纹理	1/4-20	60	13,5	18,5	19	10	65	74,5	28,5	6,5	17,5	42,5	45,5	20
06443-2A2187X15	2	灰色 RAL 7035	哑光纹理	1/4-20	15	13,5	18,5	19	10	65	74,5	28,5	6,5	17,5	42,5	45,5	20
06443-2A2187X20	2	灰色 RAL 7035	哑光纹理	1/4-20	20	13,5	18,5	19	10	65	74,5	28,5	6,5	17,5	42,5	45,5	20
06443-2A2187X25	2	灰色 RAL 7035	哑光纹理	1/4-20	25	13,5	18,5	19	10	65	74,5	28,5	6,5	17,5	42,5	45,5	20
06443-2A2187X30	2	灰色 RAL 7035	哑光纹理	1/4-20	30	13,5	18,5	19	10	65	74,5	28,5	6,5	17,5	42,5	45,5	20
06443-2A2187X35	2	灰色 RAL 7035	哑光纹理	1/4-20	35	13,5	18,5	19	10	65	74,5	28,5	6,5	17,5	42,5	45,5	20
06443-2A2187X40	2	灰色 RAL 7035	哑光纹理	1/4-20	40	13,5	18,5	19	10	65	74,5	28,5	6,5	17,5	42,5	45,5	20
06443-2A2187X45	2	灰色 RAL 7035	哑光纹理	1/4-20	45	13,5	18,5	19	10	65	74,5	28,5	6,5	17,5	42,5	45,5	20
06443-2A2187X50	2	灰色 RAL 7035	哑光纹理	1/4-20	50	13,5	18,5	19	10	65	74,5	28,5	6,5	17,5	42,5	45,5	20
06443-2A2187X55	2	灰色 RAL 7035	哑光纹理	1/4-20	55	13,5	18,5	19	10	65	74,5	28,5	6,5	17,5	42,5	45,5	20
06443-2A2187X60	2	灰色 RAL 7035	哑光纹理	1/4-20	60	13,5	18,5	19	10	65	74,5	28,5	6,5	17,5	42,5	45,5	20
06443-2A3181X15	2	黑色 RAL 9005	哑光纹理	5/16-18	15	13,5	18,5	19	10	65	74,5	28,5	6,5	17,5	42,5	45,5	20
06443-2A3181X20	2	黑色 RAL 9005	哑光纹理	5/16-18	20	13,5	18,5	19	10	65	74,5	28,5	6,5	17,5	42,5	45,5	20
06443-2A3181X25	2	黑色 RAL 9005	哑光纹理	5/16-18	25	13,5	18,5	19	10	65	74,5	28,5	6,5	17,5	42,5	45,5	20
06443-2A3181X30	2	黑色 RAL 9005	哑光纹理	5/16-18	30	13,5	18,5	19	10	65	74,5	28,5	6,5	17,5	42,5	45,5	20
06443-2A3181X35	2	黑色 RAL 9005	哑光纹理	5/16-18	35	13,5	18,5	19	10	65	74,5	28,5	6,5	17,5	42,5	45,5	20
06443-2A3181X40	2	黑色 RAL 9005	哑光纹理	5/16-18	40	13,5	18,5	19	10	65	74,5	28,5	6,5	17,5	42,5	45,5	20
06443-2A3181X45	2	黑色 RAL 9005	哑光纹理	5/16-18	45	13,5	18,5	19	10	65	74,5	28,5	6,5	17,5	42,5	45,5	20
06443-2A3181X50	2	黑色 RAL 9005	哑光纹理	5/16-18	50	13,5	18,5	19	10	65	74,5	28,5	6,5	17,5	42,5	45,5	20
06443-2A3181X55	2	黑色 RAL 9005	哑光纹理	5/16-18	55	13,5	18,5	19	10	65	74,5	28,5	6,5	17,5	42,5	45,5	20
06443-2A3181X60	2	黑色 RAL 9005	哑光纹理	5/16-18	60	13,5	18,5	19	10	65	74,5	28,5	6,5	17,5	42,5	45,5	20
06443-2A3182X15	2	橙色 RAL 2004	哑光纹理	5/16-18	15	13,5	18,5	19	10	65	74,5	28,5	6,5	17,5	42,5	45,5	20
06443-2A3182X20	2	橙色 RAL 2004	哑光纹理	5/16-18	20	13,5	18,5	19	10	65	74,5	28,5	6,5	17,5	42,5	45,5	20
06443-2A3182X25	2	橙色 RAL 2004	哑光纹理	5/16-18	25	13,5	18,5	19	10	65	74,5	28,5	6,5	17,5	42,5	45,5	20
06443-2A3182X30	2	橙色 RAL 2004	哑光纹理	5/16-18	30	13,5	18,5	19	10	65	74,5	28,5	6,5	17,5	42,5	45,5	20
06443-2A3182X35	2	橙色 RAL 2004	哑光纹理	5/16-18	35	13,5	18,5	19	10	65	74,5	28,5	6,5	17,5	42,5	45,5	20
06443-2A3182X40	2	橙色 RAL 2004	哑光纹理	5/16-18	40	13,5	18,5	19	10	65	74,5	28,5	6,5	17,5	42,5	45,5	20
06443-2A3182X45	2	橙色 RAL 2004	哑光纹理	5/16-18	45	13,5	18,5	19	10	65	74,5	28,5	6,5	17,5	42,5	45,5	20
06443-2A3182X50	2	橙色 RAL 2004	哑光纹理	5/16-18	50	13,5	18,5	19	10	65	74,5	28,5	6,5	17,5	42,5	45,5	20
06443-2A3182X55	2	橙色 RAL 2004	哑光纹理	5/16-18	55	13,5	18,5	19	10	65	74,5	28,5	6,5	17,5	42,5	45,5	20
06443-2A3182X60	2	橙色 RAL 2004	哑光纹理	5/16-18	60	13,5	18,5	19	10	65	74,5	28,5	6,5	17,5	42,5	45,5	20
06443-2A3183X15	2	黄色 RAL 1021	哑光纹理	5/16-18	15	13,5	18,5	19	10	65	74,5	28,5	6,5	17,5	42,5	45,5	20
06443-2A3183X20	2	黄色 RAL 1021	哑光纹理	5/16-18	20	13,5	18,5	19	10	65	74,5	28,5	6,5	17,5	42,5	45,5	20
06443-2A3183X25	2	黄色 RAL 1021	哑光纹理	5/16-18	25	13,5	18,5	19	10	65	74,5	28,5	6,5	17,5	42,5	45,5	20
06443-2A3183X30	2	黄色 RAL 1021	哑光纹理	5/16-18	30	13,5	18,5	19	10	65	74,5	28,5	6,5	17,5	42,5	45,5	20
06443-2A3183X35	2	黄色 RAL 1021	哑光纹理	5/16-18	35	13,5	18,5	19	10	65	74,5	28,5	6,5	17,5	42,5	45,5	20
06443-2A3183X40	2	黄色 RAL 1021	哑光纹理	5/16-18	40	13,5	18,5	19	10	65	74,5	28,5	6,5	17,5	42,5	45,5	20
06443-2A3183X45	2	黄色 RAL 1021	哑光纹理	5/16-18	45	13,5	18,5	19	10	65	74,5	28,5	6,5	17,5	42,5	45,5	20
06443-2A3183X50	2	黄色 RAL 1021	哑光纹理	5/16-18	50	13,5	18,5	19	10	65	74,5	28,5	6,5	17,5	42,5	45,5	20
06443-2A3183X55	2	黄色 RAL 1021	哑光纹理	5/16-18	55	13,5	18,5	19	10	65	74,5	28,5	6,5	17,5	42,5	45,5	20
06443-2A3183X60	2	黄色 RAL 1021	哑光纹理	5/16-18	60	13,5	18,5	19	10	65	74,5	28,5	6,5	17,5	42,5	45,5	20
06443-2A3184X15	2	红色 RAL 3020	哑光纹理	5/16-18	15	13,5	18,5	19	10	65	74,5	28,5	6,5	17,5	42,5	45,5	20
06443-2A3184X20	2	红色 RAL 3020	哑光纹理	5/16-18	20	13,5	18,5	19	10	65	74,5	28,5	6,5	17,5	42,5	45,5	20
06443-2A3184X25	2	红色 RAL 3020	哑光纹理	5/16-18	25	13,5	18,5	19	10	65	74,5	28,5	6,5	17,5	42,5	45,5	20
06443-2A3184X30	2	红色 RAL 3020	哑光纹理	5/16-18	30	13,5	18,5	19	10	65	74,5	28,5	6,5	17,5	42,5	45,5	20
06443-2A3184X35	2	红色 RAL 3020	哑光纹理	5/16-18	35	13,5	18,5	19	10	65	74,5	28,5	6,5	17,5	42,5	45,5	20
06443-2A3184X40	2	红色 RAL 3020	哑光纹理	5/16-18	40	13,5	18,5	19	10	65	74,5	28,5	6,5	17,5	42,5	45,5	20

商品概述

订货号	尺寸	主体颜色	主体表面	X	L	D	D1	D2	B	A	A1	H	H1	H2	H3	H4	齿数
06443-2A3184X45	2	红色 RAL 3020	哑光纹理	5/16-18	45	13,5	18,5	19	10	65	74,5	28,5	6,5	17,5	42,5	45,5	20
06443-2A3184X50	2	红色 RAL 3020	哑光纹理	5/16-18	50	13,5	18,5	19	10	65	74,5	28,5	6,5	17,5	42,5	45,5	20
06443-2A3184X55	2	红色 RAL 3020	哑光纹理	5/16-18	55	13,5	18,5	19	10	65	74,5	28,5	6,5	17,5	42,5	45,5	20
06443-2A3184X60	2	红色 RAL 3020	哑光纹理	5/16-18	60	13,5	18,5	19	10	65	74,5	28,5	6,5	17,5	42,5	45,5	20
06443-2A3185X15	2	灰色 RAL 6032	哑光纹理	5/16-18	15	13,5	18,5	19	10	65	74,5	28,5	6,5	17,5	42,5	45,5	20
06443-2A3185X20	2	灰色 RAL 6032	哑光纹理	5/16-18	20	13,5	18,5	19	10	65	74,5	28,5	6,5	17,5	42,5	45,5	20
06443-2A3185X25	2	灰色 RAL 6032	哑光纹理	5/16-18	25	13,5	18,5	19	10	65	74,5	28,5	6,5	17,5	42,5	45,5	20
06443-2A3185X30	2	灰色 RAL 6032	哑光纹理	5/16-18	30	13,5	18,5	19	10	65	74,5	28,5	6,5	17,5	42,5	45,5	20
06443-2A3185X35	2	灰色 RAL 6032	哑光纹理	5/16-18	35	13,5	18,5	19	10	65	74,5	28,5	6,5	17,5	42,5	45,5	20
06443-2A3185X40	2	灰色 RAL 6032	哑光纹理	5/16-18	40	13,5	18,5	19	10	65	74,5	28,5	6,5	17,5	42,5	45,5	20
06443-2A3185X45	2	灰色 RAL 6032	哑光纹理	5/16-18	45	13,5	18,5	19	10	65	74,5	28,5	6,5	17,5	42,5	45,5	20
06443-2A3185X50	2	灰色 RAL 6032	哑光纹理	5/16-18	50	13,5	18,5	19	10	65	74,5	28,5	6,5	17,5	42,5	45,5	20
06443-2A3185X55	2	灰色 RAL 6032	哑光纹理	5/16-18	55	13,5	18,5	19	10	65	74,5	28,5	6,5	17,5	42,5	45,5	20
06443-2A3185X60	2	灰色 RAL 6032	哑光纹理	5/16-18	60	13,5	18,5	19	10	65	74,5	28,5	6,5	17,5	42,5	45,5	20
06443-2A3186X15	2	蓝色 RAL 5017	哑光纹理	5/16-18	15	13,5	18,5	19	10	65	74,5	28,5	6,5	17,5	42,5	45,5	20
06443-2A3186X20	2	蓝色 RAL 5017	哑光纹理	5/16-18	20	13,5	18,5	19	10	65	74,5	28,5	6,5	17,5	42,5	45,5	20
06443-2A3186X25	2	蓝色 RAL 5017	哑光纹理	5/16-18	25	13,5	18,5	19	10	65	74,5	28,5	6,5	17,5	42,5	45,5	20
06443-2A3186X30	2	蓝色 RAL 5017	哑光纹理	5/16-18	30	13,5	18,5	19	10	65	74,5	28,5	6,5	17,5	42,5	45,5	20
06443-2A3186X35	2	蓝色 RAL 5017	哑光纹理	5/16-18	35	13,5	18,5	19	10	65	74,5	28,5	6,5	17,5	42,5	45,5	20
06443-2A3186X40	2	蓝色 RAL 5017	哑光纹理	5/16-18	40	13,5	18,5	19	10	65	74,5	28,5	6,5	17,5	42,5	45,5	20
06443-2A3186X45	2	蓝色 RAL 5017	哑光纹理	5/16-18	45	13,5	18,5	19	10	65	74,5	28,5	6,5	17,5	42,5	45,5	20
06443-2A3186X50	2	蓝色 RAL 5017	哑光纹理	5/16-18	50	13,5	18,5	19	10	65	74,5	28,5	6,5	17,5	42,5	45,5	20
06443-2A3186X55	2	蓝色 RAL 5017	哑光纹理	5/16-18	55	13,5	18,5	19	10	65	74,5	28,5	6,5	17,5	42,5	45,5	20
06443-2A3186X60	2	蓝色 RAL 5017	哑光纹理	5/16-18	60	13,5	18,5	19	10	65	74,5	28,5	6,5	17,5	42,5	45,5	20
06443-2A3187X15	2	灰色 RAL 7035	哑光纹理	5/16-18	15	13,5	18,5	19	10	65	74,5	28,5	6,5	17,5	42,5	45,5	20
06443-2A3187X20	2	灰色 RAL 7035	哑光纹理	5/16-18	20	13,5	18,5	19	10	65	74,5	28,5	6,5	17,5	42,5	45,5	20
06443-2A3187X25	2	灰色 RAL 7035	哑光纹理	5/16-18	25	13,5	18,5	19	10	65	74,5	28,5	6,5	17,5	42,5	45,5	20
06443-2A3187X30	2	灰色 RAL 7035	哑光纹理	5/16-18	30	13,5	18,5	19	10	65	74,5	28,5	6,5	17,5	42,5	45,5	20
06443-2A3187X35	2	灰色 RAL 7035	哑光纹理	5/16-18	35	13,5	18,5	19	10	65	74,5	28,5	6,5	17,5	42,5	45,5	20
06443-2A3187X40	2	灰色 RAL 7035	哑光纹理	5/16-18	40	13,5	18,5	19	10	65	74,5	28,5	6,5	17,5	42,5	45,5	20
06443-2A3187X45	2	灰色 RAL 7035	哑光纹理	5/16-18	45	13,5	18,5	19	10	65	74,5	28,5	6,5	17,5	42,5	45,5	20
06443-2A3187X50	2	灰色 RAL 7035	哑光纹理	5/16-18	50	13,5	18,5	19	10	65	74,5	28,5	6,5	17,5	42,5	45,5	20
06443-2A3187X55	2	灰色 RAL 7035	哑光纹理	5/16-18	55	13,5	18,5	19	10	65	74,5	28,5	6,5	17,5	42,5	45,5	20
06443-2A3187X60	2	灰色 RAL 7035	哑光纹理	5/16-18	60	13,5	18,5	19	10	65	74,5	28,5	6,5	17,5	42,5	45,5	20
06443-2A4181X15	2	黑色 RAL 9005	哑光纹理	3/8-16	15	13,5	18,5	19	10	65	74,5	28,5	6,5	17,5	42,5	45,5	20
06443-2A4181X20	2	黑色 RAL 9005	哑光纹理	3/8-16	20	13,5	18,5	19	10	65	74,5	28,5	6,5	17,5	42,5	45,5	20
06443-2A4181X25	2	黑色 RAL 9005	哑光纹理	3/8-16	25	13,5	18,5	19	10	65	74,5	28,5	6,5	17,5	42,5	45,5	20
06443-2A4181X30	2	黑色 RAL 9005	哑光纹理	3/8-16	30	13,5	18,5	19	10	65	74,5	28,5	6,5	17,5	42,5	45,5	20
06443-2A4181X35	2	黑色 RAL 9005	哑光纹理	3/8-16	35	13,5	18,5	19	10	65	74,5	28,5	6,5	17,5	42,5	45,5	20
06443-2A4181X40	2	黑色 RAL 9005	哑光纹理	3/8-16	40	13,5	18,5	19	10	65	74,5	28,5	6,5	17,5	42,5	45,5	20
06443-2A4181X45	2	黑色 RAL 9005	哑光纹理	3/8-16	45	13,5	18,5	19	10	65	74,5	28,5	6,5	17,5	42,5	45,5	20
06443-2A4181X50	2	黑色 RAL 9005	哑光纹理	3/8-16	50	13,5	18,5	19	10	65	74,5	28,5	6,5	17,5	42,5	45,5	20
06443-2A4181X55	2	黑色 RAL 9005	哑光纹理	3/8-16	55	13,5	18,5	19	10	65	74,5	28,5	6,5	17,5	42,5	45,5	20
06443-2A4181X60	2	黑色 RAL 9005	哑光纹理	3/8-16	60	13,5	18,5	19	10	65	74,5	28,5	6,5	17,5	42,5	45,5	20
06443-2A4182X15	2	橙色 RAL 2004	哑光纹理	3/8-16	15	13,5	18,5	19	10	65	74,5	28,5	6,5	17,5	42,5	45,5	20
06443-2A4182X20	2	橙色 RAL 2004	哑光纹理	3/8-16	20	13,5	18,5	19	10	65	74,5	28,5	6,5	17,5	42,5	45,5	20
06443-2A4182X25	2	橙色 RAL 2004	哑光纹理	3/8-16	25	13,5	18,5	19	10	65	74,5	28,5	6,5	17,5	42,5	45,5	20
06443-2A4182X30	2	橙色 RAL 2004	哑光纹理	3/8-16	30	13,5	18,5	19	10	65	74,5	28,5	6,5	17,5	42,5	45,5	20
06443-2A4182X35	2	橙色 RAL 2004	哑光纹理	3/8-16	35	13,5	18,5	19	10	65	74,5	28,5	6,5	17,5	42,5	45,5	20
06443-2A4182X40	2	橙色 RAL 2004	哑光纹理	3/8-16	40	13,5	18,5	19	10	65	74,5	28,5	6,5	17,5	42,5	45,5	20
06443-2A4182X45	2	橙色 RAL 2004	哑光纹理	3/8-16	45	13,5	18,5	19	10	65	74,5	28,5	6,5	17,5	42,5	45,5	20
06443-2A4182X50	2	橙色 RAL 2004	哑光纹理	3/8-16	50	13,5	18,5	19	10	65	74,5	28,5	6,5	17,5	42,5	45,5	20
06443-2A4182X55	2	橙色 RAL 2004	哑光纹理	3/8-16	55	13,5	18,5	19	10	65	74,5	28,5	6,5	17,5	42,5	45,5	20
06443-2A4182X60	2	橙色 RAL 2004	哑光纹理	3/8-16	60	13,5	18,5	19	10	65	74,5	28,5	6,5	17,5	42,5	45,5	20
06443-2A4183X15	2	黄色 RAL 1021	哑光纹理	3/8-16	15	13,5	18,5	19	10	65	74,5	28,5	6,5	17,5	42,5	45,5	20
06443-2A4183X20	2	黄色 RAL 1021	哑光纹理	3/8-16	20	13,5	18,5	19	10	65	74,5	28,5	6,5	17,5	42,5	45,5	20
06443-2A4183X25	2	黄色 RAL 1021	哑光纹理	3/8-16	25	13,5	18,5	19	10	65	74,5	28,5	6,5	17,5	42,5	45,5	20
06443-2A4183X30	2	黄色 RAL 1021	哑光纹理	3/8-16	30	13,5	18,5	19	10	65	74,5	28,5	6,5	17,5	42,5	45,5	20
06443-2A4183X35	2	黄色 RAL 1021	哑光纹理	3/8-16	35	13,5	18,5	19	10	65	74,5	28,5	6,5	17,5	42,5	45,5	20
06443-2A4183X40	2	黄色 RAL 1021	哑光纹理	3/8-16	40	13,5	18,5	19	10	65	74,5	28,5	6,5	17,5	42,5	45,5	20
06443-2A4183X45	2	黄色 RAL 1021	哑光纹理	3/8-16	45	13,5	18,5	19	10	65	74,5	28,5	6,5	17,5	42,5	45,5	20
06443-2A4183X50	2	黄色 RAL 1021	哑光纹理	3/8-16	50	13,5	18,5	19	10	65	74,5	28,5	6,5	17,5	42,5	45,5	20
06443-2A4183X55	2	黄色 RAL 1021	哑光纹理	3/8-16	55	13,5	18,5	19	10	65	74,5	28,5	6,5	17,5	42,5	45,5	20
06443-2A4183X60	2	黄色 RAL 1021	哑光纹理	3/8-16	60	13,5	18,5	19	10	65	74,5	28,5	6,5	17,5	42,5	45,5	20

商品概述

订货号	尺寸	主体颜色	主体表面	X	L	D	D1	D2	B	A	A1	H	H1	H2	H3	H4	齿数
06443-2A4184X15	2	红色 RAL 3020	哑光纹理	3/8-16	15	13,5	18,5	19	10	65	74,5	28,5	6,5	17,5	42,5	45,5	20
06443-2A4184X20	2	红色 RAL 3020	哑光纹理	3/8-16	20	13,5	18,5	19	10	65	74,5	28,5	6,5	17,5	42,5	45,5	20
06443-2A4184X25	2	红色 RAL 3020	哑光纹理	3/8-16	25	13,5	18,5	19	10	65	74,5	28,5	6,5	17,5	42,5	45,5	20
06443-2A4184X30	2	红色 RAL 3020	哑光纹理	3/8-16	30	13,5	18,5	19	10	65	74,5	28,5	6,5	17,5	42,5	45,5	20
06443-2A4184X35	2	红色 RAL 3020	哑光纹理	3/8-16	35	13,5	18,5	19	10	65	74,5	28,5	6,5	17,5	42,5	45,5	20
06443-2A4184X40	2	红色 RAL 3020	哑光纹理	3/8-16	40	13,5	18,5	19	10	65	74,5	28,5	6,5	17,5	42,5	45,5	20
06443-2A4184X45	2	红色 RAL 3020	哑光纹理	3/8-16	45	13,5	18,5	19	10	65	74,5	28,5	6,5	17,5	42,5	45,5	20
06443-2A4184X50	2	红色 RAL 3020	哑光纹理	3/8-16	50	13,5	18,5	19	10	65	74,5	28,5	6,5	17,5	42,5	45,5	20
06443-2A4184X55	2	红色 RAL 3020	哑光纹理	3/8-16	55	13,5	18,5	19	10	65	74,5	28,5	6,5	17,5	42,5	45,5	20
06443-2A4184X60	2	红色 RAL 3020	哑光纹理	3/8-16	60	13,5	18,5	19	10	65	74,5	28,5	6,5	17,5	42,5	45,5	20
06443-2A4185X15	2	灰色 RAL 6032	哑光纹理	3/8-16	15	13,5	18,5	19	10	65	74,5	28,5	6,5	17,5	42,5	45,5	20
06443-2A4185X20	2	灰色 RAL 6032	哑光纹理	3/8-16	20	13,5	18,5	19	10	65	74,5	28,5	6,5	17,5	42,5	45,5	20
06443-2A4185X25	2	灰色 RAL 6032	哑光纹理	3/8-16	25	13,5	18,5	19	10	65	74,5	28,5	6,5	17,5	42,5	45,5	20
06443-2A4185X30	2	灰色 RAL 6032	哑光纹理	3/8-16	30	13,5	18,5	19	10	65	74,5	28,5	6,5	17,5	42,5	45,5	20
06443-2A4185X35	2	灰色 RAL 6032	哑光纹理	3/8-16	35	13,5	18,5	19	10	65	74,5	28,5	6,5	17,5	42,5	45,5	20
06443-2A4185X40	2	灰色 RAL 6032	哑光纹理	3/8-16	40	13,5	18,5	19	10	65	74,5	28,5	6,5	17,5	42,5	45,5	20
06443-2A4185X45	2	灰色 RAL 6032	哑光纹理	3/8-16	45	13,5	18,5	19	10	65	74,5	28,5	6,5	17,5	42,5	45,5	20
06443-2A4185X50	2	灰色 RAL 6032	哑光纹理	3/8-16	50	13,5	18,5	19	10	65	74,5	28,5	6,5	17,5	42,5	45,5	20
06443-2A4185X55	2	灰色 RAL 6032	哑光纹理	3/8-16	55	13,5	18,5	19	10	65	74,5	28,5	6,5	17,5	42,5	45,5	20
06443-2A4185X60	2	灰色 RAL 6032	哑光纹理	3/8-16	60	13,5	18,5	19	10	65	74,5	28,5	6,5	17,5	42,5	45,5	20
06443-2A4186X15	2	蓝色 RAL 5017	哑光纹理	3/8-16	15	13,5	18,5	19	10	65	74,5	28,5	6,5	17,5	42,5	45,5	20
06443-2A4186X20	2	蓝色 RAL 5017	哑光纹理	3/8-16	20	13,5	18,5	19	10	65	74,5	28,5	6,5	17,5	42,5	45,5	20
06443-2A4186X25	2	蓝色 RAL 5017	哑光纹理	3/8-16	25	13,5	18,5	19	10	65	74,5	28,5	6,5	17,5	42,5	45,5	20
06443-2A4186X30	2	蓝色 RAL 5017	哑光纹理	3/8-16	30	13,5	18,5	19	10	65	74,5	28,5	6,5	17,5	42,5	45,5	20
06443-2A4186X35	2	蓝色 RAL 5017	哑光纹理	3/8-16	35	13,5	18,5	19	10	65	74,5	28,5	6,5	17,5	42,5	45,5	20
06443-2A4186X40	2	蓝色 RAL 5017	哑光纹理	3/8-16	40	13,5	18,5	19	10	65	74,5	28,5	6,5	17,5	42,5	45,5	20
06443-2A4186X45	2	蓝色 RAL 5017	哑光纹理	3/8-16	45	13,5	18,5	19	10	65	74,5	28,5	6,5	17,5	42,5	45,5	20
06443-2A4186X50	2	蓝色 RAL 5017	哑光纹理	3/8-16	50	13,5	18,5	19	10	65	74,5	28,5	6,5	17,5	42,5	45,5	20
06443-2A4186X55	2	蓝色 RAL 5017	哑光纹理	3/8-16	55	13,5	18,5	19	10	65	74,5	28,5	6,5	17,5	42,5	45,5	20
06443-2A4186X60	2	蓝色 RAL 5017	哑光纹理	3/8-16	60	13,5	18,5	19	10	65	74,5	28,5	6,5	17,5	42,5	45,5	20
06443-2A4187X15	2	灰色 RAL 7035	哑光纹理	3/8-16	15	13,5	18,5	19	10	65	74,5	28,5	6,5	17,5	42,5	45,5	20
06443-2A4187X20	2	灰色 RAL 7035	哑光纹理	3/8-16	20	13,5	18,5	19	10	65	74,5	28,5	6,5	17,5	42,5	45,5	20
06443-2A4187X25	2	灰色 RAL 7035	哑光纹理	3/8-16	25	13,5	18,5	19	10	65	74,5	28,5	6,5	17,5	42,5	45,5	20
06443-2A4187X30	2	灰色 RAL 7035	哑光纹理	3/8-16	30	13,5	18,5	19	10	65	74,5	28,5	6,5	17,5	42,5	45,5	20
06443-2A4187X35	2	灰色 RAL 7035	哑光纹理	3/8-16	35	13,5	18,5	19	10	65	74,5	28,5	6,5	17,5	42,5	45,5	20
06443-2A4187X40	2	灰色 RAL 7035	哑光纹理	3/8-16	40	13,5	18,5	19	10	65	74,5	28,5	6,5	17,5	42,5	45,5	20
06443-2A4187X45	2	灰色 RAL 7035	哑光纹理	3/8-16	45	13,5	18,5	19	10	65	74,5	28,5	6,5	17,5	42,5	45,5	20
06443-2A4187X50	2	灰色 RAL 7035	哑光纹理	3/8-16	50	13,5	18,5	19	10	65	74,5	28,5	6,5	17,5	42,5	45,5	20
06443-2A4187X55	2	灰色 RAL 7035	哑光纹理	3/8-16	55	13,5	18,5	19	10	65	74,5	28,5	6,5	17,5	42,5	45,5	20
06443-2A4187X60	2	灰色 RAL 7035	哑光纹理	3/8-16	60	13,5	18,5	19	10	65	74,5	28,5	6,5	17,5	42,5	45,5	20
06443-3A3181X15	3	黑色 RAL 9005	哑光纹理	5/16-18	15	16	21	22	11	80	91	37	10	24	54,5	58,5	22
06443-3A3181X20	3	黑色 RAL 9005	哑光纹理	5/16-18	20	16	21	22	11	80	91	37	10	24	54,5	58,5	22
06443-3A3181X25	3	黑色 RAL 9005	哑光纹理	5/16-18	25	16	21	22	11	80	91	37	10	24	54,5	58,5	22
06443-3A3181X30	3	黑色 RAL 9005	哑光纹理	5/16-18	30	16	21	22	11	80	91	37	10	24	54,5	58,5	22
06443-3A3181X35	3	黑色 RAL 9005	哑光纹理	5/16-18	35	16	21	22	11	80	91	37	10	24	54,5	58,5	22
06443-3A3181X40	3	黑色 RAL 9005	哑光纹理	5/16-18	40	16	21	22	11	80	91	37	10	24	54,5	58,5	22
06443-3A3181X45	3	黑色 RAL 9005	哑光纹理	5/16-18	45	16	21	22	11	80	91	37	10	24	54,5	58,5	22
06443-3A3181X50	3	黑色 RAL 9005	哑光纹理	5/16-18	50	16	21	22	11	80	91	37	10	24	54,5	58,5	22
06443-3A3181X55	3	黑色 RAL 9005	哑光纹理	5/16-18	55	16	21	22	11	80	91	37	10	24	54,5	58,5	22
06443-3A3181X60	3	黑色 RAL 9005	哑光纹理	5/16-18	60	16	21	22	11	80	91	37	10	24	54,5	58,5	22
06443-3A3182X15	3	橙色 RAL 2004	哑光纹理	5/16-18	15	16	21	22	11	80	91	37	10	24	54,5	58,5	22
06443-3A3182X20	3	橙色 RAL 2004	哑光纹理	5/16-18	20	16	21	22	11	80	91	37	10	24	54,5	58,5	22
06443-3A3182X25	3	橙色 RAL 2004	哑光纹理	5/16-18	25	16	21	22	11	80	91	37	10	24	54,5	58,5	22
06443-3A3182X30	3	橙色 RAL 2004	哑光纹理	5/16-18	30	16	21	22	11	80	91	37	10	24	54,5	58,5	22
06443-3A3182X35	3	橙色 RAL 2004	哑光纹理	5/16-18	35	16	21	22	11	80	91	37	10	24	54,5	58,5	22
06443-3A3182X40	3	橙色 RAL 2004	哑光纹理	5/16-18	40	16	21	22	11	80	91	37	10	24	54,5	58,5	22
06443-3A3182X45	3	橙色 RAL 2004	哑光纹理	5/16-18	45	16	21	22	11	80	91	37	10	24	54,5	58,5	22
06443-3A3182X50	3	橙色 RAL 2004	哑光纹理	5/16-18	50	16	21	22	11	80	91	37	10	24	54,5	58,5	22
06443-3A3182X55	3	橙色 RAL 2004	哑光纹理	5/16-18	55	16	21	22	11	80	91	37	10	24	54,5	58,5	22
06443-3A3182X60	3	橙色 RAL 2004	哑光纹理	5/16-18	60	16	21	22	11	80	91	37	10	24	54,5	58,5	22
06443-3A3183X15	3	黄色 RAL 1021	哑光纹理	5/16-18	15	16	21	22	11	80	91	37	10	24	54,5	58,5	22
06443-3A3183X20	3	黄色 RAL 1021	哑光纹理	5/16-18	20	16	21	22	11	80	91	37	10	24	54,5	58,5	22
06443-3A3183X25	3	黄色 RAL 1021	哑光纹理	5/16-18	25	16	21	22	11	80	91	37	10	24	54,5	58,5	22
06443-3A3183X30	3	黄色 RAL 1021	哑光纹理	5/16-18	30	16	21	22	11	80	91	37	10	24	54,5	58,5	22

商品概述

订货号	尺寸	主体颜色	主体表面	X	L	D	D1	D2	B	A	A1	H	H1	H2	H3	H4	齿数
06443-3A3183X35	3	黄色 RAL 1021	哑光纹理	5/16-18	35	16	21	22	11	80	91	37	10	24	54,5	58,5	22
06443-3A3183X40	3	黄色 RAL 1021	哑光纹理	5/16-18	40	16	21	22	11	80	91	37	10	24	54,5	58,5	22
06443-3A3183X45	3	黄色 RAL 1021	哑光纹理	5/16-18	45	16	21	22	11	80	91	37	10	24	54,5	58,5	22
06443-3A3183X50	3	黄色 RAL 1021	哑光纹理	5/16-18	50	16	21	22	11	80	91	37	10	24	54,5	58,5	22
06443-3A3183X55	3	黄色 RAL 1021	哑光纹理	5/16-18	55	16	21	22	11	80	91	37	10	24	54,5	58,5	22
06443-3A3183X60	3	黄色 RAL 1021	哑光纹理	5/16-18	60	16	21	22	11	80	91	37	10	24	54,5	58,5	22
06443-3A3184X15	3	红色 RAL 3020	哑光纹理	5/16-18	15	16	21	22	11	80	91	37	10	24	54,5	58,5	22
06443-3A3184X20	3	红色 RAL 3020	哑光纹理	5/16-18	20	16	21	22	11	80	91	37	10	24	54,5	58,5	22
06443-3A3184X25	3	红色 RAL 3020	哑光纹理	5/16-18	25	16	21	22	11	80	91	37	10	24	54,5	58,5	22
06443-3A3184X30	3	红色 RAL 3020	哑光纹理	5/16-18	30	16	21	22	11	80	91	37	10	24	54,5	58,5	22
06443-3A3184X35	3	红色 RAL 3020	哑光纹理	5/16-18	35	16	21	22	11	80	91	37	10	24	54,5	58,5	22
06443-3A3184X40	3	红色 RAL 3020	哑光纹理	5/16-18	40	16	21	22	11	80	91	37	10	24	54,5	58,5	22
06443-3A3184X45	3	红色 RAL 3020	哑光纹理	5/16-18	45	16	21	22	11	80	91	37	10	24	54,5	58,5	22
06443-3A3184X50	3	红色 RAL 3020	哑光纹理	5/16-18	50	16	21	22	11	80	91	37	10	24	54,5	58,5	22
06443-3A3184X55	3	红色 RAL 3020	哑光纹理	5/16-18	55	16	21	22	11	80	91	37	10	24	54,5	58,5	22
06443-3A3184X60	3	红色 RAL 3020	哑光纹理	5/16-18	60	16	21	22	11	80	91	37	10	24	54,5	58,5	22
06443-3A3185X15	3	灰色 RAL 6032	哑光纹理	5/16-18	15	16	21	22	11	80	91	37	10	24	54,5	58,5	22
06443-3A3185X20	3	灰色 RAL 6032	哑光纹理	5/16-18	20	16	21	22	11	80	91	37	10	24	54,5	58,5	22
06443-3A3185X25	3	灰色 RAL 6032	哑光纹理	5/16-18	25	16	21	22	11	80	91	37	10	24	54,5	58,5	22
06443-3A3185X30	3	灰色 RAL 6032	哑光纹理	5/16-18	30	16	21	22	11	80	91	37	10	24	54,5	58,5	22
06443-3A3185X35	3	灰色 RAL 6032	哑光纹理	5/16-18	35	16	21	22	11	80	91	37	10	24	54,5	58,5	22
06443-3A3185X40	3	灰色 RAL 6032	哑光纹理	5/16-18	40	16	21	22	11	80	91	37	10	24	54,5	58,5	22
06443-3A3185X45	3	灰色 RAL 6032	哑光纹理	5/16-18	45	16	21	22	11	80	91	37	10	24	54,5	58,5	22
06443-3A3185X50	3	灰色 RAL 6032	哑光纹理	5/16-18	50	16	21	22	11	80	91	37	10	24	54,5	58,5	22
06443-3A3185X55	3	灰色 RAL 6032	哑光纹理	5/16-18	55	16	21	22	11	80	91	37	10	24	54,5	58,5	22
06443-3A3185X60	3	灰色 RAL 6032	哑光纹理	5/16-18	60	16	21	22	11	80	91	37	10	24	54,5	58,5	22
06443-3A3186X15	3	蓝色 RAL 5017	哑光纹理	5/16-18	15	16	21	22	11	80	91	37	10	24	54,5	58,5	22
06443-3A3186X20	3	蓝色 RAL 5017	哑光纹理	5/16-18	20	16	21	22	11	80	91	37	10	24	54,5	58,5	22
06443-3A3186X25	3	蓝色 RAL 5017	哑光纹理	5/16-18	25	16	21	22	11	80	91	37	10	24	54,5	58,5	22
06443-3A3186X30	3	蓝色 RAL 5017	哑光纹理	5/16-18	30	16	21	22	11	80	91	37	10	24	54,5	58,5	22
06443-3A3186X35	3	蓝色 RAL 5017	哑光纹理	5/16-18	35	16	21	22	11	80	91	37	10	24	54,5	58,5	22
06443-3A3186X40	3	蓝色 RAL 5017	哑光纹理	5/16-18	40	16	21	22	11	80	91	37	10	24	54,5	58,5	22
06443-3A3186X45	3	蓝色 RAL 5017	哑光纹理	5/16-18	45	16	21	22	11	80	91	37	10	24	54,5	58,5	22
06443-3A3186X50	3	蓝色 RAL 5017	哑光纹理	5/16-18	50	16	21	22	11	80	91	37	10	24	54,5	58,5	22
06443-3A3186X55	3	蓝色 RAL 5017	哑光纹理	5/16-18	55	16	21	22	11	80	91	37	10	24	54,5	58,5	22
06443-3A3186X60	3	蓝色 RAL 5017	哑光纹理	5/16-18	60	16	21	22	11	80	91	37	10	24	54,5	58,5	22
06443-3A3187X15	3	灰色 RAL 7035	哑光纹理	5/16-18	15	16	21	22	11	80	91	37	10	24	54,5	58,5	22
06443-3A3187X20	3	灰色 RAL 7035	哑光纹理	5/16-18	20	16	21	22	11	80	91	37	10	24	54,5	58,5	22
06443-3A3187X25	3	灰色 RAL 7035	哑光纹理	5/16-18	25	16	21	22	11	80	91	37	10	24	54,5	58,5	22
06443-3A3187X30	3	灰色 RAL 7035	哑光纹理	5/16-18	30	16	21	22	11	80	91	37	10	24	54,5	58,5	22
06443-3A3187X35	3	灰色 RAL 7035	哑光纹理	5/16-18	35	16	21	22	11	80	91	37	10	24	54,5	58,5	22
06443-3A3187X40	3	灰色 RAL 7035	哑光纹理	5/16-18	40	16	21	22	11	80	91	37	10	24	54,5	58,5	22
06443-3A3187X45	3	灰色 RAL 7035	哑光纹理	5/16-18	45	16	21	22	11	80	91	37	10	24	54,5	58,5	22
06443-3A3187X50	3	灰色 RAL 7035	哑光纹理	5/16-18	50	16	21	22	11	80	91	37	10	24	54,5	58,5	22
06443-3A3187X55	3	灰色 RAL 7035	哑光纹理	5/16-18	55	16	21	22	11	80	91	37	10	24	54,5	58,5	22
06443-3A3187X60	3	灰色 RAL 7035	哑光纹理	5/16-18	60	16	21	22	11	80	91	37	10	24	54,5	58,5	22
06443-3A4181X15	3	黑色 RAL 9005	哑光纹理	3/8-16	15	16	21	22	11	80	91	37	10	24	54,5	58,5	22
06443-3A4181X20	3	黑色 RAL 9005	哑光纹理	3/8-16	20	16	21	22	11	80	91	37	10	24	54,5	58,5	22
06443-3A4181X25	3	黑色 RAL 9005	哑光纹理	3/8-16	25	16	21	22	11	80	91	37	10	24	54,5	58,5	22
06443-3A4181X30	3	黑色 RAL 9005	哑光纹理	3/8-16	30	16	21	22	11	80	91	37	10	24	54,5	58,5	22
06443-3A4181X35	3	黑色 RAL 9005	哑光纹理	3/8-16	35	16	21	22	11	80	91	37	10	24	54,5	58,5	22
06443-3A4181X40	3	黑色 RAL 9005	哑光纹理	3/8-16	40	16	21	22	11	80	91	37	10	24	54,5	58,5	22
06443-3A4181X45	3	黑色 RAL 9005	哑光纹理	3/8-16	45	16	21	22	11	80	91	37	10	24	54,5	58,5	22
06443-3A4181X50	3	黑色 RAL 9005	哑光纹理	3/8-16	50	16	21	22	11	80	91	37	10	24	54,5	58,5	22
06443-3A4181X55	3	黑色 RAL 9005	哑光纹理	3/8-16	55	16	21	22	11	80	91	37	10	24	54,5	58,5	22
06443-3A4181X60	3	黑色 RAL 9005	哑光纹理	3/8-16	60	16	21	22	11	80	91	37	10	24	54,5	58,5	22
06443-3A4182X15	3	橙色 RAL 2004	哑光纹理	3/8-16	15	16	21	22	11	80	91	37	10	24	54,5	58,5	22
06443-3A4182X20	3	橙色 RAL 2004	哑光纹理	3/8-16	20	16	21	22	11	80	91	37	10	24	54,5	58,5	22
06443-3A4182X25	3	橙色 RAL 2004	哑光纹理	3/8-16	25	16	21	22	11	80	91	37	10	24	54,5	58,5	22
06443-3A4182X30	3	橙色 RAL 2004	哑光纹理	3/8-16	30	16	21	22	11	80	91	37	10	24	54,5	58,5	22
06443-3A4182X35	3	橙色 RAL 2004	哑光纹理	3/8-16	35	16	21	22	11	80	91	37	10	24	54,5	58,5	22
06443-3A4182X40	3	橙色 RAL 2004	哑光纹理	3/8-16	40	16	21	22	11	80	91	37	10	24	54,5	58,5	22
06443-3A4182X45	3	橙色 RAL 2004	哑光纹理	3/8-16	45	16	21	22	11	80	91	37	10	24	54,5	58,5	22
06443-3A4182X50	3	橙色 RAL 2004	哑光纹理	3/8-16	50	16	21	22	11	80	91	37	10	24	54,5	58,5	22

商品概述

订货号	尺寸	主体颜色	主体表面	X	L	D	D1	D2	B	A	A1	H	H1	H2	H3	H4	齿数
06443-3A4182X55	3	橙色 RAL 2004	哑光纹理	3/8-16	55	16	21	22	11	80	91	37	10	24	54,5	58,5	22
06443-3A4182X60	3	橙色 RAL 2004	哑光纹理	3/8-16	60	16	21	22	11	80	91	37	10	24	54,5	58,5	22
06443-3A4183X15	3	黄色 RAL 1021	哑光纹理	3/8-16	15	16	21	22	11	80	91	37	10	24	54,5	58,5	22
06443-3A4183X20	3	黄色 RAL 1021	哑光纹理	3/8-16	20	16	21	22	11	80	91	37	10	24	54,5	58,5	22
06443-3A4183X25	3	黄色 RAL 1021	哑光纹理	3/8-16	25	16	21	22	11	80	91	37	10	24	54,5	58,5	22
06443-3A4183X30	3	黄色 RAL 1021	哑光纹理	3/8-16	30	16	21	22	11	80	91	37	10	24	54,5	58,5	22
06443-3A4183X35	3	黄色 RAL 1021	哑光纹理	3/8-16	35	16	21	22	11	80	91	37	10	24	54,5	58,5	22
06443-3A4183X40	3	黄色 RAL 1021	哑光纹理	3/8-16	40	16	21	22	11	80	91	37	10	24	54,5	58,5	22
06443-3A4183X45	3	黄色 RAL 1021	哑光纹理	3/8-16	45	16	21	22	11	80	91	37	10	24	54,5	58,5	22
06443-3A4183X50	3	黄色 RAL 1021	哑光纹理	3/8-16	50	16	21	22	11	80	91	37	10	24	54,5	58,5	22
06443-3A4183X55	3	黄色 RAL 1021	哑光纹理	3/8-16	55	16	21	22	11	80	91	37	10	24	54,5	58,5	22
06443-3A4183X60	3	黄色 RAL 1021	哑光纹理	3/8-16	60	16	21	22	11	80	91	37	10	24	54,5	58,5	22
06443-3A4184X15	3	红色 RAL 3020	哑光纹理	3/8-16	15	16	21	22	11	80	91	37	10	24	54,5	58,5	22
06443-3A4184X20	3	红色 RAL 3020	哑光纹理	3/8-16	20	16	21	22	11	80	91	37	10	24	54,5	58,5	22
06443-3A4184X25	3	红色 RAL 3020	哑光纹理	3/8-16	25	16	21	22	11	80	91	37	10	24	54,5	58,5	22
06443-3A4184X30	3	红色 RAL 3020	哑光纹理	3/8-16	30	16	21	22	11	80	91	37	10	24	54,5	58,5	22
06443-3A4184X35	3	红色 RAL 3020	哑光纹理	3/8-16	35	16	21	22	11	80	91	37	10	24	54,5	58,5	22
06443-3A4184X40	3	红色 RAL 3020	哑光纹理	3/8-16	40	16	21	22	11	80	91	37	10	24	54,5	58,5	22
06443-3A4184X45	3	红色 RAL 3020	哑光纹理	3/8-16	45	16	21	22	11	80	91	37	10	24	54,5	58,5	22
06443-3A4184X50	3	红色 RAL 3020	哑光纹理	3/8-16	50	16	21	22	11	80	91	37	10	24	54,5	58,5	22
06443-3A4184X55	3	红色 RAL 3020	哑光纹理	3/8-16	55	16	21	22	11	80	91	37	10	24	54,5	58,5	22
06443-3A4184X60	3	红色 RAL 3020	哑光纹理	3/8-16	60	16	21	22	11	80	91	37	10	24	54,5	58,5	22
06443-3A4185X15	3	灰色 RAL 6032	哑光纹理	3/8-16	15	16	21	22	11	80	91	37	10	24	54,5	58,5	22
06443-3A4185X20	3	灰色 RAL 6032	哑光纹理	3/8-16	20	16	21	22	11	80	91	37	10	24	54,5	58,5	22
06443-3A4185X25	3	灰色 RAL 6032	哑光纹理	3/8-16	25	16	21	22	11	80	91	37	10	24	54,5	58,5	22
06443-3A4185X30	3	灰色 RAL 6032	哑光纹理	3/8-16	30	16	21	22	11	80	91	37	10	24	54,5	58,5	22
06443-3A4185X35	3	灰色 RAL 6032	哑光纹理	3/8-16	35	16	21	22	11	80	91	37	10	24	54,5	58,5	22
06443-3A4185X40	3	灰色 RAL 6032	哑光纹理	3/8-16	40	16	21	22	11	80	91	37	10	24	54,5	58,5	22
06443-3A4185X45	3	灰色 RAL 6032	哑光纹理	3/8-16	45	16	21	22	11	80	91	37	10	24	54,5	58,5	22
06443-3A4185X50	3	灰色 RAL 6032	哑光纹理	3/8-16	50	16	21	22	11	80	91	37	10	24	54,5	58,5	22
06443-3A4185X55	3	灰色 RAL 6032	哑光纹理	3/8-16	55	16	21	22	11	80	91	37	10	24	54,5	58,5	22
06443-3A4185X60	3	灰色 RAL 6032	哑光纹理	3/8-16	60	16	21	22	11	80	91	37	10	24	54,5	58,5	22
06443-3A4186X15	3	蓝色 RAL 5017	哑光纹理	3/8-16	15	16	21	22	11	80	91	37	10	24	54,5	58,5	22
06443-3A4186X20	3	蓝色 RAL 5017	哑光纹理	3/8-16	20	16	21	22	11	80	91	37	10	24	54,5	58,5	22
06443-3A4186X25	3	蓝色 RAL 5017	哑光纹理	3/8-16	25	16	21	22	11	80	91	37	10	24	54,5	58,5	22
06443-3A4186X30	3	蓝色 RAL 5017	哑光纹理	3/8-16	30	16	21	22	11	80	91	37	10	24	54,5	58,5	22
06443-3A4186X35	3	蓝色 RAL 5017	哑光纹理	3/8-16	35	16	21	22	11	80	91	37	10	24	54,5	58,5	22
06443-3A4186X40	3	蓝色 RAL 5017	哑光纹理	3/8-16	40	16	21	22	11	80	91	37	10	24	54,5	58,5	22
06443-3A4186X45	3	蓝色 RAL 5017	哑光纹理	3/8-16	45	16	21	22	11	80	91	37	10	24	54,5	58,5	22
06443-3A4186X50	3	蓝色 RAL 5017	哑光纹理	3/8-16	50	16	21	22	11	80	91	37	10	24	54,5	58,5	22
06443-3A4186X55	3	蓝色 RAL 5017	哑光纹理	3/8-16	55	16	21	22	11	80	91	37	10	24	54,5	58,5	22
06443-3A4186X60	3	蓝色 RAL 5017	哑光纹理	3/8-16	60	16	21	22	11	80	91	37	10	24	54,5	58,5	22
06443-3A4187X15	3	灰色 RAL 7035	哑光纹理	3/8-16	15	16	21	22	11	80	91	37	10	24	54,5	58,5	22
06443-3A4187X20	3	灰色 RAL 7035	哑光纹理	3/8-16	20	16	21	22	11	80	91	37	10	24	54,5	58,5	22
06443-3A4187X25	3	灰色 RAL 7035	哑光纹理	3/8-16	25	16	21	22	11	80	91	37	10	24	54,5	58,5	22
06443-3A4187X30	3	灰色 RAL 7035	哑光纹理	3/8-16	30	16	21	22	11	80	91	37	10	24	54,5	58,5	22
06443-3A4187X35	3	灰色 RAL 7035	哑光纹理	3/8-16	35	16	21	22	11	80	91	37	10	24	54,5	58,5	22
06443-3A4187X40	3	灰色 RAL 7035	哑光纹理	3/8-16	40	16	21	22	11	80	91	37	10	24	54,5	58,5	22
06443-3A4187X45	3	灰色 RAL 7035	哑光纹理	3/8-16	45	16	21	22	11	80	91	37	10	24	54,5	58,5	22
06443-3A4187X50	3	灰色 RAL 7035	哑光纹理	3/8-16	50	16	21	22	11	80	91	37	10	24	54,5	58,5	22
06443-3A4187X55	3	灰色 RAL 7035	哑光纹理	3/8-16	55	16	21	22	11	80	91	37	10	24	54,5	58,5	22
06443-3A4187X60	3	灰色 RAL 7035	哑光纹理	3/8-16	60	16	21	22	11	80	91	37	10	24	54,5	58,5	22
06443-4A4181X20	4	黑色 RAL 9005	哑光纹理	3/8-16	20	19	27	27,5	13	95	109	43	10	27	63	67,5	24
06443-4A4181X25	4	黑色 RAL 9005	哑光纹理	3/8-16	25	19	27	27,5	13	95	109	43	10	27	63	67,5	24
06443-4A4181X30	4	黑色 RAL 9005	哑光纹理	3/8-16	30	19	27	27,5	13	95	109	43	10	27	63	67,5	24
06443-4A4181X35	4	黑色 RAL 9005	哑光纹理	3/8-16	35	19	27	27,5	13	95	109	43	10	27	63	67,5	24
06443-4A4181X40	4	黑色 RAL 9005	哑光纹理	3/8-16	40	19	27	27,5	13	95	109	43	10	27	63	67,5	24
06443-4A4181X45	4	黑色 RAL 9005	哑光纹理	3/8-16	45	19	27	27,5	13	95	109	43	10	27	63	67,5	24
06443-4A4181X50	4	黑色 RAL 9005	哑光纹理	3/8-16	50	19	27	27,5	13	95	109	43	10	27	63	67,5	24
06443-4A4181X55	4	黑色 RAL 9005	哑光纹理	3/8-16	55	19	27	27,5	13	95	109	43	10	27	63	67,5	24
06443-4A4181X60	4	黑色 RAL 9005	哑光纹理	3/8-16	60	19	27	27,5	13	95	109	43	10	27	63	67,5	24
06443-4A4181X70	4	黑色 RAL 9005	哑光纹理	3/8-16	70	19	27	27,5	13	95	109	43	10	27	63	67,5	24
06443-4A4181X80	4	黑色 RAL 9005	哑光纹理	3/8-16	80	19	27	27,5	13	95	109	43	10	27	63	67,5	24
06443-4A4181X90	4	黑色 RAL 9005	哑光纹理	3/8-16	90	19	27	27,5	13	95	109	43	10	27	63	67,5	24

商品概述

订货号	尺寸	主体颜色	主体表面	X	L	D	D1	D2	B	A	A1	H	H1	H2	H3	H4	齿数
06443-4A4182X20	4	橙色 RAL 2004	哑光纹理	3/8-16	20	19	27	27,5	13	95	109	43	10	27	63	67,5	24
06443-4A4182X25	4	橙色 RAL 2004	哑光纹理	3/8-16	25	19	27	27,5	13	95	109	43	10	27	63	67,5	24
06443-4A4182X30	4	橙色 RAL 2004	哑光纹理	3/8-16	30	19	27	27,5	13	95	109	43	10	27	63	67,5	24
06443-4A4182X35	4	橙色 RAL 2004	哑光纹理	3/8-16	35	19	27	27,5	13	95	109	43	10	27	63	67,5	24
06443-4A4182X40	4	橙色 RAL 2004	哑光纹理	3/8-16	40	19	27	27,5	13	95	109	43	10	27	63	67,5	24
06443-4A4182X45	4	橙色 RAL 2004	哑光纹理	3/8-16	45	19	27	27,5	13	95	109	43	10	27	63	67,5	24
06443-4A4182X50	4	橙色 RAL 2004	哑光纹理	3/8-16	50	19	27	27,5	13	95	109	43	10	27	63	67,5	24
06443-4A4182X55	4	橙色 RAL 2004	哑光纹理	3/8-16	55	19	27	27,5	13	95	109	43	10	27	63	67,5	24
06443-4A4182X60	4	橙色 RAL 2004	哑光纹理	3/8-16	60	19	27	27,5	13	95	109	43	10	27	63	67,5	24
06443-4A4182X70	4	橙色 RAL 2004	哑光纹理	3/8-16	70	19	27	27,5	13	95	109	43	10	27	63	67,5	24
06443-4A4182X80	4	橙色 RAL 2004	哑光纹理	3/8-16	80	19	27	27,5	13	95	109	43	10	27	63	67,5	24
06443-4A4182X90	4	橙色 RAL 2004	哑光纹理	3/8-16	90	19	27	27,5	13	95	109	43	10	27	63	67,5	24
06443-4A4183X20	4	黄色 RAL 1021	哑光纹理	3/8-16	20	19	27	27,5	13	95	109	43	10	27	63	67,5	24
06443-4A4183X25	4	黄色 RAL 1021	哑光纹理	3/8-16	25	19	27	27,5	13	95	109	43	10	27	63	67,5	24
06443-4A4183X30	4	黄色 RAL 1021	哑光纹理	3/8-16	30	19	27	27,5	13	95	109	43	10	27	63	67,5	24
06443-4A4183X35	4	黄色 RAL 1021	哑光纹理	3/8-16	35	19	27	27,5	13	95	109	43	10	27	63	67,5	24
06443-4A4183X40	4	黄色 RAL 1021	哑光纹理	3/8-16	40	19	27	27,5	13	95	109	43	10	27	63	67,5	24
06443-4A4183X45	4	黄色 RAL 1021	哑光纹理	3/8-16	45	19	27	27,5	13	95	109	43	10	27	63	67,5	24
06443-4A4183X50	4	黄色 RAL 1021	哑光纹理	3/8-16	50	19	27	27,5	13	95	109	43	10	27	63	67,5	24
06443-4A4183X55	4	黄色 RAL 1021	哑光纹理	3/8-16	55	19	27	27,5	13	95	109	43	10	27	63	67,5	24
06443-4A4183X60	4	黄色 RAL 1021	哑光纹理	3/8-16	60	19	27	27,5	13	95	109	43	10	27	63	67,5	24
06443-4A4183X70	4	黄色 RAL 1021	哑光纹理	3/8-16	70	19	27	27,5	13	95	109	43	10	27	63	67,5	24
06443-4A4183X80	4	黄色 RAL 1021	哑光纹理	3/8-16	80	19	27	27,5	13	95	109	43	10	27	63	67,5	24
06443-4A4183X90	4	黄色 RAL 1021	哑光纹理	3/8-16	90	19	27	27,5	13	95	109	43	10	27	63	67,5	24
06443-4A4184X20	4	红色 RAL 3020	哑光纹理	3/8-16	20	19	27	27,5	13	95	109	43	10	27	63	67,5	24
06443-4A4184X25	4	红色 RAL 3020	哑光纹理	3/8-16	25	19	27	27,5	13	95	109	43	10	27	63	67,5	24
06443-4A4184X30	4	红色 RAL 3020	哑光纹理	3/8-16	30	19	27	27,5	13	95	109	43	10	27	63	67,5	24
06443-4A4184X35	4	红色 RAL 3020	哑光纹理	3/8-16	35	19	27	27,5	13	95	109	43	10	27	63	67,5	24
06443-4A4184X40	4	红色 RAL 3020	哑光纹理	3/8-16	40	19	27	27,5	13	95	109	43	10	27	63	67,5	24
06443-4A4184X45	4	红色 RAL 3020	哑光纹理	3/8-16	45	19	27	27,5	13	95	109	43	10	27	63	67,5	24
06443-4A4184X50	4	红色 RAL 3020	哑光纹理	3/8-16	50	19	27	27,5	13	95	109	43	10	27	63	67,5	24
06443-4A4184X55	4	红色 RAL 3020	哑光纹理	3/8-16	55	19	27	27,5	13	95	109	43	10	27	63	67,5	24
06443-4A4184X60	4	红色 RAL 3020	哑光纹理	3/8-16	60	19	27	27,5	13	95	109	43	10	27	63	67,5	24
06443-4A4184X70	4	红色 RAL 3020	哑光纹理	3/8-16	70	19	27	27,5	13	95	109	43	10	27	63	67,5	24
06443-4A4184X80	4	红色 RAL 3020	哑光纹理	3/8-16	80	19	27	27,5	13	95	109	43	10	27	63	67,5	24
06443-4A4184X90	4	红色 RAL 3020	哑光纹理	3/8-16	90	19	27	27,5	13	95	109	43	10	27	63	67,5	24
06443-4A4185X20	4	灰色 RAL 6032	哑光纹理	3/8-16	20	19	27	27,5	13	95	109	43	10	27	63	67,5	24
06443-4A4185X25	4	灰色 RAL 6032	哑光纹理	3/8-16	25	19	27	27,5	13	95	109	43	10	27	63	67,5	24
06443-4A4185X30	4	灰色 RAL 6032	哑光纹理	3/8-16	30	19	27	27,5	13	95	109	43	10	27	63	67,5	24
06443-4A4185X35	4	灰色 RAL 6032	哑光纹理	3/8-16	35	19	27	27,5	13	95	109	43	10	27	63	67,5	24
06443-4A4185X40	4	灰色 RAL 6032	哑光纹理	3/8-16	40	19	27	27,5	13	95	109	43	10	27	63	67,5	24
06443-4A4185X45	4	灰色 RAL 6032	哑光纹理	3/8-16	45	19	27	27,5	13	95	109	43	10	27	63	67,5	24
06443-4A4185X50	4	灰色 RAL 6032	哑光纹理	3/8-16	50	19	27	27,5	13	95	109	43	10	27	63	67,5	24
06443-4A4185X55	4	灰色 RAL 6032	哑光纹理	3/8-16	55	19	27	27,5	13	95	109	43	10	27	63	67,5	24
06443-4A4185X60	4	灰色 RAL 6032	哑光纹理	3/8-16	60	19	27	27,5	13	95	109	43	10	27	63	67,5	24
06443-4A4185X70	4	灰色 RAL 6032	哑光纹理	3/8-16	70	19	27	27,5	13	95	109	43	10	27	63	67,5	24
06443-4A4185X80	4	灰色 RAL 6032	哑光纹理	3/8-16	80	19	27	27,5	13	95	109	43	10	27	63	67,5	24
06443-4A4185X90	4	灰色 RAL 6032	哑光纹理	3/8-16	90	19	27	27,5	13	95	109	43	10	27	63	67,5	24
06443-4A4186X20	4	蓝色 RAL 5017	哑光纹理	3/8-16	20	19	27	27,5	13	95	109	43	10	27	63	67,5	24
06443-4A4186X25	4	蓝色 RAL 5017	哑光纹理	3/8-16	25	19	27	27,5	13	95	109	43	10	27	63	67,5	24
06443-4A4186X30	4	蓝色 RAL 5017	哑光纹理	3/8-16	30	19	27	27,5	13	95	109	43	10	27	63	67,5	24
06443-4A4186X35	4	蓝色 RAL 5017	哑光纹理	3/8-16	35	19	27	27,5	13	95	109	43	10	27	63	67,5	24
06443-4A4186X40	4	蓝色 RAL 5017	哑光纹理	3/8-16	40	19	27	27,5	13	95	109	43	10	27	63	67,5	24
06443-4A4186X45	4	蓝色 RAL 5017	哑光纹理	3/8-16	45	19	27	27,5	13	95	109	43	10	27	63	67,5	24
06443-4A4186X50	4	蓝色 RAL 5017	哑光纹理	3/8-16	50	19	27	27,5	13	95	109	43	10	27	63	67,5	24
06443-4A4186X55	4	蓝色 RAL 5017	哑光纹理	3/8-16	55	19	27	27,5	13	95	109	43	10	27	63	67,5	24
06443-4A4186X60	4	蓝色 RAL 5017	哑光纹理	3/8-16	60	19	27	27,5	13	95	109	43	10	27	63	67,5	24
06443-4A4186X70	4	蓝色 RAL 5017	哑光纹理	3/8-16	70	19	27	27,5	13	95	109	43	10	27	63	67,5	24
06443-4A4186X80	4	蓝色 RAL 5017	哑光纹理	3/8-16	80	19	27	27,5	13	95	109	43	10	27	63	67,5	24
06443-4A4186X90	4	蓝色 RAL 5017	哑光纹理	3/8-16	90	19	27	27,5	13	95	109	43	10	27	63	67,5	24
06443-4A4187X20	4	灰色 RAL 7035	哑光纹理	3/8-16	20	19	27	27,5	13	95	109	43	10	27	63	67,5	24
06443-4A4187X25	4	灰色 RAL 7035	哑光纹理	3/8-16	25	19	27	27,5	13	95	109	43	10	27	63	67,5	24
06443-4A4187X30	4	灰色 RAL 7035	哑光纹理	3/8-16	30	19	27	27,5	13	95	109	43	10	27	63	67,5	24
06443-4A4187X35	4	灰色 RAL 7035	哑光纹理	3/8-16	35	19	27	27,5	13	95	109	43	10	27	63	67,5	24

商品概述

订货号	尺寸	主体颜色	主体表面	X	L	D	D1	D2	B	A	A1	H	H1	H2	H3	H4	齿数
06443-4A4187X40	4	灰色 RAL 7035	哑光纹理	3/8-16	40	19	27	27,5	13	95	109	43	10	27	63	67,5	24
06443-4A4187X45	4	灰色 RAL 7035	哑光纹理	3/8-16	45	19	27	27,5	13	95	109	43	10	27	63	67,5	24
06443-4A4187X50	4	灰色 RAL 7035	哑光纹理	3/8-16	50	19	27	27,5	13	95	109	43	10	27	63	67,5	24
06443-4A4187X55	4	灰色 RAL 7035	哑光纹理	3/8-16	55	19	27	27,5	13	95	109	43	10	27	63	67,5	24
06443-4A4187X60	4	灰色 RAL 7035	哑光纹理	3/8-16	60	19	27	27,5	13	95	109	43	10	27	63	67,5	24
06443-4A4187X70	4	灰色 RAL 7035	哑光纹理	3/8-16	70	19	27	27,5	13	95	109	43	10	27	63	67,5	24
06443-4A4187X80	4	灰色 RAL 7035	哑光纹理	3/8-16	80	19	27	27,5	13	95	109	43	10	27	63	67,5	24
06443-4A4187X90	4	灰色 RAL 7035	哑光纹理	3/8-16	90	19	27	27,5	13	95	109	43	10	27	63	67,5	24
06443-4A5181X20	4	黑色 RAL 9005	哑光纹理	1/2-13	20	19	27	27,5	13	95	109	43	10	27	63	67,5	24
06443-4A5181X25	4	黑色 RAL 9005	哑光纹理	1/2-13	25	19	27	27,5	13	95	109	43	10	27	63	67,5	24
06443-4A5181X30	4	黑色 RAL 9005	哑光纹理	1/2-13	30	19	27	27,5	13	95	109	43	10	27	63	67,5	24
06443-4A5181X35	4	黑色 RAL 9005	哑光纹理	1/2-13	35	19	27	27,5	13	95	109	43	10	27	63	67,5	24
06443-4A5181X40	4	黑色 RAL 9005	哑光纹理	1/2-13	40	19	27	27,5	13	95	109	43	10	27	63	67,5	24
06443-4A5181X45	4	黑色 RAL 9005	哑光纹理	1/2-13	45	19	27	27,5	13	95	109	43	10	27	63	67,5	24
06443-4A5181X50	4	黑色 RAL 9005	哑光纹理	1/2-13	50	19	27	27,5	13	95	109	43	10	27	63	67,5	24
06443-4A5181X55	4	黑色 RAL 9005	哑光纹理	1/2-13	55	19	27	27,5	13	95	109	43	10	27	63	67,5	24
06443-4A5181X60	4	黑色 RAL 9005	哑光纹理	1/2-13	60	19	27	27,5	13	95	109	43	10	27	63	67,5	24
06443-4A5181X70	4	黑色 RAL 9005	哑光纹理	1/2-13	70	19	27	27,5	13	95	109	43	10	27	63	67,5	24
06443-4A5181X80	4	黑色 RAL 9005	哑光纹理	1/2-13	80	19	27	27,5	13	95	109	43	10	27	63	67,5	24
06443-4A5181X90	4	黑色 RAL 9005	哑光纹理	1/2-13	90	19	27	27,5	13	95	109	43	10	27	63	67,5	24
06443-4A5182X20	4	橙色 RAL 2004	哑光纹理	1/2-13	20	19	27	27,5	13	95	109	43	10	27	63	67,5	24
06443-4A5182X25	4	橙色 RAL 2004	哑光纹理	1/2-13	25	19	27	27,5	13	95	109	43	10	27	63	67,5	24
06443-4A5182X30	4	橙色 RAL 2004	哑光纹理	1/2-13	30	19	27	27,5	13	95	109	43	10	27	63	67,5	24
06443-4A5182X35	4	橙色 RAL 2004	哑光纹理	1/2-13	35	19	27	27,5	13	95	109	43	10	27	63	67,5	24
06443-4A5182X40	4	橙色 RAL 2004	哑光纹理	1/2-13	40	19	27	27,5	13	95	109	43	10	27	63	67,5	24
06443-4A5182X45	4	橙色 RAL 2004	哑光纹理	1/2-13	45	19	27	27,5	13	95	109	43	10	27	63	67,5	24
06443-4A5182X50	4	橙色 RAL 2004	哑光纹理	1/2-13	50	19	27	27,5	13	95	109	43	10	27	63	67,5	24
06443-4A5182X55	4	橙色 RAL 2004	哑光纹理	1/2-13	55	19	27	27,5	13	95	109	43	10	27	63	67,5	24
06443-4A5182X60	4	橙色 RAL 2004	哑光纹理	1/2-13	60	19	27	27,5	13	95	109	43	10	27	63	67,5	24
06443-4A5182X70	4	橙色 RAL 2004	哑光纹理	1/2-13	70	19	27	27,5	13	95	109	43	10	27	63	67,5	24
06443-4A5182X80	4	橙色 RAL 2004	哑光纹理	1/2-13	80	19	27	27,5	13	95	109	43	10	27	63	67,5	24
06443-4A5182X90	4	橙色 RAL 2004	哑光纹理	1/2-13	90	19	27	27,5	13	95	109	43	10	27	63	67,5	24
06443-4A5183X20	4	黄色 RAL 1021	哑光纹理	1/2-13	20	19	27	27,5	13	95	109	43	10	27	63	67,5	24
06443-4A5183X25	4	黄色 RAL 1021	哑光纹理	1/2-13	25	19	27	27,5	13	95	109	43	10	27	63	67,5	24
06443-4A5183X30	4	黄色 RAL 1021	哑光纹理	1/2-13	30	19	27	27,5	13	95	109	43	10	27	63	67,5	24
06443-4A5183X35	4	黄色 RAL 1021	哑光纹理	1/2-13	35	19	27	27,5	13	95	109	43	10	27	63	67,5	24
06443-4A5183X40	4	黄色 RAL 1021	哑光纹理	1/2-13	40	19	27	27,5	13	95	109	43	10	27	63	67,5	24
06443-4A5183X45	4	黄色 RAL 1021	哑光纹理	1/2-13	45	19	27	27,5	13	95	109	43	10	27	63	67,5	24
06443-4A5183X50	4	黄色 RAL 1021	哑光纹理	1/2-13	50	19	27	27,5	13	95	109	43	10	27	63	67,5	24
06443-4A5183X55	4	黄色 RAL 1021	哑光纹理	1/2-13	55	19	27	27,5	13	95	109	43	10	27	63	67,5	24
06443-4A5183X60	4	黄色 RAL 1021	哑光纹理	1/2-13	60	19	27	27,5	13	95	109	43	10	27	63	67,5	24
06443-4A5183X70	4	黄色 RAL 1021	哑光纹理	1/2-13	70	19	27	27,5	13	95	109	43	10	27	63	67,5	24
06443-4A5183X80	4	黄色 RAL 1021	哑光纹理	1/2-13	80	19	27	27,5	13	95	109	43	10	27	63	67,5	24
06443-4A5183X90	4	黄色 RAL 1021	哑光纹理	1/2-13	90	19	27	27,5	13	95	109	43	10	27	63	67,5	24
06443-4A5184X20	4	红色 RAL 3020	哑光纹理	1/2-13	20	19	27	27,5	13	95	109	43	10	27	63	67,5	24
06443-4A5184X25	4	红色 RAL 3020	哑光纹理	1/2-13	25	19	27	27,5	13	95	109	43	10	27	63	67,5	24
06443-4A5184X30	4	红色 RAL 3020	哑光纹理	1/2-13	30	19	27	27,5	13	95	109	43	10	27	63	67,5	24
06443-4A5184X35	4	红色 RAL 3020	哑光纹理	1/2-13	35	19	27	27,5	13	95	109	43	10	27	63	67,5	24
06443-4A5184X40	4	红色 RAL 3020	哑光纹理	1/2-13	40	19	27	27,5	13	95	109	43	10	27	63	67,5	24
06443-4A5184X45	4	红色 RAL 3020	哑光纹理	1/2-13	45	19	27	27,5	13	95	109	43	10	27	63	67,5	24
06443-4A5184X50	4	红色 RAL 3020	哑光纹理	1/2-13	50	19	27	27,5	13	95	109	43	10	27	63	67,5	24
06443-4A5184X55	4	红色 RAL 3020	哑光纹理	1/2-13	55	19	27	27,5	13	95	109	43	10	27	63	67,5	24
06443-4A5184X60	4	红色 RAL 3020	哑光纹理	1/2-13	60	19	27	27,5	13	95	109	43	10	27	63	67,5	24
06443-4A5184X70	4	红色 RAL 3020	哑光纹理	1/2-13	70	19	27	27,5	13	95	109	43	10	27	63	67,5	24
06443-4A5184X80	4	红色 RAL 3020	哑光纹理	1/2-13	80	19	27	27,5	13	95	109	43	10	27	63	67,5	24
06443-4A5184X90	4	红色 RAL 3020	哑光纹理	1/2-13	90	19	27	27,5	13	95	109	43	10	27	63	67,5	24
06443-4A5185X20	4	灰色 RAL 6032	哑光纹理	1/2-13	20	19	27	27,5	13	95	109	43	10	27	63	67,5	24
06443-4A5185X25	4	灰色 RAL 6032	哑光纹理	1/2-13	25	19	27	27,5	13	95	109	43	10	27	63	67,5	24
06443-4A5185X30	4	灰色 RAL 6032	哑光纹理	1/2-13	30	19	27	27,5	13	95	109	43	10	27	63	67,5	24
06443-4A5185X35	4	灰色 RAL 6032	哑光纹理	1/2-13	35	19	27	27,5	13	95	109	43	10	27	63	67,5	24
06443-4A5185X40	4	灰色 RAL 6032	哑光纹理	1/2-13	40	19	27	27,5	13	95	109	43	10	27	63	67,5	24
06443-4A5185X45	4	灰色 RAL 6032	哑光纹理	1/2-13	45	19	27	27,5	13	95	109	43	10	27	63	67,5	24
06443-4A5185X50	4	灰色 RAL 6032	哑光纹理	1/2-13	50	19	27	27,5	13	95	109	43	10	27	63	67,5	24
06443-4A5185X55	4	灰色 RAL 6032	哑光纹理	1/2-13	55	19	27	27,5	13	95	109	43	10	27	63	67,5	24

商品概述

订货号	尺寸	主体颜色	主体表面	X	L	D	D1	D2	B	A	A1	H	H1	H2	H3	H4	齿数
06443-4A5185X60	4	灰色 RAL 6032	哑光纹理	1/2-13	60	19	27	27,5	13	95	109	43	10	27	63	67,5	24
06443-4A5185X70	4	灰色 RAL 6032	哑光纹理	1/2-13	70	19	27	27,5	13	95	109	43	10	27	63	67,5	24
06443-4A5185X80	4	灰色 RAL 6032	哑光纹理	1/2-13	80	19	27	27,5	13	95	109	43	10	27	63	67,5	24
06443-4A5185X90	4	灰色 RAL 6032	哑光纹理	1/2-13	90	19	27	27,5	13	95	109	43	10	27	63	67,5	24
06443-4A5186X20	4	蓝色 RAL 5017	哑光纹理	1/2-13	20	19	27	27,5	13	95	109	43	10	27	63	67,5	24
06443-4A5186X25	4	蓝色 RAL 5017	哑光纹理	1/2-13	25	19	27	27,5	13	95	109	43	10	27	63	67,5	24
06443-4A5186X30	4	蓝色 RAL 5017	哑光纹理	1/2-13	30	19	27	27,5	13	95	109	43	10	27	63	67,5	24
06443-4A5186X35	4	蓝色 RAL 5017	哑光纹理	1/2-13	35	19	27	27,5	13	95	109	43	10	27	63	67,5	24
06443-4A5186X40	4	蓝色 RAL 5017	哑光纹理	1/2-13	40	19	27	27,5	13	95	109	43	10	27	63	67,5	24
06443-4A5186X45	4	蓝色 RAL 5017	哑光纹理	1/2-13	45	19	27	27,5	13	95	109	43	10	27	63	67,5	24
06443-4A5186X50	4	蓝色 RAL 5017	哑光纹理	1/2-13	50	19	27	27,5	13	95	109	43	10	27	63	67,5	24
06443-4A5186X55	4	蓝色 RAL 5017	哑光纹理	1/2-13	55	19	27	27,5	13	95	109	43	10	27	63	67,5	24
06443-4A5186X60	4	蓝色 RAL 5017	哑光纹理	1/2-13	60	19	27	27,5	13	95	109	43	10	27	63	67,5	24
06443-4A5186X70	4	蓝色 RAL 5017	哑光纹理	1/2-13	70	19	27	27,5	13	95	109	43	10	27	63	67,5	24
06443-4A5186X80	4	蓝色 RAL 5017	哑光纹理	1/2-13	80	19	27	27,5	13	95	109	43	10	27	63	67,5	24
06443-4A5186X90	4	蓝色 RAL 5017	哑光纹理	1/2-13	90	19	27	27,5	13	95	109	43	10	27	63	67,5	24
06443-4A5187X20	4	灰色 RAL 7035	哑光纹理	1/2-13	20	19	27	27,5	13	95	109	43	10	27	63	67,5	24
06443-4A5187X25	4	灰色 RAL 7035	哑光纹理	1/2-13	25	19	27	27,5	13	95	109	43	10	27	63	67,5	24
06443-4A5187X30	4	灰色 RAL 7035	哑光纹理	1/2-13	30	19	27	27,5	13	95	109	43	10	27	63	67,5	24
06443-4A5187X35	4	灰色 RAL 7035	哑光纹理	1/2-13	35	19	27	27,5	13	95	109	43	10	27	63	67,5	24
06443-4A5187X40	4	灰色 RAL 7035	哑光纹理	1/2-13	40	19	27	27,5	13	95	109	43	10	27	63	67,5	24
06443-4A5187X45	4	灰色 RAL 7035	哑光纹理	1/2-13	45	19	27	27,5	13	95	109	43	10	27	63	67,5	24
06443-4A5187X50	4	灰色 RAL 7035	哑光纹理	1/2-13	50	19	27	27,5	13	95	109	43	10	27	63	67,5	24
06443-4A5187X55	4	灰色 RAL 7035	哑光纹理	1/2-13	55	19	27	27,5	13	95	109	43	10	27	63	67,5	24
06443-4A5187X60	4	灰色 RAL 7035	哑光纹理	1/2-13	60	19	27	27,5	13	95	109	43	10	27	63	67,5	24
06443-4A5187X70	4	灰色 RAL 7035	哑光纹理	1/2-13	70	19	27	27,5	13	95	109	43	10	27	63	67,5	24
06443-4A5187X80	4	灰色 RAL 7035	哑光纹理	1/2-13	80	19	27	27,5	13	95	109	43	10	27	63	67,5	24
06443-4A5187X90	4	灰色 RAL 7035	哑光纹理	1/2-13	90	19	27	27,5	13	95	109	43	10	27	63	67,5	24
06443-5A5181X25	5	黑色 RAL 9005	哑光纹理	1/2-13	25	23	31	32	15	110	126	49	12	31,5	73	77,5	26
06443-5A5181X30	5	黑色 RAL 9005	哑光纹理	1/2-13	30	23	31	32	15	110	126	49	12	31,5	73	77,5	26
06443-5A5181X35	5	黑色 RAL 9005	哑光纹理	1/2-13	35	23	31	32	15	110	126	49	12	31,5	73	77,5	26
06443-5A5181X40	5	黑色 RAL 9005	哑光纹理	1/2-13	40	23	31	32	15	110	126	49	12	31,5	73	77,5	26
06443-5A5181X45	5	黑色 RAL 9005	哑光纹理	1/2-13	45	23	31	32	15	110	126	49	12	31,5	73	77,5	26
06443-5A5181X50	5	黑色 RAL 9005	哑光纹理	1/2-13	50	23	31	32	15	110	126	49	12	31,5	73	77,5	26
06443-5A5181X55	5	黑色 RAL 9005	哑光纹理	1/2-13	55	23	31	32	15	110	126	49	12	31,5	73	77,5	26
06443-5A5181X60	5	黑色 RAL 9005	哑光纹理	1/2-13	60	23	31	32	15	110	126	49	12	31,5	73	77,5	26
06443-5A5181X70	5	黑色 RAL 9005	哑光纹理	1/2-13	70	23	31	32	15	110	126	49	12	31,5	73	77,5	26
06443-5A5181X80	5	黑色 RAL 9005	哑光纹理	1/2-13	80	23	31	32	15	110	126	49	12	31,5	73	77,5	26
06443-5A5181X90	5	黑色 RAL 9005	哑光纹理	1/2-13	90	23	31	32	15	110	126	49	12	31,5	73	77,5	26
06443-5A5182X25	5	橙色 RAL 2004	哑光纹理	1/2-13	25	23	31	32	15	110	126	49	12	31,5	73	77,5	26
06443-5A5182X30	5	橙色 RAL 2004	哑光纹理	1/2-13	30	23	31	32	15	110	126	49	12	31,5	73	77,5	26
06443-5A5182X35	5	橙色 RAL 2004	哑光纹理	1/2-13	35	23	31	32	15	110	126	49	12	31,5	73	77,5	26
06443-5A5182X40	5	橙色 RAL 2004	哑光纹理	1/2-13	40	23	31	32	15	110	126	49	12	31,5	73	77,5	26
06443-5A5182X45	5	橙色 RAL 2004	哑光纹理	1/2-13	45	23	31	32	15	110	126	49	12	31,5	73	77,5	26
06443-5A5182X50	5	橙色 RAL 2004	哑光纹理	1/2-13	50	23	31	32	15	110	126	49	12	31,5	73	77,5	26
06443-5A5182X55	5	橙色 RAL 2004	哑光纹理	1/2-13	55	23	31	32	15	110	126	49	12	31,5	73	77,5	26
06443-5A5182X60	5	橙色 RAL 2004	哑光纹理	1/2-13	60	23	31	32	15	110	126	49	12	31,5	73	77,5	26
06443-5A5182X70	5	橙色 RAL 2004	哑光纹理	1/2-13	70	23	31	32	15	110	126	49	12	31,5	73	77,5	26
06443-5A5182X80	5	橙色 RAL 2004	哑光纹理	1/2-13	80	23	31	32	15	110	126	49	12	31,5	73	77,5	26
06443-5A5182X90	5	橙色 RAL 2004	哑光纹理	1/2-13	90	23	31	32	15	110	126	49	12	31,5	73	77,5	26
06443-5A5183X25	5	黄色 RAL 1021	哑光纹理	1/2-13	25	23	31	32	15	110	126	49	12	31,5	73	77,5	26
06443-5A5183X30	5	黄色 RAL 1021	哑光纹理	1/2-13	30	23	31	32	15	110	126	49	12	31,5	73	77,5	26
06443-5A5183X35	5	黄色 RAL 1021	哑光纹理	1/2-13	35	23	31	32	15	110	126	49	12	31,5	73	77,5	26
06443-5A5183X40	5	黄色 RAL 1021	哑光纹理	1/2-13	40	23	31	32	15	110	126	49	12	31,5	73	77,5	26
06443-5A5183X45	5	黄色 RAL 1021	哑光纹理	1/2-13	45	23	31	32	15	110	126	49	12	31,5	73	77,5	26
06443-5A5183X50	5	黄色 RAL 1021	哑光纹理	1/2-13	50	23	31	32	15	110	126	49	12	31,5	73	77,5	26
06443-5A5183X55	5	黄色 RAL 1021	哑光纹理	1/2-13	55	23	31	32	15	110	126	49	12	31,5	73	77,5	26
06443-5A5183X60	5	黄色 RAL 1021	哑光纹理	1/2-13	60	23	31	32	15	110	126	49	12	31,5	73	77,5	26
06443-5A5183X70	5	黄色 RAL 1021	哑光纹理	1/2-13	70	23	31	32	15	110	126	49	12	31,5	73	77,5	26
06443-5A5183X80	5	黄色 RAL 1021	哑光纹理	1/2-13	80	23	31	32	15	110	126	49	12	31,5	73	77,5	26
06443-5A5183X90	5	黄色 RAL 1021	哑光纹理	1/2-13	90	23	31	32	15	110	126	49	12	31,5	73	77,5	26
06443-5A5184X25	5	红色 RAL 3020	哑光纹理	1/2-13	25	23	31	32	15	110	126	49	12	31,5	73	77,5	26
06443-5A5184X30	5	红色 RAL 3020	哑光纹理	1/2-13	30	23	31	32	15	110	126	49	12	31,5	73	77,5	26
06443-5A5184X35	5	红色 RAL 3020	哑光纹理	1/2-13	35	23	31	32	15	110	126	49	12	31,5	73	77,5	26

商品概述

订货号	尺寸	主体颜色	主体表面	X	L	D	D1	D2	B	A	A1	H	H1	H2	H3	H4	齿数
06443-5A5184X40	5	红色 RAL 3020	哑光纹理	1/2-13	40	23	31	32	15	110	126	49	12	31,5	73	77,5	26
06443-5A5184X45	5	红色 RAL 3020	哑光纹理	1/2-13	45	23	31	32	15	110	126	49	12	31,5	73	77,5	26
06443-5A5184X50	5	红色 RAL 3020	哑光纹理	1/2-13	50	23	31	32	15	110	126	49	12	31,5	73	77,5	26
06443-5A5184X55	5	红色 RAL 3020	哑光纹理	1/2-13	55	23	31	32	15	110	126	49	12	31,5	73	77,5	26
06443-5A5184X60	5	红色 RAL 3020	哑光纹理	1/2-13	60	23	31	32	15	110	126	49	12	31,5	73	77,5	26
06443-5A5184X70	5	红色 RAL 3020	哑光纹理	1/2-13	70	23	31	32	15	110	126	49	12	31,5	73	77,5	26
06443-5A5184X80	5	红色 RAL 3020	哑光纹理	1/2-13	80	23	31	32	15	110	126	49	12	31,5	73	77,5	26
06443-5A5184X90	5	红色 RAL 3020	哑光纹理	1/2-13	90	23	31	32	15	110	126	49	12	31,5	73	77,5	26
06443-5A5185X25	5	灰色 RAL 6032	哑光纹理	1/2-13	25	23	31	32	15	110	126	49	12	31,5	73	77,5	26
06443-5A5185X30	5	灰色 RAL 6032	哑光纹理	1/2-13	30	23	31	32	15	110	126	49	12	31,5	73	77,5	26
06443-5A5185X35	5	灰色 RAL 6032	哑光纹理	1/2-13	35	23	31	32	15	110	126	49	12	31,5	73	77,5	26
06443-5A5185X40	5	灰色 RAL 6032	哑光纹理	1/2-13	40	23	31	32	15	110	126	49	12	31,5	73	77,5	26
06443-5A5185X45	5	灰色 RAL 6032	哑光纹理	1/2-13	45	23	31	32	15	110	126	49	12	31,5	73	77,5	26
06443-5A5185X50	5	灰色 RAL 6032	哑光纹理	1/2-13	50	23	31	32	15	110	126	49	12	31,5	73	77,5	26
06443-5A5185X55	5	灰色 RAL 6032	哑光纹理	1/2-13	55	23	31	32	15	110	126	49	12	31,5	73	77,5	26
06443-5A5185X60	5	灰色 RAL 6032	哑光纹理	1/2-13	60	23	31	32	15	110	126	49	12	31,5	73	77,5	26
06443-5A5185X70	5	灰色 RAL 6032	哑光纹理	1/2-13	70	23	31	32	15	110	126	49	12	31,5	73	77,5	26
06443-5A5185X80	5	灰色 RAL 6032	哑光纹理	1/2-13	80	23	31	32	15	110	126	49	12	31,5	73	77,5	26
06443-5A5185X90	5	灰色 RAL 6032	哑光纹理	1/2-13	90	23	31	32	15	110	126	49	12	31,5	73	77,5	26
06443-5A5186X25	5	蓝色 RAL 5017	哑光纹理	1/2-13	25	23	31	32	15	110	126	49	12	31,5	73	77,5	26
06443-5A5186X30	5	蓝色 RAL 5017	哑光纹理	1/2-13	30	23	31	32	15	110	126	49	12	31,5	73	77,5	26
06443-5A5186X35	5	蓝色 RAL 5017	哑光纹理	1/2-13	35	23	31	32	15	110	126	49	12	31,5	73	77,5	26
06443-5A5186X40	5	蓝色 RAL 5017	哑光纹理	1/2-13	40	23	31	32	15	110	126	49	12	31,5	73	77,5	26
06443-5A5186X45	5	蓝色 RAL 5017	哑光纹理	1/2-13	45	23	31	32	15	110	126	49	12	31,5	73	77,5	26
06443-5A5186X50	5	蓝色 RAL 5017	哑光纹理	1/2-13	50	23	31	32	15	110	126	49	12	31,5	73	77,5	26
06443-5A5186X55	5	蓝色 RAL 5017	哑光纹理	1/2-13	55	23	31	32	15	110	126	49	12	31,5	73	77,5	26
06443-5A5186X60	5	蓝色 RAL 5017	哑光纹理	1/2-13	60	23	31	32	15	110	126	49	12	31,5	73	77,5	26
06443-5A5186X70	5	蓝色 RAL 5017	哑光纹理	1/2-13	70	23	31	32	15	110	126	49	12	31,5	73	77,5	26
06443-5A5186X80	5	蓝色 RAL 5017	哑光纹理	1/2-13	80	23	31	32	15	110	126	49	12	31,5	73	77,5	26
06443-5A5186X90	5	蓝色 RAL 5017	哑光纹理	1/2-13	90	23	31	32	15	110	126	49	12	31,5	73	77,5	26
06443-5A5187X25	5	灰色 RAL 7035	哑光纹理	1/2-13	25	23	31	32	15	110	126	49	12	31,5	73	77,5	26
06443-5A5187X30	5	灰色 RAL 7035	哑光纹理	1/2-13	30	23	31	32	15	110	126	49	12	31,5	73	77,5	26
06443-5A5187X35	5	灰色 RAL 7035	哑光纹理	1/2-13	35	23	31	32	15	110	126	49	12	31,5	73	77,5	26
06443-5A5187X40	5	灰色 RAL 7035	哑光纹理	1/2-13	40	23	31	32	15	110	126	49	12	31,5	73	77,5	26
06443-5A5187X45	5	灰色 RAL 7035	哑光纹理	1/2-13	45	23	31	32	15	110	126	49	12	31,5	73	77,5	26
06443-5A5187X50	5	灰色 RAL 7035	哑光纹理	1/2-13	50	23	31	32	15	110	126	49	12	31,5	73	77,5	26
06443-5A5187X55	5	灰色 RAL 7035	哑光纹理	1/2-13	55	23	31	32	15	110	126	49	12	31,5	73	77,5	26
06443-5A5187X60	5	灰色 RAL 7035	哑光纹理	1/2-13	60	23	31	32	15	110	126	49	12	31,5	73	77,5	26
06443-5A5187X70	5	灰色 RAL 7035	哑光纹理	1/2-13	70	23	31	32	15	110	126	49	12	31,5	73	77,5	26
06443-5A5187X80	5	灰色 RAL 7035	哑光纹理	1/2-13	80	23	31	32	15	110	126	49	12	31,5	73	77,5	26
06443-5A5187X90	5	灰色 RAL 7035	哑光纹理	1/2-13	90	23	31	32	15	110	126	49	12	31,5	73	77,5	26
06443-5A6181X25	5	黑色 RAL 9005	哑光纹理	5/8-11	25	23	31	32	15	110	126	49	12	31,5	73	77,5	26
06443-5A6181X30	5	黑色 RAL 9005	哑光纹理	5/8-11	30	23	31	32	15	110	126	49	12	31,5	73	77,5	26
06443-5A6181X35	5	黑色 RAL 9005	哑光纹理	5/8-11	35	23	31	32	15	110	126	49	12	31,5	73	77,5	26
06443-5A6181X40	5	黑色 RAL 9005	哑光纹理	5/8-11	40	23	31	32	15	110	126	49	12	31,5	73	77,5	26
06443-5A6181X45	5	黑色 RAL 9005	哑光纹理	5/8-11	45	23	31	32	15	110	126	49	12	31,5	73	77,5	26
06443-5A6181X50	5	黑色 RAL 9005	哑光纹理	5/8-11	50	23	31	32	15	110	126	49	12	31,5	73	77,5	26
06443-5A6181X55	5	黑色 RAL 9005	哑光纹理	5/8-11	55	23	31	32	15	110	126	49	12	31,5	73	77,5	26
06443-5A6181X60	5	黑色 RAL 9005	哑光纹理	5/8-11	60	23	31	32	15	110	126	49	12	31,5	73	77,5	26
06443-5A6181X70	5	黑色 RAL 9005	哑光纹理	5/8-11	70	23	31	32	15	110	126	49	12	31,5	73	77,5	26
06443-5A6181X80	5	黑色 RAL 9005	哑光纹理	5/8-11	80	23	31	32	15	110	126	49	12	31,5	73	77,5	26
06443-5A6181X90	5	黑色 RAL 9005	哑光纹理	5/8-11	90	23	31	32	15	110	126	49	12	31,5	73	77,5	26
06443-5A6182X25	5	橙色 RAL 2004	哑光纹理	5/8-11	25	23	31	32	15	110	126	49	12	31,5	73	77,5	26
06443-5A6182X30	5	橙色 RAL 2004	哑光纹理	5/8-11	30	23	31	32	15	110	126	49	12	31,5	73	77,5	26
06443-5A6182X35	5	橙色 RAL 2004	哑光纹理	5/8-11	35	23	31	32	15	110	126	49	12	31,5	73	77,5	26
06443-5A6182X40	5	橙色 RAL 2004	哑光纹理	5/8-11	40	23	31	32	15	110	126	49	12	31,5	73	77,5	26
06443-5A6182X45	5	橙色 RAL 2004	哑光纹理	5/8-11	45	23	31	32	15	110	126	49	12	31,5	73	77,5	26
06443-5A6182X50	5	橙色 RAL 2004	哑光纹理	5/8-11	50	23	31	32	15	110	126	49	12	31,5	73	77,5	26
06443-5A6182X55	5	橙色 RAL 2004	哑光纹理	5/8-11	55	23	31	32	15	110	126	49	12	31,5	73	77,5	26
06443-5A6182X60	5	橙色 RAL 2004	哑光纹理	5/8-11	60	23	31	32	15	110	126	49	12	31,5	73	77,5	26
06443-5A6182X70	5	橙色 RAL 2004	哑光纹理	5/8-11	70	23	31	32	15	110	126	49	12	31,5	73	77,5	26
06443-5A6182X80	5	橙色 RAL 2004	哑光纹理	5/8-11	80	23	31	32	15	110	126	49	12	31,5	73	77,5	26
06443-5A6182X90	5	橙色 RAL 2004	哑光纹理	5/8-11	90	23	31	32	15	110	126	49	12	31,5	73	77,5	26
06443-5A6183X25	5	黄色 RAL 1021	哑光纹理	5/8-11	25	23	31	32	15	110	126	49	12	31,5	73	77,5	26

商品概述

订货号	尺寸	主体颜色	主体表面	X	L	D	D1	D2	B	A	A1	H	H1	H2	H3	H4	齿数
06443-5A6183X30	5	黄色 RAL 1021	哑光纹理	5/8-11	30	23	31	32	15	110	126	49	12	31,5	73	77,5	26
06443-5A6183X35	5	黄色 RAL 1021	哑光纹理	5/8-11	35	23	31	32	15	110	126	49	12	31,5	73	77,5	26
06443-5A6183X40	5	黄色 RAL 1021	哑光纹理	5/8-11	40	23	31	32	15	110	126	49	12	31,5	73	77,5	26
06443-5A6183X45	5	黄色 RAL 1021	哑光纹理	5/8-11	45	23	31	32	15	110	126	49	12	31,5	73	77,5	26
06443-5A6183X50	5	黄色 RAL 1021	哑光纹理	5/8-11	50	23	31	32	15	110	126	49	12	31,5	73	77,5	26
06443-5A6183X55	5	黄色 RAL 1021	哑光纹理	5/8-11	55	23	31	32	15	110	126	49	12	31,5	73	77,5	26
06443-5A6183X60	5	黄色 RAL 1021	哑光纹理	5/8-11	60	23	31	32	15	110	126	49	12	31,5	73	77,5	26
06443-5A6183X70	5	黄色 RAL 1021	哑光纹理	5/8-11	70	23	31	32	15	110	126	49	12	31,5	73	77,5	26
06443-5A6183X80	5	黄色 RAL 1021	哑光纹理	5/8-11	80	23	31	32	15	110	126	49	12	31,5	73	77,5	26
06443-5A6183X90	5	黄色 RAL 1021	哑光纹理	5/8-11	90	23	31	32	15	110	126	49	12	31,5	73	77,5	26
06443-5A6184X25	5	红色 RAL 3020	哑光纹理	5/8-11	25	23	31	32	15	110	126	49	12	31,5	73	77,5	26
06443-5A6184X30	5	红色 RAL 3020	哑光纹理	5/8-11	30	23	31	32	15	110	126	49	12	31,5	73	77,5	26
06443-5A6184X35	5	红色 RAL 3020	哑光纹理	5/8-11	35	23	31	32	15	110	126	49	12	31,5	73	77,5	26
06443-5A6184X40	5	红色 RAL 3020	哑光纹理	5/8-11	40	23	31	32	15	110	126	49	12	31,5	73	77,5	26
06443-5A6184X45	5	红色 RAL 3020	哑光纹理	5/8-11	45	23	31	32	15	110	126	49	12	31,5	73	77,5	26
06443-5A6184X50	5	红色 RAL 3020	哑光纹理	5/8-11	50	23	31	32	15	110	126	49	12	31,5	73	77,5	26
06443-5A6184X55	5	红色 RAL 3020	哑光纹理	5/8-11	55	23	31	32	15	110	126	49	12	31,5	73	77,5	26
06443-5A6184X60	5	红色 RAL 3020	哑光纹理	5/8-11	60	23	31	32	15	110	126	49	12	31,5	73	77,5	26
06443-5A6184X70	5	红色 RAL 3020	哑光纹理	5/8-11	70	23	31	32	15	110	126	49	12	31,5	73	77,5	26
06443-5A6184X80	5	红色 RAL 3020	哑光纹理	5/8-11	80	23	31	32	15	110	126	49	12	31,5	73	77,5	26
06443-5A6184X90	5	红色 RAL 3020	哑光纹理	5/8-11	90	23	31	32	15	110	126	49	12	31,5	73	77,5	26
06443-5A6185X25	5	灰色 RAL 6032	哑光纹理	5/8-11	25	23	31	32	15	110	126	49	12	31,5	73	77,5	26
06443-5A6185X30	5	灰色 RAL 6032	哑光纹理	5/8-11	30	23	31	32	15	110	126	49	12	31,5	73	77,5	26
06443-5A6185X35	5	灰色 RAL 6032	哑光纹理	5/8-11	35	23	31	32	15	110	126	49	12	31,5	73	77,5	26
06443-5A6185X40	5	灰色 RAL 6032	哑光纹理	5/8-11	40	23	31	32	15	110	126	49	12	31,5	73	77,5	26
06443-5A6185X45	5	灰色 RAL 6032	哑光纹理	5/8-11	45	23	31	32	15	110	126	49	12	31,5	73	77,5	26
06443-5A6185X50	5	灰色 RAL 6032	哑光纹理	5/8-11	50	23	31	32	15	110	126	49	12	31,5	73	77,5	26
06443-5A6185X55	5	灰色 RAL 6032	哑光纹理	5/8-11	55	23	31	32	15	110	126	49	12	31,5	73	77,5	26
06443-5A6185X60	5	灰色 RAL 6032	哑光纹理	5/8-11	60	23	31	32	15	110	126	49	12	31,5	73	77,5	26
06443-5A6185X70	5	灰色 RAL 6032	哑光纹理	5/8-11	70	23	31	32	15	110	126	49	12	31,5	73	77,5	26
06443-5A6185X80	5	灰色 RAL 6032	哑光纹理	5/8-11	80	23	31	32	15	110	126	49	12	31,5	73	77,5	26
06443-5A6185X90	5	灰色 RAL 6032	哑光纹理	5/8-11	90	23	31	32	15	110	126	49	12	31,5	73	77,5	26
06443-5A6186X25	5	蓝色 RAL 5017	哑光纹理	5/8-11	25	23	31	32	15	110	126	49	12	31,5	73	77,5	26
06443-5A6186X30	5	蓝色 RAL 5017	哑光纹理	5/8-11	30	23	31	32	15	110	126	49	12	31,5	73	77,5	26
06443-5A6186X35	5	蓝色 RAL 5017	哑光纹理	5/8-11	35	23	31	32	15	110	126	49	12	31,5	73	77,5	26
06443-5A6186X40	5	蓝色 RAL 5017	哑光纹理	5/8-11	40	23	31	32	15	110	126	49	12	31,5	73	77,5	26
06443-5A6186X45	5	蓝色 RAL 5017	哑光纹理	5/8-11	45	23	31	32	15	110	126	49	12	31,5	73	77,5	26
06443-5A6186X50	5	蓝色 RAL 5017	哑光纹理	5/8-11	50	23	31	32	15	110	126	49	12	31,5	73	77,5	26
06443-5A6186X55	5	蓝色 RAL 5017	哑光纹理	5/8-11	55	23	31	32	15	110	126	49	12	31,5	73	77,5	26
06443-5A6186X60	5	蓝色 RAL 5017	哑光纹理	5/8-11	60	23	31	32	15	110	126	49	12	31,5	73	77,5	26
06443-5A6186X70	5	蓝色 RAL 5017	哑光纹理	5/8-11	70	23	31	32	15	110	126	49	12	31,5	73	77,5	26
06443-5A6186X80	5	蓝色 RAL 5017	哑光纹理	5/8-11	80	23	31	32	15	110	126	49	12	31,5	73	77,5	26
06443-5A6186X90	5	蓝色 RAL 5017	哑光纹理	5/8-11	90	23	31	32	15	110	126	49	12	31,5	73	77,5	26
06443-5A6187X25	5	灰色 RAL 7035	哑光纹理	5/8-11	25	23	31	32	15	110	126	49	12	31,5	73	77,5	26
06443-5A6187X30	5	灰色 RAL 7035	哑光纹理	5/8-11	30	23	31	32	15	110	126	49	12	31,5	73	77,5	26
06443-5A6187X35	5	灰色 RAL 7035	哑光纹理	5/8-11	35	23	31	32	15	110	126	49	12	31,5	73	77,5	26
06443-5A6187X40	5	灰色 RAL 7035	哑光纹理	5/8-11	40	23	31	32	15	110	126	49	12	31,5	73	77,5	26
06443-5A6187X45	5	灰色 RAL 7035	哑光纹理	5/8-11	45	23	31	32	15	110	126	49	12	31,5	73	77,5	26
06443-5A6187X50	5	灰色 RAL 7035	哑光纹理	5/8-11	50	23	31	32	15	110	126	49	12	31,5	73	77,5	26
06443-5A6187X55	5	灰色 RAL 7035	哑光纹理	5/8-11	55	23	31	32	15	110	126	49	12	31,5	73	77,5	26
06443-5A6187X60	5	灰色 RAL 7035	哑光纹理	5/8-11	60	23	31	32	15	110	126	49	12	31,5	73	77,5	26
06443-5A6187X70	5	灰色 RAL 7035	哑光纹理	5/8-11	70	23	31	32	15	110	126	49	12	31,5	73	77,5	26
06443-5A6187X80	5	灰色 RAL 7035	哑光纹理	5/8-11	80	23	31	32	15	110	126	49	12	31,5	73	77,5	26
06443-5A6187X90	5	灰色 RAL 7035	哑光纹理	5/8-11	90	23	31	32	15	110	126	49	12	31,5	73	77,5	26