商品描述/产品说明

INCH
Parts

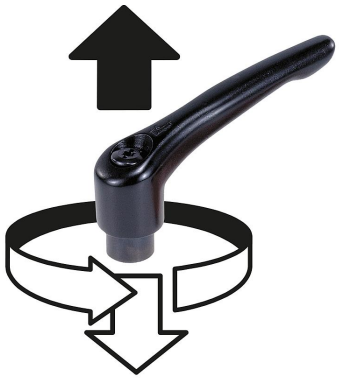

产品说明

材料：
压铸锌材质的把手，符合 DIN EN 12844。
强度等级 5.8 的钢制部件。

规格：
把手经塑料涂层。
钢制部件经黑色氧化。

提示：
当 L ≥ 60 mm 时，螺纹长度为 60 mm。

根据要求：
其他外螺纹、螺栓长度、颜色和特殊类型。
尺寸“H1”可按照需要提供其他长度，但需另行支付费用。

图纸提示：
1) 平端 DIN EN ISO 4753

图纸

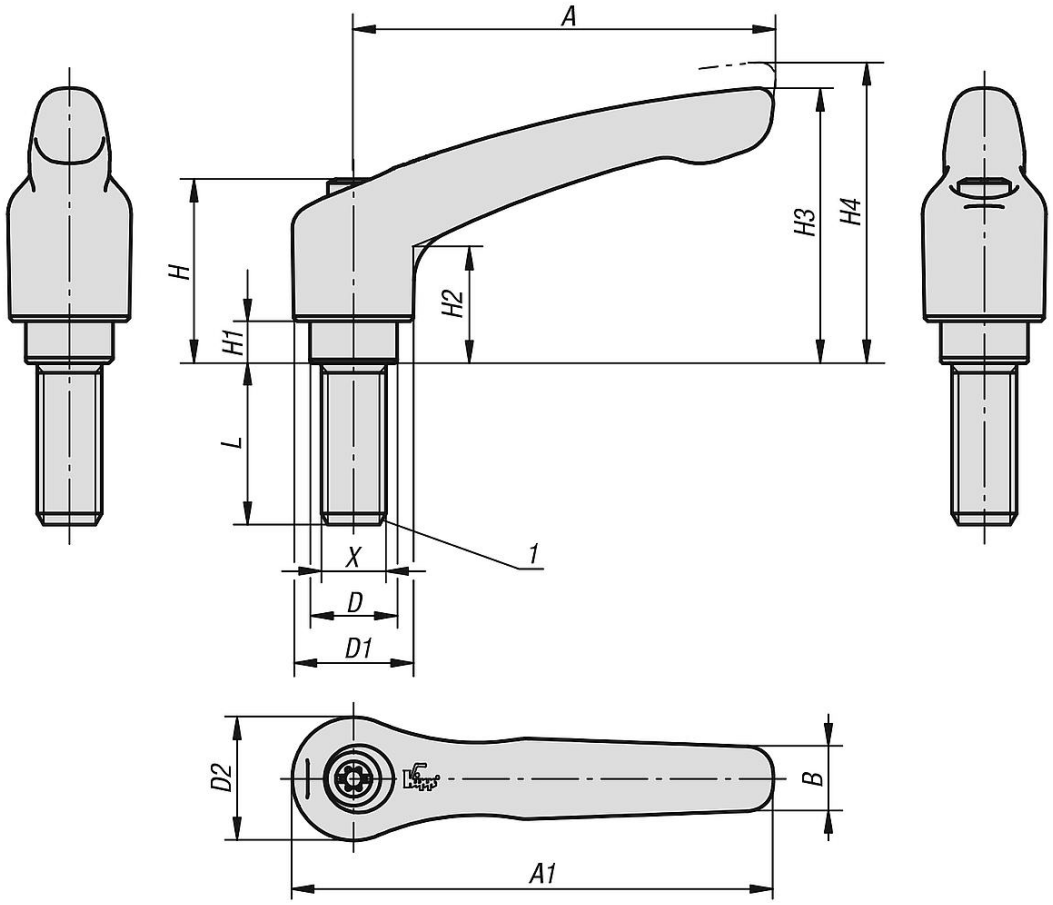

商品概述

订货号	主体颜色	主体表面	尺寸	X	D	D1	D2	H	H1	H2	H3	H4	A	A1	B	齿数	L
06460-9AD181X15	黑色 RAL 9005	哑光纹理	9	6-32	8	11	11,5	21,4	4	11,9	24	27	22	27,7	6,4	12	15
06460-9AD181X20	黑色 RAL 9005	哑光纹理	9	6-32	8	11	11,5	21,4	4	11,9	24	27	22	27,7	6,4	12	20
06460-9AD181X25	黑色 RAL 9005	哑光纹理	9	6-32	8	11	11,5	21,4	4	11,9	24	27	22	27,7	6,4	12	25
06460-9AD182X15	橙色 RAL 2004	哑光纹理	9	6-32	8	11	11,5	21,4	4	11,9	24	27	22	27,7	6,4	12	15
06460-9AD182X20	橙色 RAL 2004	哑光纹理	9	6-32	8	11	11,5	21,4	4	11,9	24	27	22	27,7	6,4	12	20
06460-9AD182X25	橙色 RAL 2004	哑光纹理	9	6-32	8	11	11,5	21,4	4	11,9	24	27	22	27,7	6,4	12	25
06460-9AD183X15	黄色 RAL 1021	哑光纹理	9	6-32	8	11	11,5	21,4	4	11,9	24	27	22	27,7	6,4	12	15
06460-9AD183X20	黄色 RAL 1021	哑光纹理	9	6-32	8	11	11,5	21,4	4	11,9	24	27	22	27,7	6,4	12	20
06460-9AD183X25	黄色 RAL 1021	哑光纹理	9	6-32	8	11	11,5	21,4	4	11,9	24	27	22	27,7	6,4	12	25
06460-9AD184X15	红色 RAL 3020	哑光纹理	9	6-32	8	11	11,5	21,4	4	11,9	24	27	22	27,7	6,4	12	15
06460-9AD184X20	红色 RAL 3020	哑光纹理	9	6-32	8	11	11,5	21,4	4	11,9	24	27	22	27,7	6,4	12	20
06460-9AD184X25	红色 RAL 3020	哑光纹理	9	6-32	8	11	11,5	21,4	4	11,9	24	27	22	27,7	6,4	12	25
06460-9AD185X15	灰色 RAL 6032	哑光纹理	9	6-32	8	11	11,5	21,4	4	11,9	24	27	22	27,7	6,4	12	15
06460-9AD185X20	灰色 RAL 6032	哑光纹理	9	6-32	8	11	11,5	21,4	4	11,9	24	27	22	27,7	6,4	12	20
06460-9AD185X25	灰色 RAL 6032	哑光纹理	9	6-32	8	11	11,5	21,4	4	11,9	24	27	22	27,7	6,4	12	25
06460-9AD186X15	蓝色 RAL 5017	哑光纹理	9	6-32	8	11	11,5	21,4	4	11,9	24	27	22	27,7	6,4	12	15
06460-9AD186X20	蓝色 RAL 5017	哑光纹理	9	6-32	8	11	11,5	21,4	4	11,9	24	27	22	27,7	6,4	12	20
06460-9AD186X25	蓝色 RAL 5017	哑光纹理	9	6-32	8	11	11,5	21,4	4	11,9	24	27	22	27,7	6,4	12	25
06460-9AD187X15	灰色 RAL 7035	哑光纹理	9	6-32	8	11	11,5	21,4	4	11,9	24	27	22	27,7	6,4	12	15
06460-9AD187X20	灰色 RAL 7035	哑光纹理	9	6-32	8	11	11,5	21,4	4	11,9	24	27	22	27,7	6,4	12	20
06460-9AD187X25	灰色 RAL 7035	哑光纹理	9	6-32	8	11	11,5	21,4	4	11,9	24	27	22	27,7	6,4	12	25
06460-9AD188X15	灰色 RAL 7040	哑光纹理	9	6-32	8	11	11,5	21,4	4	11,9	24	27	22	27,7	6,4	12	15
06460-9AD188X20	灰色 RAL 7040	哑光纹理	9	6-32	8	11	11,5	21,4	4	11,9	24	27	22	27,7	6,4	12	20
06460-9AD188X25	灰色 RAL 7040	哑光纹理	9	6-32	8	11	11,5	21,4	4	11,9	24	27	22	27,7	6,4	12	25
06460-9AE181X15	黑色 RAL 9005	哑光纹理	9	8-32	8	11	11,5	21,4	4	11,9	24	27	22	27,7	6,4	12	15
06460-9AE181X20	黑色 RAL 9005	哑光纹理	9	8-32	8	11	11,5	21,4	4	11,9	24	27	22	27,7	6,4	12	20

商品概述

订货号	主体颜色	主体表面	尺寸	X	D	D1	D2	H	H1	H2	H3	H4	A	A1	B	齿数	L
06460-9AE181X25	黑色 RAL 9005	哑光纹理	9	8-32	8	11	11,5	21,4	4	11,9	24	27	22	27,7	6,4	12	25
06460-9AE182X15	橙色 RAL 2004	哑光纹理	9	8-32	8	11	11,5	21,4	4	11,9	24	27	22	27,7	6,4	12	15
06460-9AE182X20	橙色 RAL 2004	哑光纹理	9	8-32	8	11	11,5	21,4	4	11,9	24	27	22	27,7	6,4	12	20
06460-9AE182X25	橙色 RAL 2004	哑光纹理	9	8-32	8	11	11,5	21,4	4	11,9	24	27	22	27,7	6,4	12	25
06460-9AE183X15	黄色 RAL 1021	哑光纹理	9	8-32	8	11	11,5	21,4	4	11,9	24	27	22	27,7	6,4	12	15
06460-9AE183X20	黄色 RAL 1021	哑光纹理	9	8-32	8	11	11,5	21,4	4	11,9	24	27	22	27,7	6,4	12	20
06460-9AE183X25	黄色 RAL 1021	哑光纹理	9	8-32	8	11	11,5	21,4	4	11,9	24	27	22	27,7	6,4	12	25
06460-9AE184X15	红色 RAL 3020	哑光纹理	9	8-32	8	11	11,5	21,4	4	11,9	24	27	22	27,7	6,4	12	15
06460-9AE184X20	红色 RAL 3020	哑光纹理	9	8-32	8	11	11,5	21,4	4	11,9	24	27	22	27,7	6,4	12	20
06460-9AE184X25	红色 RAL 3020	哑光纹理	9	8-32	8	11	11,5	21,4	4	11,9	24	27	22	27,7	6,4	12	25
06460-9AE185X15	灰色 RAL 6032	哑光纹理	9	8-32	8	11	11,5	21,4	4	11,9	24	27	22	27,7	6,4	12	15
06460-9AE185X20	灰色 RAL 6032	哑光纹理	9	8-32	8	11	11,5	21,4	4	11,9	24	27	22	27,7	6,4	12	20
06460-9AE185X25	灰色 RAL 6032	哑光纹理	9	8-32	8	11	11,5	21,4	4	11,9	24	27	22	27,7	6,4	12	25
06460-9AE186X15	蓝色 RAL 5017	哑光纹理	9	8-32	8	11	11,5	21,4	4	11,9	24	27	22	27,7	6,4	12	15
06460-9AE186X20	蓝色 RAL 5017	哑光纹理	9	8-32	8	11	11,5	21,4	4	11,9	24	27	22	27,7	6,4	12	20
06460-9AE186X25	蓝色 RAL 5017	哑光纹理	9	8-32	8	11	11,5	21,4	4	11,9	24	27	22	27,7	6,4	12	25
06460-9AE187X15	灰色 RAL 7035	哑光纹理	9	8-32	8	11	11,5	21,4	4	11,9	24	27	22	27,7	6,4	12	15
06460-9AE187X20	灰色 RAL 7035	哑光纹理	9	8-32	8	11	11,5	21,4	4	11,9	24	27	22	27,7	6,4	12	20
06460-9AE187X25	灰色 RAL 7035	哑光纹理	9	8-32	8	11	11,5	21,4	4	11,9	24	27	22	27,7	6,4	12	25
06460-9AE188X15	灰色 RAL 7040	哑光纹理	9	8-32	8	11	11,5	21,4	4	11,9	24	27	22	27,7	6,4	12	15
06460-9AE188X20	灰色 RAL 7040	哑光纹理	9	8-32	8	11	11,5	21,4	4	11,9	24	27	22	27,7	6,4	12	20
06460-9AE188X25	灰色 RAL 7040	哑光纹理	9	8-32	8	11	11,5	21,4	4	11,9	24	27	22	27,7	6,4	12	25
06460-9A1181X15	黑色 RAL 9005	哑光纹理	9	10-32	8	11	11,5	21,4	4	11,9	24	27	22	27,7	6,4	12	15
06460-9A1181X20	黑色 RAL 9005	哑光纹理	9	10-32	8	11	11,5	21,4	4	11,9	24	27	22	27,7	6,4	12	20
06460-9A1181X25	黑色 RAL 9005	哑光纹理	9	10-32	8	11	11,5	21,4	4	11,9	24	27	22	27,7	6,4	12	25
06460-9A1181X30	黑色 RAL 9005	哑光纹理	9	10-32	8	11	11,5	21,4	4	11,9	24	27	22	27,7	6,4	12	30
06460-9A1181X35	黑色 RAL 9005	哑光纹理	9	10-32	8	11	11,5	21,4	4	11,9	24	27	22	27,7	6,4	12	35
06460-9A1181X40	黑色 RAL 9005	哑光纹理	9	10-32	8	11	11,5	21,4	4	11,9	24	27	22	27,7	6,4	12	40
06460-9A1182X15	橙色 RAL 2004	哑光纹理	9	10-32	8	11	11,5	21,4	4	11,9	24	27	22	27,7	6,4	12	15
06460-9A1182X20	橙色 RAL 2004	哑光纹理	9	10-32	8	11	11,5	21,4	4	11,9	24	27	22	27,7	6,4	12	20
06460-9A1182X25	橙色 RAL 2004	哑光纹理	9	10-32	8	11	11,5	21,4	4	11,9	24	27	22	27,7	6,4	12	25
06460-9A1182X30	橙色 RAL 2004	哑光纹理	9	10-32	8	11	11,5	21,4	4	11,9	24	27	22	27,7	6,4	12	30
06460-9A1182X35	橙色 RAL 2004	哑光纹理	9	10-32	8	11	11,5	21,4	4	11,9	24	27	22	27,7	6,4	12	35
06460-9A1182X40	橙色 RAL 2004	哑光纹理	9	10-32	8	11	11,5	21,4	4	11,9	24	27	22	27,7	6,4	12	40
06460-9A1183X15	黄色 RAL 1021	哑光纹理	9	10-32	8	11	11,5	21,4	4	11,9	24	27	22	27,7	6,4	12	15
06460-9A1183X20	黄色 RAL 1021	哑光纹理	9	10-32	8	11	11,5	21,4	4	11,9	24	27	22	27,7	6,4	12	20
06460-9A1183X25	黄色 RAL 1021	哑光纹理	9	10-32	8	11	11,5	21,4	4	11,9	24	27	22	27,7	6,4	12	25
06460-9A1183X30	黄色 RAL 1021	哑光纹理	9	10-32	8	11	11,5	21,4	4	11,9	24	27	22	27,7	6,4	12	30
06460-9A1183X35	黄色 RAL 1021	哑光纹理	9	10-32	8	11	11,5	21,4	4	11,9	24	27	22	27,7	6,4	12	35
06460-9A1183X40	黄色 RAL 1021	哑光纹理	9	10-32	8	11	11,5	21,4	4	11,9	24	27	22	27,7	6,4	12	40
06460-9A1184X15	红色 RAL 3020	哑光纹理	9	10-32	8	11	11,5	21,4	4	11,9	24	27	22	27,7	6,4	12	15
06460-9A1184X20	红色 RAL 3020	哑光纹理	9	10-32	8	11	11,5	21,4	4	11,9	24	27	22	27,7	6,4	12	20
06460-9A1184X25	红色 RAL 3020	哑光纹理	9	10-32	8	11	11,5	21,4	4	11,9	24	27	22	27,7	6,4	12	25
06460-9A1184X30	红色 RAL 3020	哑光纹理	9	10-32	8	11	11,5	21,4	4	11,9	24	27	22	27,7	6,4	12	30
06460-9A1184X35	红色 RAL 3020	哑光纹理	9	10-32	8	11	11,5	21,4	4	11,9	24	27	22	27,7	6,4	12	35
06460-9A1184X40	红色 RAL 3020	哑光纹理	9	10-32	8	11	11,5	21,4	4	11,9	24	27	22	27,7	6,4	12	40
06460-9A1185X15	灰色 RAL 6032	哑光纹理	9	10-32	8	11	11,5	21,4	4	11,9	24	27	22	27,7	6,4	12	15
06460-9A1185X20	灰色 RAL 6032	哑光纹理	9	10-32	8	11	11,5	21,4	4	11,9	24	27	22	27,7	6,4	12	20
06460-9A1185X25	灰色 RAL 6032	哑光纹理	9	10-32	8	11	11,5	21,4	4	11,9	24	27	22	27,7	6,4	12	25
06460-9A1185X30	灰色 RAL 6032	哑光纹理	9	10-32	8	11	11,5	21,4	4	11,9	24	27	22	27,7	6,4	12	30
06460-9A1185X35	灰色 RAL 6032	哑光纹理	9	10-32	8	11	11,5	21,4	4	11,9	24	27	22	27,7	6,4	12	35
06460-9A1185X40	灰色 RAL 6032	哑光纹理	9	10-32	8	11	11,5	21,4	4	11,9	24	27	22	27,7	6,4	12	40
06460-9A1186X15	蓝色 RAL 5017	哑光纹理	9	10-32	8	11	11,5	21,4	4	11,9	24	27	22	27,7	6,4	12	15
06460-9A1186X20	蓝色 RAL 5017	哑光纹理	9	10-32	8	11	11,5	21,4	4	11,9	24	27	22	27,7	6,4	12	20
06460-9A1186X25	蓝色 RAL 5017	哑光纹理	9	10-32	8	11	11,5	21,4	4	11,9	24	27	22	27,7	6,4	12	25
06460-9A1186X30	蓝色 RAL 5017	哑光纹理	9	10-32	8	11	11,5	21,4	4	11,9	24	27	22	27,7	6,4	12	30
06460-9A1186X35	蓝色 RAL 5017	哑光纹理	9	10-32	8	11	11,5	21,4	4	11,9	24	27	22	27,7	6,4	12	35
06460-9A1186X40	蓝色 RAL 5017	哑光纹理	9	10-32	8	11	11,5	21,4	4	11,9	24	27	22	27,7	6,4	12	40
06460-9A1187X15	灰色 RAL 7035	哑光纹理	9	10-32	8	11	11,5	21,4	4	11,9	24	27	22	27,7	6,4	12	15
06460-9A1187X20	灰色 RAL 7035	哑光纹理	9	10-32	8	11	11,5	21,4	4	11,9	24	27	22	27,7	6,4	12	20
06460-9A1187X25	灰色 RAL 7035	哑光纹理	9	10-32	8	11	11,5	21,4	4	11,9	24	27	22	27,7	6,4	12	25
06460-9A1187X30	灰色 RAL 7035	哑光纹理	9	10-32	8	11	11,5	21,4	4	11,9	24	27	22	27,7	6,4	12	30
06460-9A1187X35	灰色 RAL 7035	哑光纹理	9	10-32	8	11	11,5	21,4	4	11,9	24	27	22	27,7	6,4	12	35
06460-9A1187X40	灰色 RAL 7035	哑光纹理	9	10-32	8	11	11,5	21,4	4	11,9	24	27	22	27,7	6,4	12	40

商品概述

订货号	主体颜色	主体表面	尺寸	X	D	D1	D2	H	H1	H2	H3	H4	A	A1	B	齿数	L
06460-9A1188X15	灰色 RAL 7040	哑光纹理	9	10-32	8	11	11,5	21,4	4	11,9	24	27	22	27,7	6,4	12	15
06460-9A1188X20	灰色 RAL 7040	哑光纹理	9	10-32	8	11	11,5	21,4	4	11,9	24	27	22	27,7	6,4	12	20
06460-9A1188X25	灰色 RAL 7040	哑光纹理	9	10-32	8	11	11,5	21,4	4	11,9	24	27	22	27,7	6,4	12	25
06460-9A1188X30	灰色 RAL 7040	哑光纹理	9	10-32	8	11	11,5	21,4	4	11,9	24	27	22	27,7	6,4	12	30
06460-9A1188X35	灰色 RAL 7040	哑光纹理	9	10-32	8	11	11,5	21,4	4	11,9	24	27	22	27,7	6,4	12	35
06460-9A1188X40	灰色 RAL 7040	哑光纹理	9	10-32	8	11	11,5	21,4	4	11,9	24	27	22	27,7	6,4	12	40
06460-0AE181X10	黑色 RAL 9005	哑光纹理	0	8-32	10	13	14	24,5	4	14,5	30	33	30	37	7	16	10
06460-0AE181X15	黑色 RAL 9005	哑光纹理	0	8-32	10	13	14	24,5	4	14,5	30	33	30	37	7	16	15
06460-0AE181X20	黑色 RAL 9005	哑光纹理	0	8-32	10	13	14	24,5	4	14,5	30	33	30	37	7	16	20
06460-0AE181X25	黑色 RAL 9005	哑光纹理	0	8-32	10	13	14	24,5	4	14,5	30	33	30	37	7	16	25
06460-0AE181X30	黑色 RAL 9005	哑光纹理	0	8-32	10	13	14	24,5	4	14,5	30	33	30	37	7	16	30
06460-0AE181X35	黑色 RAL 9005	哑光纹理	0	8-32	10	13	14	24,5	4	14,5	30	33	30	37	7	16	35
06460-0AE181X40	黑色 RAL 9005	哑光纹理	0	8-32	10	13	14	24,5	4	14,5	30	33	30	37	7	16	40
06460-0AE181X45	黑色 RAL 9005	哑光纹理	0	8-32	10	13	14	24,5	4	14,5	30	33	30	37	7	16	45
06460-0AE181X50	黑色 RAL 9005	哑光纹理	0	8-32	10	13	14	24,5	4	14,5	30	33	30	37	7	16	50
06460-0AE182X10	橙色 RAL 2004	哑光纹理	0	8-32	10	13	14	24,5	4	14,5	30	33	30	37	7	16	10
06460-0AE182X15	橙色 RAL 2004	哑光纹理	0	8-32	10	13	14	24,5	4	14,5	30	33	30	37	7	16	15
06460-0AE182X20	橙色 RAL 2004	哑光纹理	0	8-32	10	13	14	24,5	4	14,5	30	33	30	37	7	16	20
06460-0AE182X25	橙色 RAL 2004	哑光纹理	0	8-32	10	13	14	24,5	4	14,5	30	33	30	37	7	16	25
06460-0AE182X30	橙色 RAL 2004	哑光纹理	0	8-32	10	13	14	24,5	4	14,5	30	33	30	37	7	16	30
06460-0AE182X35	橙色 RAL 2004	哑光纹理	0	8-32	10	13	14	24,5	4	14,5	30	33	30	37	7	16	35
06460-0AE182X40	橙色 RAL 2004	哑光纹理	0	8-32	10	13	14	24,5	4	14,5	30	33	30	37	7	16	40
06460-0AE182X45	橙色 RAL 2004	哑光纹理	0	8-32	10	13	14	24,5	4	14,5	30	33	30	37	7	16	45
06460-0AE182X50	橙色 RAL 2004	哑光纹理	0	8-32	10	13	14	24,5	4	14,5	30	33	30	37	7	16	50
06460-0AE183X10	黄色 RAL 1021	哑光纹理	0	8-32	10	13	14	24,5	4	14,5	30	33	30	37	7	16	10
06460-0AE183X15	黄色 RAL 1021	哑光纹理	0	8-32	10	13	14	24,5	4	14,5	30	33	30	37	7	16	15
06460-0AE183X20	黄色 RAL 1021	哑光纹理	0	8-32	10	13	14	24,5	4	14,5	30	33	30	37	7	16	20
06460-0AE183X25	黄色 RAL 1021	哑光纹理	0	8-32	10	13	14	24,5	4	14,5	30	33	30	37	7	16	25
06460-0AE183X30	黄色 RAL 1021	哑光纹理	0	8-32	10	13	14	24,5	4	14,5	30	33	30	37	7	16	30
06460-0AE183X35	黄色 RAL 1021	哑光纹理	0	8-32	10	13	14	24,5	4	14,5	30	33	30	37	7	16	35
06460-0AE183X40	黄色 RAL 1021	哑光纹理	0	8-32	10	13	14	24,5	4	14,5	30	33	30	37	7	16	40
06460-0AE183X45	黄色 RAL 1021	哑光纹理	0	8-32	10	13	14	24,5	4	14,5	30	33	30	37	7	16	45
06460-0AE183X50	黄色 RAL 1021	哑光纹理	0	8-32	10	13	14	24,5	4	14,5	30	33	30	37	7	16	50
06460-0AE184X10	红色 RAL 3020	哑光纹理	0	8-32	10	13	14	24,5	4	14,5	30	33	30	37	7	16	10
06460-0AE184X15	红色 RAL 3020	哑光纹理	0	8-32	10	13	14	24,5	4	14,5	30	33	30	37	7	16	15
06460-0AE184X20	红色 RAL 3020	哑光纹理	0	8-32	10	13	14	24,5	4	14,5	30	33	30	37	7	16	20
06460-0AE184X25	红色 RAL 3020	哑光纹理	0	8-32	10	13	14	24,5	4	14,5	30	33	30	37	7	16	25
06460-0AE184X30	红色 RAL 3020	哑光纹理	0	8-32	10	13	14	24,5	4	14,5	30	33	30	37	7	16	30
06460-0AE184X35	红色 RAL 3020	哑光纹理	0	8-32	10	13	14	24,5	4	14,5	30	33	30	37	7	16	35
06460-0AE184X40	红色 RAL 3020	哑光纹理	0	8-32	10	13	14	24,5	4	14,5	30	33	30	37	7	16	40
06460-0AE184X45	红色 RAL 3020	哑光纹理	0	8-32	10	13	14	24,5	4	14,5	30	33	30	37	7	16	45
06460-0AE184X50	红色 RAL 3020	哑光纹理	0	8-32	10	13	14	24,5	4	14,5	30	33	30	37	7	16	50
06460-0AE185X10	灰色 RAL 6032	哑光纹理	0	8-32	10	13	14	24,5	4	14,5	30	33	30	37	7	16	10
06460-0AE185X15	灰色 RAL 6032	哑光纹理	0	8-32	10	13	14	24,5	4	14,5	30	33	30	37	7	16	15
06460-0AE185X20	灰色 RAL 6032	哑光纹理	0	8-32	10	13	14	24,5	4	14,5	30	33	30	37	7	16	20
06460-0AE185X25	灰色 RAL 6032	哑光纹理	0	8-32	10	13	14	24,5	4	14,5	30	33	30	37	7	16	25
06460-0AE185X30	灰色 RAL 6032	哑光纹理	0	8-32	10	13	14	24,5	4	14,5	30	33	30	37	7	16	30
06460-0AE185X35	灰色 RAL 6032	哑光纹理	0	8-32	10	13	14	24,5	4	14,5	30	33	30	37	7	16	35
06460-0AE185X40	灰色 RAL 6032	哑光纹理	0	8-32	10	13	14	24,5	4	14,5	30	33	30	37	7	16	40
06460-0AE185X45	灰色 RAL 6032	哑光纹理	0	8-32	10	13	14	24,5	4	14,5	30	33	30	37	7	16	45
06460-0AE185X50	灰色 RAL 6032	哑光纹理	0	8-32	10	13	14	24,5	4	14,5	30	33	30	37	7	16	50
06460-0AE186X10	蓝色 RAL 5017	哑光纹理	0	8-32	10	13	14	24,5	4	14,5	30	33	30	37	7	16	10
06460-0AE186X15	蓝色 RAL 5017	哑光纹理	0	8-32	10	13	14	24,5	4	14,5	30	33	30	37	7	16	15
06460-0AE186X20	蓝色 RAL 5017	哑光纹理	0	8-32	10	13	14	24,5	4	14,5	30	33	30	37	7	16	20
06460-0AE186X25	蓝色 RAL 5017	哑光纹理	0	8-32	10	13	14	24,5	4	14,5	30	33	30	37	7	16	25
06460-0AE186X30	蓝色 RAL 5017	哑光纹理	0	8-32	10	13	14	24,5	4	14,5	30	33	30	37	7	16	30
06460-0AE186X35	蓝色 RAL 5017	哑光纹理	0	8-32	10	13	14	24,5	4	14,5	30	33	30	37	7	16	35
06460-0AE186X40	蓝色 RAL 5017	哑光纹理	0	8-32	10	13	14	24,5	4	14,5	30	33	30	37	7	16	40
06460-0AE186X45	蓝色 RAL 5017	哑光纹理	0	8-32	10	13	14	24,5	4	14,5	30	33	30	37	7	16	45
06460-0AE186X50	蓝色 RAL 5017	哑光纹理	0	8-32	10	13	14	24,5	4	14,5	30	33	30	37	7	16	50
06460-0AE187X10	灰色 RAL 7035	哑光纹理	0	8-32	10	13	14	24,5	4	14,5	30	33	30	37	7	16	10
06460-0AE187X15	灰色 RAL 7035	哑光纹理	0	8-32	10	13	14	24,5	4	14,5	30	33	30	37	7	16	15
06460-0AE187X20	灰色 RAL 7035	哑光纹理	0	8-32	10	13	14	24,5	4	14,5	30	33	30	37	7	16	20
06460-0AE187X25	灰色 RAL 7035	哑光纹理	0	8-32	10	13	14	24,5	4	14,5	30	33	30	37	7	16	25

商品概述

订货号	主体颜色	主体表面	尺寸	X	D	D1	D2	H	H1	H2	H3	H4	A	A1	B	齿数	L
06460-0AE187X30	灰色 RAL 7035	哑光纹理	0	8-32	10	13	14	24,5	4	14,5	30	33	30	37	7	16	30
06460-0AE187X35	灰色 RAL 7035	哑光纹理	0	8-32	10	13	14	24,5	4	14,5	30	33	30	37	7	16	35
06460-0AE187X40	灰色 RAL 7035	哑光纹理	0	8-32	10	13	14	24,5	4	14,5	30	33	30	37	7	16	40
06460-0AE187X45	灰色 RAL 7035	哑光纹理	0	8-32	10	13	14	24,5	4	14,5	30	33	30	37	7	16	45
06460-0AE187X50	灰色 RAL 7035	哑光纹理	0	8-32	10	13	14	24,5	4	14,5	30	33	30	37	7	16	50
06460-0AE188X10	灰色 RAL 7040	哑光纹理	0	8-32	10	13	14	24,5	4	14,5	30	33	30	37	7	16	10
06460-0AE188X15	灰色 RAL 7040	哑光纹理	0	8-32	10	13	14	24,5	4	14,5	30	33	30	37	7	16	15
06460-0AE188X20	灰色 RAL 7040	哑光纹理	0	8-32	10	13	14	24,5	4	14,5	30	33	30	37	7	16	20
06460-0AE188X25	灰色 RAL 7040	哑光纹理	0	8-32	10	13	14	24,5	4	14,5	30	33	30	37	7	16	25
06460-0AE188X30	灰色 RAL 7040	哑光纹理	0	8-32	10	13	14	24,5	4	14,5	30	33	30	37	7	16	30
06460-0AE188X35	灰色 RAL 7040	哑光纹理	0	8-32	10	13	14	24,5	4	14,5	30	33	30	37	7	16	35
06460-0AE188X40	灰色 RAL 7040	哑光纹理	0	8-32	10	13	14	24,5	4	14,5	30	33	30	37	7	16	40
06460-0AE188X45	灰色 RAL 7040	哑光纹理	0	8-32	10	13	14	24,5	4	14,5	30	33	30	37	7	16	45
06460-0AE188X50	灰色 RAL 7040	哑光纹理	0	8-32	10	13	14	24,5	4	14,5	30	33	30	37	7	16	50
06460-0A0181X10	黑色 RAL 9005	哑光纹理	0	10-24	10	13	14	24,5	4	14,5	30	33	30	37	7	16	10
06460-0A0181X15	黑色 RAL 9005	哑光纹理	0	10-24	10	13	14	24,5	4	14,5	30	33	30	37	7	16	15
06460-0A0181X20	黑色 RAL 9005	哑光纹理	0	10-24	10	13	14	24,5	4	14,5	30	33	30	37	7	16	20
06460-0A0181X25	黑色 RAL 9005	哑光纹理	0	10-24	10	13	14	24,5	4	14,5	30	33	30	37	7	16	25
06460-0A0181X30	黑色 RAL 9005	哑光纹理	0	10-24	10	13	14	24,5	4	14,5	30	33	30	37	7	16	30
06460-0A0181X35	黑色 RAL 9005	哑光纹理	0	10-24	10	13	14	24,5	4	14,5	30	33	30	37	7	16	35
06460-0A0181X40	黑色 RAL 9005	哑光纹理	0	10-24	10	13	14	24,5	4	14,5	30	33	30	37	7	16	40
06460-0A0181X45	黑色 RAL 9005	哑光纹理	0	10-24	10	13	14	24,5	4	14,5	30	33	30	37	7	16	45
06460-0A0181X50	黑色 RAL 9005	哑光纹理	0	10-24	10	13	14	24,5	4	14,5	30	33	30	37	7	16	50
06460-0A0182X10	橙色 RAL 2004	哑光纹理	0	10-24	10	13	14	24,5	4	14,5	30	33	30	37	7	16	10
06460-0A0182X15	橙色 RAL 2004	哑光纹理	0	10-24	10	13	14	24,5	4	14,5	30	33	30	37	7	16	15
06460-0A0182X20	橙色 RAL 2004	哑光纹理	0	10-24	10	13	14	24,5	4	14,5	30	33	30	37	7	16	20
06460-0A0182X25	橙色 RAL 2004	哑光纹理	0	10-24	10	13	14	24,5	4	14,5	30	33	30	37	7	16	25
06460-0A0182X30	橙色 RAL 2004	哑光纹理	0	10-24	10	13	14	24,5	4	14,5	30	33	30	37	7	16	30
06460-0A0182X35	橙色 RAL 2004	哑光纹理	0	10-24	10	13	14	24,5	4	14,5	30	33	30	37	7	16	35
06460-0A0182X40	橙色 RAL 2004	哑光纹理	0	10-24	10	13	14	24,5	4	14,5	30	33	30	37	7	16	40
06460-0A0182X45	橙色 RAL 2004	哑光纹理	0	10-24	10	13	14	24,5	4	14,5	30	33	30	37	7	16	45
06460-0A0182X50	橙色 RAL 2004	哑光纹理	0	10-24	10	13	14	24,5	4	14,5	30	33	30	37	7	16	50
06460-0A0183X10	黄色 RAL 1021	哑光纹理	0	10-24	10	13	14	24,5	4	14,5	30	33	30	37	7	16	10
06460-0A0183X15	黄色 RAL 1021	哑光纹理	0	10-24	10	13	14	24,5	4	14,5	30	33	30	37	7	16	15
06460-0A0183X20	黄色 RAL 1021	哑光纹理	0	10-24	10	13	14	24,5	4	14,5	30	33	30	37	7	16	20
06460-0A0183X25	黄色 RAL 1021	哑光纹理	0	10-24	10	13	14	24,5	4	14,5	30	33	30	37	7	16	25
06460-0A0183X30	黄色 RAL 1021	哑光纹理	0	10-24	10	13	14	24,5	4	14,5	30	33	30	37	7	16	30
06460-0A0183X35	黄色 RAL 1021	哑光纹理	0	10-24	10	13	14	24,5	4	14,5	30	33	30	37	7	16	35
06460-0A0183X40	黄色 RAL 1021	哑光纹理	0	10-24	10	13	14	24,5	4	14,5	30	33	30	37	7	16	40
06460-0A0183X45	黄色 RAL 1021	哑光纹理	0	10-24	10	13	14	24,5	4	14,5	30	33	30	37	7	16	45
06460-0A0183X50	黄色 RAL 1021	哑光纹理	0	10-24	10	13	14	24,5	4	14,5	30	33	30	37	7	16	50
06460-0A0184X10	红色 RAL 3020	哑光纹理	0	10-24	10	13	14	24,5	4	14,5	30	33	30	37	7	16	10
06460-0A0184X15	红色 RAL 3020	哑光纹理	0	10-24	10	13	14	24,5	4	14,5	30	33	30	37	7	16	15
06460-0A0184X20	红色 RAL 3020	哑光纹理	0	10-24	10	13	14	24,5	4	14,5	30	33	30	37	7	16	20
06460-0A0184X25	红色 RAL 3020	哑光纹理	0	10-24	10	13	14	24,5	4	14,5	30	33	30	37	7	16	25
06460-0A0184X30	红色 RAL 3020	哑光纹理	0	10-24	10	13	14	24,5	4	14,5	30	33	30	37	7	16	30
06460-0A0184X35	红色 RAL 3020	哑光纹理	0	10-24	10	13	14	24,5	4	14,5	30	33	30	37	7	16	35
06460-0A0184X40	红色 RAL 3020	哑光纹理	0	10-24	10	13	14	24,5	4	14,5	30	33	30	37	7	16	40
06460-0A0184X45	红色 RAL 3020	哑光纹理	0	10-24	10	13	14	24,5	4	14,5	30	33	30	37	7	16	45
06460-0A0184X50	红色 RAL 3020	哑光纹理	0	10-24	10	13	14	24,5	4	14,5	30	33	30	37	7	16	50
06460-0A0185X10	灰色 RAL 6032	哑光纹理	0	10-24	10	13	14	24,5	4	14,5	30	33	30	37	7	16	10
06460-0A0185X15	灰色 RAL 6032	哑光纹理	0	10-24	10	13	14	24,5	4	14,5	30	33	30	37	7	16	15
06460-0A0185X20	灰色 RAL 6032	哑光纹理	0	10-24	10	13	14	24,5	4	14,5	30	33	30	37	7	16	20
06460-0A0185X25	灰色 RAL 6032	哑光纹理	0	10-24	10	13	14	24,5	4	14,5	30	33	30	37	7	16	25
06460-0A0185X30	灰色 RAL 6032	哑光纹理	0	10-24	10	13	14	24,5	4	14,5	30	33	30	37	7	16	30
06460-0A0185X35	灰色 RAL 6032	哑光纹理	0	10-24	10	13	14	24,5	4	14,5	30	33	30	37	7	16	35
06460-0A0185X40	灰色 RAL 6032	哑光纹理	0	10-24	10	13	14	24,5	4	14,5	30	33	30	37	7	16	40
06460-0A0185X45	灰色 RAL 6032	哑光纹理	0	10-24	10	13	14	24,5	4	14,5	30	33	30	37	7	16	45
06460-0A0185X50	灰色 RAL 6032	哑光纹理	0	10-24	10	13	14	24,5	4	14,5	30	33	30	37	7	16	50
06460-0A0186X10	蓝色 RAL 5017	哑光纹理	0	10-24	10	13	14	24,5	4	14,5	30	33	30	37	7	16	10
06460-0A0186X15	蓝色 RAL 5017	哑光纹理	0	10-24	10	13	14	24,5	4	14,5	30	33	30	37	7	16	15
06460-0A0186X20	蓝色 RAL 5017	哑光纹理	0	10-24	10	13	14	24,5	4	14,5	30	33	30	37	7	16	20
06460-0A0186X25	蓝色 RAL 5017	哑光纹理	0	10-24	10	13	14	24,5	4	14,5	30	33	30	37	7	16	25
06460-0A0186X30	蓝色 RAL 5017	哑光纹理	0	10-24	10	13	14	24,5	4	14,5	30	33	30	37	7	16	30

商品概述

订货号	主体颜色	主体表面	尺寸	X	D	D1	D2	H	H1	H2	H3	H4	A	A1	B	齿数	L
06460-0A0186X35	蓝色 RAL 5017	哑光纹理	0	10-24	10	13	14	24,5	4	14,5	30	33	30	37	7	16	35
06460-0A0186X40	蓝色 RAL 5017	哑光纹理	0	10-24	10	13	14	24,5	4	14,5	30	33	30	37	7	16	40
06460-0A0186X45	蓝色 RAL 5017	哑光纹理	0	10-24	10	13	14	24,5	4	14,5	30	33	30	37	7	16	45
06460-0A0186X50	蓝色 RAL 5017	哑光纹理	0	10-24	10	13	14	24,5	4	14,5	30	33	30	37	7	16	50
06460-0A0187X10	灰色 RAL 7035	哑光纹理	0	10-24	10	13	14	24,5	4	14,5	30	33	30	37	7	16	10
06460-0A0187X15	灰色 RAL 7035	哑光纹理	0	10-24	10	13	14	24,5	4	14,5	30	33	30	37	7	16	15
06460-0A0187X20	灰色 RAL 7035	哑光纹理	0	10-24	10	13	14	24,5	4	14,5	30	33	30	37	7	16	20
06460-0A0187X25	灰色 RAL 7035	哑光纹理	0	10-24	10	13	14	24,5	4	14,5	30	33	30	37	7	16	25
06460-0A0187X30	灰色 RAL 7035	哑光纹理	0	10-24	10	13	14	24,5	4	14,5	30	33	30	37	7	16	30
06460-0A0187X35	灰色 RAL 7035	哑光纹理	0	10-24	10	13	14	24,5	4	14,5	30	33	30	37	7	16	35
06460-0A0187X40	灰色 RAL 7035	哑光纹理	0	10-24	10	13	14	24,5	4	14,5	30	33	30	37	7	16	40
06460-0A0187X45	灰色 RAL 7035	哑光纹理	0	10-24	10	13	14	24,5	4	14,5	30	33	30	37	7	16	45
06460-0A0187X50	灰色 RAL 7035	哑光纹理	0	10-24	10	13	14	24,5	4	14,5	30	33	30	37	7	16	50
06460-0A0188X10	灰色 RAL 7040	哑光纹理	0	10-24	10	13	14	24,5	4	14,5	30	33	30	37	7	16	10
06460-0A0188X15	灰色 RAL 7040	哑光纹理	0	10-24	10	13	14	24,5	4	14,5	30	33	30	37	7	16	15
06460-0A0188X20	灰色 RAL 7040	哑光纹理	0	10-24	10	13	14	24,5	4	14,5	30	33	30	37	7	16	20
06460-0A0188X25	灰色 RAL 7040	哑光纹理	0	10-24	10	13	14	24,5	4	14,5	30	33	30	37	7	16	25
06460-0A0188X30	灰色 RAL 7040	哑光纹理	0	10-24	10	13	14	24,5	4	14,5	30	33	30	37	7	16	30
06460-0A0188X35	灰色 RAL 7040	哑光纹理	0	10-24	10	13	14	24,5	4	14,5	30	33	30	37	7	16	35
06460-0A0188X40	灰色 RAL 7040	哑光纹理	0	10-24	10	13	14	24,5	4	14,5	30	33	30	37	7	16	40
06460-0A0188X45	灰色 RAL 7040	哑光纹理	0	10-24	10	13	14	24,5	4	14,5	30	33	30	37	7	16	45
06460-0A0188X50	灰色 RAL 7040	哑光纹理	0	10-24	10	13	14	24,5	4	14,5	30	33	30	37	7	16	50
06460-0A1181X10	黑色 RAL 9005	哑光纹理	0	10-32	10	13	14	24,5	4	14,5	30	33	30	37	7	16	10
06460-0A1181X15	黑色 RAL 9005	哑光纹理	0	10-32	10	13	14	24,5	4	14,5	30	33	30	37	7	16	15
06460-0A1181X20	黑色 RAL 9005	哑光纹理	0	10-32	10	13	14	24,5	4	14,5	30	33	30	37	7	16	20
06460-0A1181X25	黑色 RAL 9005	哑光纹理	0	10-32	10	13	14	24,5	4	14,5	30	33	30	37	7	16	25
06460-0A1181X30	黑色 RAL 9005	哑光纹理	0	10-32	10	13	14	24,5	4	14,5	30	33	30	37	7	16	30
06460-0A1181X35	黑色 RAL 9005	哑光纹理	0	10-32	10	13	14	24,5	4	14,5	30	33	30	37	7	16	35
06460-0A1181X40	黑色 RAL 9005	哑光纹理	0	10-32	10	13	14	24,5	4	14,5	30	33	30	37	7	16	40
06460-0A1181X45	黑色 RAL 9005	哑光纹理	0	10-32	10	13	14	24,5	4	14,5	30	33	30	37	7	16	45
06460-0A1181X50	黑色 RAL 9005	哑光纹理	0	10-32	10	13	14	24,5	4	14,5	30	33	30	37	7	16	50
06460-0A1182X10	橙色 RAL 2004	哑光纹理	0	10-32	10	13	14	24,5	4	14,5	30	33	30	37	7	16	10
06460-0A1182X15	橙色 RAL 2004	哑光纹理	0	10-32	10	13	14	24,5	4	14,5	30	33	30	37	7	16	15
06460-0A1182X20	橙色 RAL 2004	哑光纹理	0	10-32	10	13	14	24,5	4	14,5	30	33	30	37	7	16	20
06460-0A1182X25	橙色 RAL 2004	哑光纹理	0	10-32	10	13	14	24,5	4	14,5	30	33	30	37	7	16	25
06460-0A1182X30	橙色 RAL 2004	哑光纹理	0	10-32	10	13	14	24,5	4	14,5	30	33	30	37	7	16	30
06460-0A1182X35	橙色 RAL 2004	哑光纹理	0	10-32	10	13	14	24,5	4	14,5	30	33	30	37	7	16	35
06460-0A1182X40	橙色 RAL 2004	哑光纹理	0	10-32	10	13	14	24,5	4	14,5	30	33	30	37	7	16	40
06460-0A1182X45	橙色 RAL 2004	哑光纹理	0	10-32	10	13	14	24,5	4	14,5	30	33	30	37	7	16	45
06460-0A1182X50	橙色 RAL 2004	哑光纹理	0	10-32	10	13	14	24,5	4	14,5	30	33	30	37	7	16	50
06460-0A1183X10	黄色 RAL 1021	哑光纹理	0	10-32	10	13	14	24,5	4	14,5	30	33	30	37	7	16	10
06460-0A1183X15	黄色 RAL 1021	哑光纹理	0	10-32	10	13	14	24,5	4	14,5	30	33	30	37	7	16	15
06460-0A1183X20	黄色 RAL 1021	哑光纹理	0	10-32	10	13	14	24,5	4	14,5	30	33	30	37	7	16	20
06460-0A1183X25	黄色 RAL 1021	哑光纹理	0	10-32	10	13	14	24,5	4	14,5	30	33	30	37	7	16	25
06460-0A1183X30	黄色 RAL 1021	哑光纹理	0	10-32	10	13	14	24,5	4	14,5	30	33	30	37	7	16	30
06460-0A1183X35	黄色 RAL 1021	哑光纹理	0	10-32	10	13	14	24,5	4	14,5	30	33	30	37	7	16	35
06460-0A1183X40	黄色 RAL 1021	哑光纹理	0	10-32	10	13	14	24,5	4	14,5	30	33	30	37	7	16	40
06460-0A1183X45	黄色 RAL 1021	哑光纹理	0	10-32	10	13	14	24,5	4	14,5	30	33	30	37	7	16	45
06460-0A1183X50	黄色 RAL 1021	哑光纹理	0	10-32	10	13	14	24,5	4	14,5	30	33	30	37	7	16	50
06460-0A1184X10	红色 RAL 3020	哑光纹理	0	10-32	10	13	14	24,5	4	14,5	30	33	30	37	7	16	10
06460-0A1184X15	红色 RAL 3020	哑光纹理	0	10-32	10	13	14	24,5	4	14,5	30	33	30	37	7	16	15
06460-0A1184X20	红色 RAL 3020	哑光纹理	0	10-32	10	13	14	24,5	4	14,5	30	33	30	37	7	16	20
06460-0A1184X25	红色 RAL 3020	哑光纹理	0	10-32	10	13	14	24,5	4	14,5	30	33	30	37	7	16	25
06460-0A1184X30	红色 RAL 3020	哑光纹理	0	10-32	10	13	14	24,5	4	14,5	30	33	30	37	7	16	30
06460-0A1184X35	红色 RAL 3020	哑光纹理	0	10-32	10	13	14	24,5	4	14,5	30	33	30	37	7	16	35
06460-0A1184X40	红色 RAL 3020	哑光纹理	0	10-32	10	13	14	24,5	4	14,5	30	33	30	37	7	16	40
06460-0A1184X45	红色 RAL 3020	哑光纹理	0	10-32	10	13	14	24,5	4	14,5	30	33	30	37	7	16	45
06460-0A1184X50	红色 RAL 3020	哑光纹理	0	10-32	10	13	14	24,5	4	14,5	30	33	30	37	7	16	50
06460-0A1185X10	灰色 RAL 6032	哑光纹理	0	10-32	10	13	14	24,5	4	14,5	30	33	30	37	7	16	10
06460-0A1185X15	灰色 RAL 6032	哑光纹理	0	10-32	10	13	14	24,5	4	14,5	30	33	30	37	7	16	15
06460-0A1185X20	灰色 RAL 6032	哑光纹理	0	10-32	10	13	14	24,5	4	14,5	30	33	30	37	7	16	20
06460-0A1185X25	灰色 RAL 6032	哑光纹理	0	10-32	10	13	14	24,5	4	14,5	30	33	30	37	7	16	25
06460-0A1185X30	灰色 RAL 6032	哑光纹理	0	10-32	10	13	14	24,5	4	14,5	30	33	30	37	7	16	30
06460-0A1185X35	灰色 RAL 6032	哑光纹理	0	10-32	10	13	14	24,5	4	14,5	30	33	30	37	7	16	35

商品概述

订货号	主体颜色	主体表面	尺寸	X	D	D1	D2	H	H1	H2	H3	H4	A	A1	B	齿数	L
06460-0A1185X40	灰色 RAL 6032	哑光纹理	0	10-32	10	13	14	24,5	4	14,5	30	33	30	37	7	16	40
06460-0A1185X45	灰色 RAL 6032	哑光纹理	0	10-32	10	13	14	24,5	4	14,5	30	33	30	37	7	16	45
06460-0A1185X50	灰色 RAL 6032	哑光纹理	0	10-32	10	13	14	24,5	4	14,5	30	33	30	37	7	16	50
06460-0A1186X10	蓝色 RAL 5017	哑光纹理	0	10-32	10	13	14	24,5	4	14,5	30	33	30	37	7	16	10
06460-0A1186X15	蓝色 RAL 5017	哑光纹理	0	10-32	10	13	14	24,5	4	14,5	30	33	30	37	7	16	15
06460-0A1186X20	蓝色 RAL 5017	哑光纹理	0	10-32	10	13	14	24,5	4	14,5	30	33	30	37	7	16	20
06460-0A1186X25	蓝色 RAL 5017	哑光纹理	0	10-32	10	13	14	24,5	4	14,5	30	33	30	37	7	16	25
06460-0A1186X30	蓝色 RAL 5017	哑光纹理	0	10-32	10	13	14	24,5	4	14,5	30	33	30	37	7	16	30
06460-0A1186X35	蓝色 RAL 5017	哑光纹理	0	10-32	10	13	14	24,5	4	14,5	30	33	30	37	7	16	35
06460-0A1186X40	蓝色 RAL 5017	哑光纹理	0	10-32	10	13	14	24,5	4	14,5	30	33	30	37	7	16	40
06460-0A1186X45	蓝色 RAL 5017	哑光纹理	0	10-32	10	13	14	24,5	4	14,5	30	33	30	37	7	16	45
06460-0A1186X50	蓝色 RAL 5017	哑光纹理	0	10-32	10	13	14	24,5	4	14,5	30	33	30	37	7	16	50
06460-0A1187X10	灰色 RAL 7035	哑光纹理	0	10-32	10	13	14	24,5	4	14,5	30	33	30	37	7	16	10
06460-0A1187X15	灰色 RAL 7035	哑光纹理	0	10-32	10	13	14	24,5	4	14,5	30	33	30	37	7	16	15
06460-0A1187X20	灰色 RAL 7035	哑光纹理	0	10-32	10	13	14	24,5	4	14,5	30	33	30	37	7	16	20
06460-0A1187X25	灰色 RAL 7035	哑光纹理	0	10-32	10	13	14	24,5	4	14,5	30	33	30	37	7	16	25
06460-0A1187X30	灰色 RAL 7035	哑光纹理	0	10-32	10	13	14	24,5	4	14,5	30	33	30	37	7	16	30
06460-0A1187X35	灰色 RAL 7035	哑光纹理	0	10-32	10	13	14	24,5	4	14,5	30	33	30	37	7	16	35
06460-0A1187X40	灰色 RAL 7035	哑光纹理	0	10-32	10	13	14	24,5	4	14,5	30	33	30	37	7	16	40
06460-0A1187X45	灰色 RAL 7035	哑光纹理	0	10-32	10	13	14	24,5	4	14,5	30	33	30	37	7	16	45
06460-0A1187X50	灰色 RAL 7035	哑光纹理	0	10-32	10	13	14	24,5	4	14,5	30	33	30	37	7	16	50
06460-0A1188X10	灰色 RAL 7040	哑光纹理	0	10-32	10	13	14	24,5	4	14,5	30	33	30	37	7	16	10
06460-0A1188X15	灰色 RAL 7040	哑光纹理	0	10-32	10	13	14	24,5	4	14,5	30	33	30	37	7	16	15
06460-0A1188X20	灰色 RAL 7040	哑光纹理	0	10-32	10	13	14	24,5	4	14,5	30	33	30	37	7	16	20
06460-0A1188X25	灰色 RAL 7040	哑光纹理	0	10-32	10	13	14	24,5	4	14,5	30	33	30	37	7	16	25
06460-0A1188X30	灰色 RAL 7040	哑光纹理	0	10-32	10	13	14	24,5	4	14,5	30	33	30	37	7	16	30
06460-0A1188X35	灰色 RAL 7040	哑光纹理	0	10-32	10	13	14	24,5	4	14,5	30	33	30	37	7	16	35
06460-0A1188X40	灰色 RAL 7040	哑光纹理	0	10-32	10	13	14	24,5	4	14,5	30	33	30	37	7	16	40
06460-0A1188X45	灰色 RAL 7040	哑光纹理	0	10-32	10	13	14	24,5	4	14,5	30	33	30	37	7	16	45
06460-0A1188X50	灰色 RAL 7040	哑光纹理	0	10-32	10	13	14	24,5	4	14,5	30	33	30	37	7	16	50
06460-0A2181X10	黑色 RAL 9005	哑光纹理	0	1/4-20	10	13	14	24,5	4	14,5	30	33	30	37	7	16	10
06460-0A2181X15	黑色 RAL 9005	哑光纹理	0	1/4-20	10	13	14	24,5	4	14,5	30	33	30	37	7	16	15
06460-0A2181X20	黑色 RAL 9005	哑光纹理	0	1/4-20	10	13	14	24,5	4	14,5	30	33	30	37	7	16	20
06460-0A2181X25	黑色 RAL 9005	哑光纹理	0	1/4-20	10	13	14	24,5	4	14,5	30	33	30	37	7	16	25
06460-0A2181X30	黑色 RAL 9005	哑光纹理	0	1/4-20	10	13	14	24,5	4	14,5	30	33	30	37	7	16	30
06460-0A2181X35	黑色 RAL 9005	哑光纹理	0	1/4-20	10	13	14	24,5	4	14,5	30	33	30	37	7	16	35
06460-0A2181X40	黑色 RAL 9005	哑光纹理	0	1/4-20	10	13	14	24,5	4	14,5	30	33	30	37	7	16	40
06460-0A2181X45	黑色 RAL 9005	哑光纹理	0	1/4-20	10	13	14	24,5	4	14,5	30	33	30	37	7	16	45
06460-0A2181X50	黑色 RAL 9005	哑光纹理	0	1/4-20	10	13	14	24,5	4	14,5	30	33	30	37	7	16	50
06460-0A2182X10	橙色 RAL 2004	哑光纹理	0	1/4-20	10	13	14	24,5	4	14,5	30	33	30	37	7	16	10
06460-0A2182X15	橙色 RAL 2004	哑光纹理	0	1/4-20	10	13	14	24,5	4	14,5	30	33	30	37	7	16	15
06460-0A2182X20	橙色 RAL 2004	哑光纹理	0	1/4-20	10	13	14	24,5	4	14,5	30	33	30	37	7	16	20
06460-0A2182X25	橙色 RAL 2004	哑光纹理	0	1/4-20	10	13	14	24,5	4	14,5	30	33	30	37	7	16	25
06460-0A2182X30	橙色 RAL 2004	哑光纹理	0	1/4-20	10	13	14	24,5	4	14,5	30	33	30	37	7	16	30
06460-0A2182X35	橙色 RAL 2004	哑光纹理	0	1/4-20	10	13	14	24,5	4	14,5	30	33	30	37	7	16	35
06460-0A2182X40	橙色 RAL 2004	哑光纹理	0	1/4-20	10	13	14	24,5	4	14,5	30	33	30	37	7	16	40
06460-0A2182X45	橙色 RAL 2004	哑光纹理	0	1/4-20	10	13	14	24,5	4	14,5	30	33	30	37	7	16	45
06460-0A2182X50	橙色 RAL 2004	哑光纹理	0	1/4-20	10	13	14	24,5	4	14,5	30	33	30	37	7	16	50
06460-0A2183X10	黄色 RAL 1021	哑光纹理	0	1/4-20	10	13	14	24,5	4	14,5	30	33	30	37	7	16	10
06460-0A2183X15	黄色 RAL 1021	哑光纹理	0	1/4-20	10	13	14	24,5	4	14,5	30	33	30	37	7	16	15
06460-0A2183X20	黄色 RAL 1021	哑光纹理	0	1/4-20	10	13	14	24,5	4	14,5	30	33	30	37	7	16	20
06460-0A2183X25	黄色 RAL 1021	哑光纹理	0	1/4-20	10	13	14	24,5	4	14,5	30	33	30	37	7	16	25
06460-0A2183X30	黄色 RAL 1021	哑光纹理	0	1/4-20	10	13	14	24,5	4	14,5	30	33	30	37	7	16	30
06460-0A2183X35	黄色 RAL 1021	哑光纹理	0	1/4-20	10	13	14	24,5	4	14,5	30	33	30	37	7	16	35
06460-0A2183X40	黄色 RAL 1021	哑光纹理	0	1/4-20	10	13	14	24,5	4	14,5	30	33	30	37	7	16	40
06460-0A2183X45	黄色 RAL 1021	哑光纹理	0	1/4-20	10	13	14	24,5	4	14,5	30	33	30	37	7	16	45
06460-0A2183X50	黄色 RAL 1021	哑光纹理	0	1/4-20	10	13	14	24,5	4	14,5	30	33	30	37	7	16	50
06460-0A2184X10	红色 RAL 3020	哑光纹理	0	1/4-20	10	13	14	24,5	4	14,5	30	33	30	37	7	16	10
06460-0A2184X15	红色 RAL 3020	哑光纹理	0	1/4-20	10	13	14	24,5	4	14,5	30	33	30	37	7	16	15
06460-0A2184X20	红色 RAL 3020	哑光纹理	0	1/4-20	10	13	14	24,5	4	14,5	30	33	30	37	7	16	20
06460-0A2184X25	红色 RAL 3020	哑光纹理	0	1/4-20	10	13	14	24,5	4	14,5	30	33	30	37	7	16	25
06460-0A2184X30	红色 RAL 3020	哑光纹理	0	1/4-20	10	13	14	24,5	4	14,5	30	33	30	37	7	16	30
06460-0A2184X35	红色 RAL 3020	哑光纹理	0	1/4-20	10	13	14	24,5	4	14,5	30	33	30	37	7	16	35
06460-0A2184X40	红色 RAL 3020	哑光纹理	0	1/4-20	10	13	14	24,5	4	14,5	30	33	30	37	7	16	40

商品概述

订货号	主体颜色	主体表面	尺寸	X	D	D1	D2	H	H1	H2	H3	H4	A	A1	B	齿数	L
06460-0A2184X45	红色 RAL 3020	哑光纹理	0	1/4-20	10	13	14	24,5	4	14,5	30	33	30	37	7	16	45
06460-0A2184X50	红色 RAL 3020	哑光纹理	0	1/4-20	10	13	14	24,5	4	14,5	30	33	30	37	7	16	50
06460-0A2185X10	灰色 RAL 6032	哑光纹理	0	1/4-20	10	13	14	24,5	4	14,5	30	33	30	37	7	16	10
06460-0A2185X15	灰色 RAL 6032	哑光纹理	0	1/4-20	10	13	14	24,5	4	14,5	30	33	30	37	7	16	15
06460-0A2185X20	灰色 RAL 6032	哑光纹理	0	1/4-20	10	13	14	24,5	4	14,5	30	33	30	37	7	16	20
06460-0A2185X25	灰色 RAL 6032	哑光纹理	0	1/4-20	10	13	14	24,5	4	14,5	30	33	30	37	7	16	25
06460-0A2185X30	灰色 RAL 6032	哑光纹理	0	1/4-20	10	13	14	24,5	4	14,5	30	33	30	37	7	16	30
06460-0A2185X35	灰色 RAL 6032	哑光纹理	0	1/4-20	10	13	14	24,5	4	14,5	30	33	30	37	7	16	35
06460-0A2185X40	灰色 RAL 6032	哑光纹理	0	1/4-20	10	13	14	24,5	4	14,5	30	33	30	37	7	16	40
06460-0A2185X45	灰色 RAL 6032	哑光纹理	0	1/4-20	10	13	14	24,5	4	14,5	30	33	30	37	7	16	45
06460-0A2185X50	灰色 RAL 6032	哑光纹理	0	1/4-20	10	13	14	24,5	4	14,5	30	33	30	37	7	16	50
06460-0A2186X10	蓝色 RAL 5017	哑光纹理	0	1/4-20	10	13	14	24,5	4	14,5	30	33	30	37	7	16	10
06460-0A2186X15	蓝色 RAL 5017	哑光纹理	0	1/4-20	10	13	14	24,5	4	14,5	30	33	30	37	7	16	15
06460-0A2186X20	蓝色 RAL 5017	哑光纹理	0	1/4-20	10	13	14	24,5	4	14,5	30	33	30	37	7	16	20
06460-0A2186X25	蓝色 RAL 5017	哑光纹理	0	1/4-20	10	13	14	24,5	4	14,5	30	33	30	37	7	16	25
06460-0A2186X30	蓝色 RAL 5017	哑光纹理	0	1/4-20	10	13	14	24,5	4	14,5	30	33	30	37	7	16	30
06460-0A2186X35	蓝色 RAL 5017	哑光纹理	0	1/4-20	10	13	14	24,5	4	14,5	30	33	30	37	7	16	35
06460-0A2186X40	蓝色 RAL 5017	哑光纹理	0	1/4-20	10	13	14	24,5	4	14,5	30	33	30	37	7	16	40
06460-0A2186X45	蓝色 RAL 5017	哑光纹理	0	1/4-20	10	13	14	24,5	4	14,5	30	33	30	37	7	16	45
06460-0A2186X50	蓝色 RAL 5017	哑光纹理	0	1/4-20	10	13	14	24,5	4	14,5	30	33	30	37	7	16	50
06460-0A2187X10	灰色 RAL 7035	哑光纹理	0	1/4-20	10	13	14	24,5	4	14,5	30	33	30	37	7	16	10
06460-0A2187X15	灰色 RAL 7035	哑光纹理	0	1/4-20	10	13	14	24,5	4	14,5	30	33	30	37	7	16	15
06460-0A2187X20	灰色 RAL 7035	哑光纹理	0	1/4-20	10	13	14	24,5	4	14,5	30	33	30	37	7	16	20
06460-0A2187X25	灰色 RAL 7035	哑光纹理	0	1/4-20	10	13	14	24,5	4	14,5	30	33	30	37	7	16	25
06460-0A2187X30	灰色 RAL 7035	哑光纹理	0	1/4-20	10	13	14	24,5	4	14,5	30	33	30	37	7	16	30
06460-0A2187X35	灰色 RAL 7035	哑光纹理	0	1/4-20	10	13	14	24,5	4	14,5	30	33	30	37	7	16	35
06460-0A2187X40	灰色 RAL 7035	哑光纹理	0	1/4-20	10	13	14	24,5	4	14,5	30	33	30	37	7	16	40
06460-0A2187X45	灰色 RAL 7035	哑光纹理	0	1/4-20	10	13	14	24,5	4	14,5	30	33	30	37	7	16	45
06460-0A2187X50	灰色 RAL 7035	哑光纹理	0	1/4-20	10	13	14	24,5	4	14,5	30	33	30	37	7	16	50
06460-0A2188X10	灰色 RAL 7040	哑光纹理	0	1/4-20	10	13	14	24,5	4	14,5	30	33	30	37	7	16	10
06460-0A2188X15	灰色 RAL 7040	哑光纹理	0	1/4-20	10	13	14	24,5	4	14,5	30	33	30	37	7	16	15
06460-0A2188X20	灰色 RAL 7040	哑光纹理	0	1/4-20	10	13	14	24,5	4	14,5	30	33	30	37	7	16	20
06460-0A2188X25	灰色 RAL 7040	哑光纹理	0	1/4-20	10	13	14	24,5	4	14,5	30	33	30	37	7	16	25
06460-0A2188X30	灰色 RAL 7040	哑光纹理	0	1/4-20	10	13	14	24,5	4	14,5	30	33	30	37	7	16	30
06460-0A2188X35	灰色 RAL 7040	哑光纹理	0	1/4-20	10	13	14	24,5	4	14,5	30	33	30	37	7	16	35
06460-0A2188X40	灰色 RAL 7040	哑光纹理	0	1/4-20	10	13	14	24,5	4	14,5	30	33	30	37	7	16	40
06460-0A2188X45	灰色 RAL 7040	哑光纹理	0	1/4-20	10	13	14	24,5	4	14,5	30	33	30	37	7	16	45
06460-0A2188X50	灰色 RAL 7040	哑光纹理	0	1/4-20	10	13	14	24,5	4	14,5	30	33	30	37	7	16	50
06460-1A0181X10	黑色 RAL 9005	哑光纹理	1	10-24	10	13	14	24,5	4	14,5	31	34	40	47	7	16	10
06460-1A0181X15	黑色 RAL 9005	哑光纹理	1	10-24	10	13	14	24,5	4	14,5	31	34	40	47	7	16	15
06460-1A0181X20	黑色 RAL 9005	哑光纹理	1	10-24	10	13	14	24,5	4	14,5	31	34	40	47	7	16	20
06460-1A0181X25	黑色 RAL 9005	哑光纹理	1	10-24	10	13	14	24,5	4	14,5	31	34	40	47	7	16	25
06460-1A0181X30	黑色 RAL 9005	哑光纹理	1	10-24	10	13	14	24,5	4	14,5	31	34	40	47	7	16	30
06460-1A0181X35	黑色 RAL 9005	哑光纹理	1	10-24	10	13	14	24,5	4	14,5	31	34	40	47	7	16	35
06460-1A0181X40	黑色 RAL 9005	哑光纹理	1	10-24	10	13	14	24,5	4	14,5	31	34	40	47	7	16	40
06460-1A0181X45	黑色 RAL 9005	哑光纹理	1	10-24	10	13	14	24,5	4	14,5	31	34	40	47	7	16	45
06460-1A0181X50	黑色 RAL 9005	哑光纹理	1	10-24	10	13	14	24,5	4	14,5	31	34	40	47	7	16	50
06460-1A0182X10	橙色 RAL 2004	哑光纹理	1	10-24	10	13	14	24,5	4	14,5	31	34	40	47	7	16	10
06460-1A0182X15	橙色 RAL 2004	哑光纹理	1	10-24	10	13	14	24,5	4	14,5	31	34	40	47	7	16	15
06460-1A0182X20	橙色 RAL 2004	哑光纹理	1	10-24	10	13	14	24,5	4	14,5	31	34	40	47	7	16	20
06460-1A0182X25	橙色 RAL 2004	哑光纹理	1	10-24	10	13	14	24,5	4	14,5	31	34	40	47	7	16	25
06460-1A0182X30	橙色 RAL 2004	哑光纹理	1	10-24	10	13	14	24,5	4	14,5	31	34	40	47	7	16	30
06460-1A0182X35	橙色 RAL 2004	哑光纹理	1	10-24	10	13	14	24,5	4	14,5	31	34	40	47	7	16	35
06460-1A0182X40	橙色 RAL 2004	哑光纹理	1	10-24	10	13	14	24,5	4	14,5	31	34	40	47	7	16	40
06460-1A0182X45	橙色 RAL 2004	哑光纹理	1	10-24	10	13	14	24,5	4	14,5	31	34	40	47	7	16	45
06460-1A0182X50	橙色 RAL 2004	哑光纹理	1	10-24	10	13	14	24,5	4	14,5	31	34	40	47	7	16	50
06460-1A0183X10	黄色 RAL 1021	哑光纹理	1	10-24	10	13	14	24,5	4	14,5	31	34	40	47	7	16	10
06460-1A0183X15	黄色 RAL 1021	哑光纹理	1	10-24	10	13	14	24,5	4	14,5	31	34	40	47	7	16	15
06460-1A0183X20	黄色 RAL 1021	哑光纹理	1	10-24	10	13	14	24,5	4	14,5	31	34	40	47	7	16	20
06460-1A0183X25	黄色 RAL 1021	哑光纹理	1	10-24	10	13	14	24,5	4	14,5	31	34	40	47	7	16	25
06460-1A0183X30	黄色 RAL 1021	哑光纹理	1	10-24	10	13	14	24,5	4	14,5	31	34	40	47	7	16	30
06460-1A0183X35	黄色 RAL 1021	哑光纹理	1	10-24	10	13	14	24,5	4	14,5	31	34	40	47	7	16	35
06460-1A0183X40	黄色 RAL 1021	哑光纹理	1	10-24	10	13	14	24,5	4	14,5	31	34	40	47	7	16	40
06460-1A0183X45	黄色 RAL 1021	哑光纹理	1	10-24	10	13	14	24,5	4	14,5	31	34	40	47	7	16	45

商品概述

订货号	主体颜色	主体表面	尺寸	X	D	D1	D2	H	H1	H2	H3	H4	A	A1	B	齿数	L
06460-1A0183X50	黄色 RAL 1021	哑光纹理	1	10-24	10	13	14	24,5	4	14,5	31	34	40	47	7	16	50
06460-1A0184X10	红色 RAL 3020	哑光纹理	1	10-24	10	13	14	24,5	4	14,5	31	34	40	47	7	16	10
06460-1A0184X15	红色 RAL 3020	哑光纹理	1	10-24	10	13	14	24,5	4	14,5	31	34	40	47	7	16	15
06460-1A0184X20	红色 RAL 3020	哑光纹理	1	10-24	10	13	14	24,5	4	14,5	31	34	40	47	7	16	20
06460-1A0184X25	红色 RAL 3020	哑光纹理	1	10-24	10	13	14	24,5	4	14,5	31	34	40	47	7	16	25
06460-1A0184X30	红色 RAL 3020	哑光纹理	1	10-24	10	13	14	24,5	4	14,5	31	34	40	47	7	16	30
06460-1A0184X35	红色 RAL 3020	哑光纹理	1	10-24	10	13	14	24,5	4	14,5	31	34	40	47	7	16	35
06460-1A0184X40	红色 RAL 3020	哑光纹理	1	10-24	10	13	14	24,5	4	14,5	31	34	40	47	7	16	40
06460-1A0184X45	红色 RAL 3020	哑光纹理	1	10-24	10	13	14	24,5	4	14,5	31	34	40	47	7	16	45
06460-1A0184X50	红色 RAL 3020	哑光纹理	1	10-24	10	13	14	24,5	4	14,5	31	34	40	47	7	16	50
06460-1A0185X10	灰色 RAL 6032	哑光纹理	1	10-24	10	13	14	24,5	4	14,5	31	34	40	47	7	16	10
06460-1A0185X15	灰色 RAL 6032	哑光纹理	1	10-24	10	13	14	24,5	4	14,5	31	34	40	47	7	16	15
06460-1A0185X20	灰色 RAL 6032	哑光纹理	1	10-24	10	13	14	24,5	4	14,5	31	34	40	47	7	16	20
06460-1A0185X25	灰色 RAL 6032	哑光纹理	1	10-24	10	13	14	24,5	4	14,5	31	34	40	47	7	16	25
06460-1A0185X30	灰色 RAL 6032	哑光纹理	1	10-24	10	13	14	24,5	4	14,5	31	34	40	47	7	16	30
06460-1A0185X35	灰色 RAL 6032	哑光纹理	1	10-24	10	13	14	24,5	4	14,5	31	34	40	47	7	16	35
06460-1A0185X40	灰色 RAL 6032	哑光纹理	1	10-24	10	13	14	24,5	4	14,5	31	34	40	47	7	16	40
06460-1A0185X45	灰色 RAL 6032	哑光纹理	1	10-24	10	13	14	24,5	4	14,5	31	34	40	47	7	16	45
06460-1A0185X50	灰色 RAL 6032	哑光纹理	1	10-24	10	13	14	24,5	4	14,5	31	34	40	47	7	16	50
06460-1A0186X10	蓝色 RAL 5017	哑光纹理	1	10-24	10	13	14	24,5	4	14,5	31	34	40	47	7	16	10
06460-1A0186X15	蓝色 RAL 5017	哑光纹理	1	10-24	10	13	14	24,5	4	14,5	31	34	40	47	7	16	15
06460-1A0186X20	蓝色 RAL 5017	哑光纹理	1	10-24	10	13	14	24,5	4	14,5	31	34	40	47	7	16	20
06460-1A0186X25	蓝色 RAL 5017	哑光纹理	1	10-24	10	13	14	24,5	4	14,5	31	34	40	47	7	16	25
06460-1A0186X30	蓝色 RAL 5017	哑光纹理	1	10-24	10	13	14	24,5	4	14,5	31	34	40	47	7	16	30
06460-1A0186X35	蓝色 RAL 5017	哑光纹理	1	10-24	10	13	14	24,5	4	14,5	31	34	40	47	7	16	35
06460-1A0186X40	蓝色 RAL 5017	哑光纹理	1	10-24	10	13	14	24,5	4	14,5	31	34	40	47	7	16	40
06460-1A0186X45	蓝色 RAL 5017	哑光纹理	1	10-24	10	13	14	24,5	4	14,5	31	34	40	47	7	16	45
06460-1A0186X50	蓝色 RAL 5017	哑光纹理	1	10-24	10	13	14	24,5	4	14,5	31	34	40	47	7	16	50
06460-1A0187X10	灰色 RAL 7035	哑光纹理	1	10-24	10	13	14	24,5	4	14,5	31	34	40	47	7	16	10
06460-1A0187X15	灰色 RAL 7035	哑光纹理	1	10-24	10	13	14	24,5	4	14,5	31	34	40	47	7	16	15
06460-1A0187X20	灰色 RAL 7035	哑光纹理	1	10-24	10	13	14	24,5	4	14,5	31	34	40	47	7	16	20
06460-1A0187X25	灰色 RAL 7035	哑光纹理	1	10-24	10	13	14	24,5	4	14,5	31	34	40	47	7	16	25
06460-1A0187X30	灰色 RAL 7035	哑光纹理	1	10-24	10	13	14	24,5	4	14,5	31	34	40	47	7	16	30
06460-1A0187X35	灰色 RAL 7035	哑光纹理	1	10-24	10	13	14	24,5	4	14,5	31	34	40	47	7	16	35
06460-1A0187X40	灰色 RAL 7035	哑光纹理	1	10-24	10	13	14	24,5	4	14,5	31	34	40	47	7	16	40
06460-1A0187X45	灰色 RAL 7035	哑光纹理	1	10-24	10	13	14	24,5	4	14,5	31	34	40	47	7	16	45
06460-1A0187X50	灰色 RAL 7035	哑光纹理	1	10-24	10	13	14	24,5	4	14,5	31	34	40	47	7	16	50
06460-1A0188X10	灰色 RAL 7040	哑光纹理	1	10-24	10	13	14	24,5	4	14,5	31	34	40	47	7	16	10
06460-1A0188X15	灰色 RAL 7040	哑光纹理	1	10-24	10	13	14	24,5	4	14,5	31	34	40	47	7	16	15
06460-1A0188X20	灰色 RAL 7040	哑光纹理	1	10-24	10	13	14	24,5	4	14,5	31	34	40	47	7	16	20
06460-1A0188X25	灰色 RAL 7040	哑光纹理	1	10-24	10	13	14	24,5	4	14,5	31	34	40	47	7	16	25
06460-1A0188X30	灰色 RAL 7040	哑光纹理	1	10-24	10	13	14	24,5	4	14,5	31	34	40	47	7	16	30
06460-1A0188X35	灰色 RAL 7040	哑光纹理	1	10-24	10	13	14	24,5	4	14,5	31	34	40	47	7	16	35
06460-1A0188X40	灰色 RAL 7040	哑光纹理	1	10-24	10	13	14	24,5	4	14,5	31	34	40	47	7	16	40
06460-1A0188X45	灰色 RAL 7040	哑光纹理	1	10-24	10	13	14	24,5	4	14,5	31	34	40	47	7	16	45
06460-1A0188X50	灰色 RAL 7040	哑光纹理	1	10-24	10	13	14	24,5	4	14,5	31	34	40	47	7	16	50
06460-1A1181X10	黑色 RAL 9005	哑光纹理	1	10-32	10	13	14	24,5	4	14,5	31	34	40	47	7	16	10
06460-1A1181X15	黑色 RAL 9005	哑光纹理	1	10-32	10	13	14	24,5	4	14,5	31	34	40	47	7	16	15
06460-1A1181X20	黑色 RAL 9005	哑光纹理	1	10-32	10	13	14	24,5	4	14,5	31	34	40	47	7	16	20
06460-1A1181X25	黑色 RAL 9005	哑光纹理	1	10-32	10	13	14	24,5	4	14,5	31	34	40	47	7	16	25
06460-1A1181X30	黑色 RAL 9005	哑光纹理	1	10-32	10	13	14	24,5	4	14,5	31	34	40	47	7	16	30
06460-1A1181X35	黑色 RAL 9005	哑光纹理	1	10-32	10	13	14	24,5	4	14,5	31	34	40	47	7	16	35
06460-1A1181X40	黑色 RAL 9005	哑光纹理	1	10-32	10	13	14	24,5	4	14,5	31	34	40	47	7	16	40
06460-1A1181X45	黑色 RAL 9005	哑光纹理	1	10-32	10	13	14	24,5	4	14,5	31	34	40	47	7	16	45
06460-1A1181X50	黑色 RAL 9005	哑光纹理	1	10-32	10	13	14	24,5	4	14,5	31	34	40	47	7	16	50
06460-1A1182X10	橙色 RAL 2004	哑光纹理	1	10-32	10	13	14	24,5	4	14,5	31	34	40	47	7	16	10
06460-1A1182X15	橙色 RAL 2004	哑光纹理	1	10-32	10	13	14	24,5	4	14,5	31	34	40	47	7	16	15
06460-1A1182X20	橙色 RAL 2004	哑光纹理	1	10-32	10	13	14	24,5	4	14,5	31	34	40	47	7	16	20
06460-1A1182X25	橙色 RAL 2004	哑光纹理	1	10-32	10	13	14	24,5	4	14,5	31	34	40	47	7	16	25
06460-1A1182X30	橙色 RAL 2004	哑光纹理	1	10-32	10	13	14	24,5	4	14,5	31	34	40	47	7	16	30
06460-1A1182X35	橙色 RAL 2004	哑光纹理	1	10-32	10	13	14	24,5	4	14,5	31	34	40	47	7	16	35
06460-1A1182X40	橙色 RAL 2004	哑光纹理	1	10-32	10	13	14	24,5	4	14,5	31	34	40	47	7	16	40
06460-1A1182X45	橙色 RAL 2004	哑光纹理	1	10-32	10	13	14	24,5	4	14,5	31	34	40	47	7	16	45
06460-1A1182X50	橙色 RAL 2004	哑光纹理	1	10-32	10	13	14	24,5	4	14,5	31	34	40	47	7	16	50

商品概述

订货号	主体颜色	主体表面	尺寸	X	D	D1	D2	H	H1	H2	H3	H4	A	A1	B	齿数	L
06460-1A1183X10	黄色 RAL 1021	哑光纹理	1	10-32	10	13	14	24,5	4	14,5	31	34	40	47	7	16	10
06460-1A1183X15	黄色 RAL 1021	哑光纹理	1	10-32	10	13	14	24,5	4	14,5	31	34	40	47	7	16	15
06460-1A1183X20	黄色 RAL 1021	哑光纹理	1	10-32	10	13	14	24,5	4	14,5	31	34	40	47	7	16	20
06460-1A1183X25	黄色 RAL 1021	哑光纹理	1	10-32	10	13	14	24,5	4	14,5	31	34	40	47	7	16	25
06460-1A1183X30	黄色 RAL 1021	哑光纹理	1	10-32	10	13	14	24,5	4	14,5	31	34	40	47	7	16	30
06460-1A1183X35	黄色 RAL 1021	哑光纹理	1	10-32	10	13	14	24,5	4	14,5	31	34	40	47	7	16	35
06460-1A1183X40	黄色 RAL 1021	哑光纹理	1	10-32	10	13	14	24,5	4	14,5	31	34	40	47	7	16	40
06460-1A1183X45	黄色 RAL 1021	哑光纹理	1	10-32	10	13	14	24,5	4	14,5	31	34	40	47	7	16	45
06460-1A1183X50	黄色 RAL 1021	哑光纹理	1	10-32	10	13	14	24,5	4	14,5	31	34	40	47	7	16	50
06460-1A1184X10	红色 RAL 3020	哑光纹理	1	10-32	10	13	14	24,5	4	14,5	31	34	40	47	7	16	10
06460-1A1184X15	红色 RAL 3020	哑光纹理	1	10-32	10	13	14	24,5	4	14,5	31	34	40	47	7	16	15
06460-1A1184X20	红色 RAL 3020	哑光纹理	1	10-32	10	13	14	24,5	4	14,5	31	34	40	47	7	16	20
06460-1A1184X25	红色 RAL 3020	哑光纹理	1	10-32	10	13	14	24,5	4	14,5	31	34	40	47	7	16	25
06460-1A1184X30	红色 RAL 3020	哑光纹理	1	10-32	10	13	14	24,5	4	14,5	31	34	40	47	7	16	30
06460-1A1184X35	红色 RAL 3020	哑光纹理	1	10-32	10	13	14	24,5	4	14,5	31	34	40	47	7	16	35
06460-1A1184X40	红色 RAL 3020	哑光纹理	1	10-32	10	13	14	24,5	4	14,5	31	34	40	47	7	16	40
06460-1A1184X45	红色 RAL 3020	哑光纹理	1	10-32	10	13	14	24,5	4	14,5	31	34	40	47	7	16	45
06460-1A1184X50	红色 RAL 3020	哑光纹理	1	10-32	10	13	14	24,5	4	14,5	31	34	40	47	7	16	50
06460-1A1185X10	灰色 RAL 6032	哑光纹理	1	10-32	10	13	14	24,5	4	14,5	31	34	40	47	7	16	10
06460-1A1185X15	灰色 RAL 6032	哑光纹理	1	10-32	10	13	14	24,5	4	14,5	31	34	40	47	7	16	15
06460-1A1185X20	灰色 RAL 6032	哑光纹理	1	10-32	10	13	14	24,5	4	14,5	31	34	40	47	7	16	20
06460-1A1185X25	灰色 RAL 6032	哑光纹理	1	10-32	10	13	14	24,5	4	14,5	31	34	40	47	7	16	25
06460-1A1185X30	灰色 RAL 6032	哑光纹理	1	10-32	10	13	14	24,5	4	14,5	31	34	40	47	7	16	30
06460-1A1185X35	灰色 RAL 6032	哑光纹理	1	10-32	10	13	14	24,5	4	14,5	31	34	40	47	7	16	35
06460-1A1185X40	灰色 RAL 6032	哑光纹理	1	10-32	10	13	14	24,5	4	14,5	31	34	40	47	7	16	40
06460-1A1185X45	灰色 RAL 6032	哑光纹理	1	10-32	10	13	14	24,5	4	14,5	31	34	40	47	7	16	45
06460-1A1185X50	灰色 RAL 6032	哑光纹理	1	10-32	10	13	14	24,5	4	14,5	31	34	40	47	7	16	50
06460-1A1186X10	蓝色 RAL 5017	哑光纹理	1	10-32	10	13	14	24,5	4	14,5	31	34	40	47	7	16	10
06460-1A1186X15	蓝色 RAL 5017	哑光纹理	1	10-32	10	13	14	24,5	4	14,5	31	34	40	47	7	16	15
06460-1A1186X20	蓝色 RAL 5017	哑光纹理	1	10-32	10	13	14	24,5	4	14,5	31	34	40	47	7	16	20
06460-1A1186X25	蓝色 RAL 5017	哑光纹理	1	10-32	10	13	14	24,5	4	14,5	31	34	40	47	7	16	25
06460-1A1186X30	蓝色 RAL 5017	哑光纹理	1	10-32	10	13	14	24,5	4	14,5	31	34	40	47	7	16	30
06460-1A1186X35	蓝色 RAL 5017	哑光纹理	1	10-32	10	13	14	24,5	4	14,5	31	34	40	47	7	16	35
06460-1A1186X40	蓝色 RAL 5017	哑光纹理	1	10-32	10	13	14	24,5	4	14,5	31	34	40	47	7	16	40
06460-1A1186X45	蓝色 RAL 5017	哑光纹理	1	10-32	10	13	14	24,5	4	14,5	31	34	40	47	7	16	45
06460-1A1186X50	蓝色 RAL 5017	哑光纹理	1	10-32	10	13	14	24,5	4	14,5	31	34	40	47	7	16	50
06460-1A1187X10	灰色 RAL 7035	哑光纹理	1	10-32	10	13	14	24,5	4	14,5	31	34	40	47	7	16	10
06460-1A1187X15	灰色 RAL 7035	哑光纹理	1	10-32	10	13	14	24,5	4	14,5	31	34	40	47	7	16	15
06460-1A1187X20	灰色 RAL 7035	哑光纹理	1	10-32	10	13	14	24,5	4	14,5	31	34	40	47	7	16	20
06460-1A1187X25	灰色 RAL 7035	哑光纹理	1	10-32	10	13	14	24,5	4	14,5	31	34	40	47	7	16	25
06460-1A1187X30	灰色 RAL 7035	哑光纹理	1	10-32	10	13	14	24,5	4	14,5	31	34	40	47	7	16	30
06460-1A1187X35	灰色 RAL 7035	哑光纹理	1	10-32	10	13	14	24,5	4	14,5	31	34	40	47	7	16	35
06460-1A1187X40	灰色 RAL 7035	哑光纹理	1	10-32	10	13	14	24,5	4	14,5	31	34	40	47	7	16	40
06460-1A1187X45	灰色 RAL 7035	哑光纹理	1	10-32	10	13	14	24,5	4	14,5	31	34	40	47	7	16	45
06460-1A1187X50	灰色 RAL 7035	哑光纹理	1	10-32	10	13	14	24,5	4	14,5	31	34	40	47	7	16	50
06460-1A1188X10	灰色 RAL 7040	哑光纹理	1	10-32	10	13	14	24,5	4	14,5	31	34	40	47	7	16	10
06460-1A1188X15	灰色 RAL 7040	哑光纹理	1	10-32	10	13	14	24,5	4	14,5	31	34	40	47	7	16	15
06460-1A1188X20	灰色 RAL 7040	哑光纹理	1	10-32	10	13	14	24,5	4	14,5	31	34	40	47	7	16	20
06460-1A1188X25	灰色 RAL 7040	哑光纹理	1	10-32	10	13	14	24,5	4	14,5	31	34	40	47	7	16	25
06460-1A1188X30	灰色 RAL 7040	哑光纹理	1	10-32	10	13	14	24,5	4	14,5	31	34	40	47	7	16	30
06460-1A1188X35	灰色 RAL 7040	哑光纹理	1	10-32	10	13	14	24,5	4	14,5	31	34	40	47	7	16	35
06460-1A1188X40	灰色 RAL 7040	哑光纹理	1	10-32	10	13	14	24,5	4	14,5	31	34	40	47	7	16	40
06460-1A1188X45	灰色 RAL 7040	哑光纹理	1	10-32	10	13	14	24,5	4	14,5	31	34	40	47	7	16	45
06460-1A1188X50	灰色 RAL 7040	哑光纹理	1	10-32	10	13	14	24,5	4	14,5	31	34	40	47	7	16	50
06460-1A2181X10	黑色 RAL 9005	哑光纹理	1	1/4-20	10	13	14	24,5	4	14,5	31	34	40	47	7	16	10
06460-1A2181X15	黑色 RAL 9005	哑光纹理	1	1/4-20	10	13	14	24,5	4	14,5	31	34	40	47	7	16	15
06460-1A2181X20	黑色 RAL 9005	哑光纹理	1	1/4-20	10	13	14	24,5	4	14,5	31	34	40	47	7	16	20
06460-1A2181X25	黑色 RAL 9005	哑光纹理	1	1/4-20	10	13	14	24,5	4	14,5	31	34	40	47	7	16	25
06460-1A2181X30	黑色 RAL 9005	哑光纹理	1	1/4-20	10	13	14	24,5	4	14,5	31	34	40	47	7	16	30
06460-1A2181X35	黑色 RAL 9005	哑光纹理	1	1/4-20	10	13	14	24,5	4	14,5	31	34	40	47	7	16	35
06460-1A2181X40	黑色 RAL 9005	哑光纹理	1	1/4-20	10	13	14	24,5	4	14,5	31	34	40	47	7	16	40
06460-1A2181X45	黑色 RAL 9005	哑光纹理	1	1/4-20	10	13	14	24,5	4	14,5	31	34	40	47	7	16	45
06460-1A2181X50	黑色 RAL 9005	哑光纹理	1	1/4-20	10	13	14	24,5	4	14,5	31	34	40	47	7	16	50
06460-1A2182X10	橙色 RAL 2004	哑光纹理	1	1/4-20	10	13	14	24,5	4	14,5	31	34	40	47	7	16	10

商品概述

订货号	主体颜色	主体表面	尺寸	X	D	D1	D2	H	H1	H2	H3	H4	A	A1	B	齿数	L
06460-1A2182X15	橙色 RAL 2004	哑光纹理	1	1/4-20	10	13	14	24,5	4	14,5	31	34	40	47	7	16	15
06460-1A2182X20	橙色 RAL 2004	哑光纹理	1	1/4-20	10	13	14	24,5	4	14,5	31	34	40	47	7	16	20
06460-1A2182X25	橙色 RAL 2004	哑光纹理	1	1/4-20	10	13	14	24,5	4	14,5	31	34	40	47	7	16	25
06460-1A2182X30	橙色 RAL 2004	哑光纹理	1	1/4-20	10	13	14	24,5	4	14,5	31	34	40	47	7	16	30
06460-1A2182X35	橙色 RAL 2004	哑光纹理	1	1/4-20	10	13	14	24,5	4	14,5	31	34	40	47	7	16	35
06460-1A2182X40	橙色 RAL 2004	哑光纹理	1	1/4-20	10	13	14	24,5	4	14,5	31	34	40	47	7	16	40
06460-1A2182X45	橙色 RAL 2004	哑光纹理	1	1/4-20	10	13	14	24,5	4	14,5	31	34	40	47	7	16	45
06460-1A2182X50	橙色 RAL 2004	哑光纹理	1	1/4-20	10	13	14	24,5	4	14,5	31	34	40	47	7	16	50
06460-1A2183X10	黄色 RAL 1021	哑光纹理	1	1/4-20	10	13	14	24,5	4	14,5	31	34	40	47	7	16	10
06460-1A2183X15	黄色 RAL 1021	哑光纹理	1	1/4-20	10	13	14	24,5	4	14,5	31	34	40	47	7	16	15
06460-1A2183X20	黄色 RAL 1021	哑光纹理	1	1/4-20	10	13	14	24,5	4	14,5	31	34	40	47	7	16	20
06460-1A2183X25	黄色 RAL 1021	哑光纹理	1	1/4-20	10	13	14	24,5	4	14,5	31	34	40	47	7	16	25
06460-1A2183X30	黄色 RAL 1021	哑光纹理	1	1/4-20	10	13	14	24,5	4	14,5	31	34	40	47	7	16	30
06460-1A2183X35	黄色 RAL 1021	哑光纹理	1	1/4-20	10	13	14	24,5	4	14,5	31	34	40	47	7	16	35
06460-1A2183X40	黄色 RAL 1021	哑光纹理	1	1/4-20	10	13	14	24,5	4	14,5	31	34	40	47	7	16	40
06460-1A2183X45	黄色 RAL 1021	哑光纹理	1	1/4-20	10	13	14	24,5	4	14,5	31	34	40	47	7	16	45
06460-1A2183X50	黄色 RAL 1021	哑光纹理	1	1/4-20	10	13	14	24,5	4	14,5	31	34	40	47	7	16	50
06460-1A2184X10	红色 RAL 3020	哑光纹理	1	1/4-20	10	13	14	24,5	4	14,5	31	34	40	47	7	16	10
06460-1A2184X15	红色 RAL 3020	哑光纹理	1	1/4-20	10	13	14	24,5	4	14,5	31	34	40	47	7	16	15
06460-1A2184X20	红色 RAL 3020	哑光纹理	1	1/4-20	10	13	14	24,5	4	14,5	31	34	40	47	7	16	20
06460-1A2184X25	红色 RAL 3020	哑光纹理	1	1/4-20	10	13	14	24,5	4	14,5	31	34	40	47	7	16	25
06460-1A2184X30	红色 RAL 3020	哑光纹理	1	1/4-20	10	13	14	24,5	4	14,5	31	34	40	47	7	16	30
06460-1A2184X35	红色 RAL 3020	哑光纹理	1	1/4-20	10	13	14	24,5	4	14,5	31	34	40	47	7	16	35
06460-1A2184X40	红色 RAL 3020	哑光纹理	1	1/4-20	10	13	14	24,5	4	14,5	31	34	40	47	7	16	40
06460-1A2184X45	红色 RAL 3020	哑光纹理	1	1/4-20	10	13	14	24,5	4	14,5	31	34	40	47	7	16	45
06460-1A2184X50	红色 RAL 3020	哑光纹理	1	1/4-20	10	13	14	24,5	4	14,5	31	34	40	47	7	16	50
06460-1A2185X10	灰色 RAL 6032	哑光纹理	1	1/4-20	10	13	14	24,5	4	14,5	31	34	40	47	7	16	10
06460-1A2185X15	灰色 RAL 6032	哑光纹理	1	1/4-20	10	13	14	24,5	4	14,5	31	34	40	47	7	16	15
06460-1A2185X20	灰色 RAL 6032	哑光纹理	1	1/4-20	10	13	14	24,5	4	14,5	31	34	40	47	7	16	20
06460-1A2185X25	灰色 RAL 6032	哑光纹理	1	1/4-20	10	13	14	24,5	4	14,5	31	34	40	47	7	16	25
06460-1A2185X30	灰色 RAL 6032	哑光纹理	1	1/4-20	10	13	14	24,5	4	14,5	31	34	40	47	7	16	30
06460-1A2185X35	灰色 RAL 6032	哑光纹理	1	1/4-20	10	13	14	24,5	4	14,5	31	34	40	47	7	16	35
06460-1A2185X40	灰色 RAL 6032	哑光纹理	1	1/4-20	10	13	14	24,5	4	14,5	31	34	40	47	7	16	40
06460-1A2185X45	灰色 RAL 6032	哑光纹理	1	1/4-20	10	13	14	24,5	4	14,5	31	34	40	47	7	16	45
06460-1A2185X50	灰色 RAL 6032	哑光纹理	1	1/4-20	10	13	14	24,5	4	14,5	31	34	40	47	7	16	50
06460-1A2186X10	蓝色 RAL 5017	哑光纹理	1	1/4-20	10	13	14	24,5	4	14,5	31	34	40	47	7	16	10
06460-1A2186X15	蓝色 RAL 5017	哑光纹理	1	1/4-20	10	13	14	24,5	4	14,5	31	34	40	47	7	16	15
06460-1A2186X20	蓝色 RAL 5017	哑光纹理	1	1/4-20	10	13	14	24,5	4	14,5	31	34	40	47	7	16	20
06460-1A2186X25	蓝色 RAL 5017	哑光纹理	1	1/4-20	10	13	14	24,5	4	14,5	31	34	40	47	7	16	25
06460-1A2186X30	蓝色 RAL 5017	哑光纹理	1	1/4-20	10	13	14	24,5	4	14,5	31	34	40	47	7	16	30
06460-1A2186X35	蓝色 RAL 5017	哑光纹理	1	1/4-20	10	13	14	24,5	4	14,5	31	34	40	47	7	16	35
06460-1A2186X40	蓝色 RAL 5017	哑光纹理	1	1/4-20	10	13	14	24,5	4	14,5	31	34	40	47	7	16	40
06460-1A2186X45	蓝色 RAL 5017	哑光纹理	1	1/4-20	10	13	14	24,5	4	14,5	31	34	40	47	7	16	45
06460-1A2186X50	蓝色 RAL 5017	哑光纹理	1	1/4-20	10	13	14	24,5	4	14,5	31	34	40	47	7	16	50
06460-1A2187X10	灰色 RAL 7035	哑光纹理	1	1/4-20	10	13	14	24,5	4	14,5	31	34	40	47	7	16	10
06460-1A2187X15	灰色 RAL 7035	哑光纹理	1	1/4-20	10	13	14	24,5	4	14,5	31	34	40	47	7	16	15
06460-1A2187X20	灰色 RAL 7035	哑光纹理	1	1/4-20	10	13	14	24,5	4	14,5	31	34	40	47	7	16	20
06460-1A2187X25	灰色 RAL 7035	哑光纹理	1	1/4-20	10	13	14	24,5	4	14,5	31	34	40	47	7	16	25
06460-1A2187X30	灰色 RAL 7035	哑光纹理	1	1/4-20	10	13	14	24,5	4	14,5	31	34	40	47	7	16	30
06460-1A2187X35	灰色 RAL 7035	哑光纹理	1	1/4-20	10	13	14	24,5	4	14,5	31	34	40	47	7	16	35
06460-1A2187X40	灰色 RAL 7035	哑光纹理	1	1/4-20	10	13	14	24,5	4	14,5	31	34	40	47	7	16	40
06460-1A2187X45	灰色 RAL 7035	哑光纹理	1	1/4-20	10	13	14	24,5	4	14,5	31	34	40	47	7	16	45
06460-1A2187X50	灰色 RAL 7035	哑光纹理	1	1/4-20	10	13	14	24,5	4	14,5	31	34	40	47	7	16	50
06460-1A2188X10	灰色 RAL 7040	哑光纹理	1	1/4-20	10	13	14	24,5	4	14,5	31	34	40	47	7	16	10
06460-1A2188X15	灰色 RAL 7040	哑光纹理	1	1/4-20	10	13	14	24,5	4	14,5	31	34	40	47	7	16	15
06460-1A2188X20	灰色 RAL 7040	哑光纹理	1	1/4-20	10	13	14	24,5	4	14,5	31	34	40	47	7	16	20
06460-1A2188X25	灰色 RAL 7040	哑光纹理	1	1/4-20	10	13	14	24,5	4	14,5	31	34	40	47	7	16	25
06460-1A2188X30	灰色 RAL 7040	哑光纹理	1	1/4-20	10	13	14	24,5	4	14,5	31	34	40	47	7	16	30
06460-1A2188X35	灰色 RAL 7040	哑光纹理	1	1/4-20	10	13	14	24,5	4	14,5	31	34	40	47	7	16	35
06460-1A2188X40	灰色 RAL 7040	哑光纹理	1	1/4-20	10	13	14	24,5	4	14,5	31	34	40	47	7	16	40
06460-1A2188X45	灰色 RAL 7040	哑光纹理	1	1/4-20	10	13	14	24,5	4	14,5	31	34	40	47	7	16	45
06460-1A2188X50	灰色 RAL 7040	哑光纹理	1	1/4-20	10	13	14	24,5	4	14,5	31	34	40	47	7	16	50
06460-2A2181X15	黑色 RAL 9005	哑光纹理	2	1/4-20	13,5	18,5	19	28,5	6,5	17,5	42,5	45,5	65	74,5	9,5	20	15
06460-2A2181X20	黑色 RAL 9005	哑光纹理	2	1/4-20	13,5	18,5	19	28,5	6,5	17,5	42,5	45,5	65	74,5	9,5	20	20

商品概述

订货号	主体颜色	主体表面	尺寸	X	D	D1	D2	H	H1	H2	H3	H4	A	A1	B	齿数	L
06460-2A2181X25	黑色 RAL 9005	哑光纹理	2	1/4-20	13,5	18,5	19	28,5	6,5	17,5	42,5	45,5	65	74,5	9,5	20	25
06460-2A2181X30	黑色 RAL 9005	哑光纹理	2	1/4-20	13,5	18,5	19	28,5	6,5	17,5	42,5	45,5	65	74,5	9,5	20	30
06460-2A2181X35	黑色 RAL 9005	哑光纹理	2	1/4-20	13,5	18,5	19	28,5	6,5	17,5	42,5	45,5	65	74,5	9,5	20	35
06460-2A2181X40	黑色 RAL 9005	哑光纹理	2	1/4-20	13,5	18,5	19	28,5	6,5	17,5	42,5	45,5	65	74,5	9,5	20	40
06460-2A2181X45	黑色 RAL 9005	哑光纹理	2	1/4-20	13,5	18,5	19	28,5	6,5	17,5	42,5	45,5	65	74,5	9,5	20	45
06460-2A2181X50	黑色 RAL 9005	哑光纹理	2	1/4-20	13,5	18,5	19	28,5	6,5	17,5	42,5	45,5	65	74,5	9,5	20	50
06460-2A2181X55	黑色 RAL 9005	哑光纹理	2	1/4-20	13,5	18,5	19	28,5	6,5	17,5	42,5	45,5	65	74,5	9,5	20	55
06460-2A2181X60	黑色 RAL 9005	哑光纹理	2	1/4-20	13,5	18,5	19	28,5	6,5	17,5	42,5	45,5	65	74,5	9,5	20	60
06460-2A2182X15	橙色 RAL 2004	哑光纹理	2	1/4-20	13,5	18,5	19	28,5	6,5	17,5	42,5	45,5	65	74,5	9,5	20	15
06460-2A2182X20	橙色 RAL 2004	哑光纹理	2	1/4-20	13,5	18,5	19	28,5	6,5	17,5	42,5	45,5	65	74,5	9,5	20	20
06460-2A2182X25	橙色 RAL 2004	哑光纹理	2	1/4-20	13,5	18,5	19	28,5	6,5	17,5	42,5	45,5	65	74,5	9,5	20	25
06460-2A2182X30	橙色 RAL 2004	哑光纹理	2	1/4-20	13,5	18,5	19	28,5	6,5	17,5	42,5	45,5	65	74,5	9,5	20	30
06460-2A2182X35	橙色 RAL 2004	哑光纹理	2	1/4-20	13,5	18,5	19	28,5	6,5	17,5	42,5	45,5	65	74,5	9,5	20	35
06460-2A2182X40	橙色 RAL 2004	哑光纹理	2	1/4-20	13,5	18,5	19	28,5	6,5	17,5	42,5	45,5	65	74,5	9,5	20	40
06460-2A2182X45	橙色 RAL 2004	哑光纹理	2	1/4-20	13,5	18,5	19	28,5	6,5	17,5	42,5	45,5	65	74,5	9,5	20	45
06460-2A2182X50	橙色 RAL 2004	哑光纹理	2	1/4-20	13,5	18,5	19	28,5	6,5	17,5	42,5	45,5	65	74,5	9,5	20	50
06460-2A2182X55	橙色 RAL 2004	哑光纹理	2	1/4-20	13,5	18,5	19	28,5	6,5	17,5	42,5	45,5	65	74,5	9,5	20	55
06460-2A2182X60	橙色 RAL 2004	哑光纹理	2	1/4-20	13,5	18,5	19	28,5	6,5	17,5	42,5	45,5	65	74,5	9,5	20	60
06460-2A2183X15	黄色 RAL 1021	哑光纹理	2	1/4-20	13,5	18,5	19	28,5	6,5	17,5	42,5	45,5	65	74,5	9,5	20	15
06460-2A2183X20	黄色 RAL 1021	哑光纹理	2	1/4-20	13,5	18,5	19	28,5	6,5	17,5	42,5	45,5	65	74,5	9,5	20	20
06460-2A2183X25	黄色 RAL 1021	哑光纹理	2	1/4-20	13,5	18,5	19	28,5	6,5	17,5	42,5	45,5	65	74,5	9,5	20	25
06460-2A2183X30	黄色 RAL 1021	哑光纹理	2	1/4-20	13,5	18,5	19	28,5	6,5	17,5	42,5	45,5	65	74,5	9,5	20	30
06460-2A2183X35	黄色 RAL 1021	哑光纹理	2	1/4-20	13,5	18,5	19	28,5	6,5	17,5	42,5	45,5	65	74,5	9,5	20	35
06460-2A2183X40	黄色 RAL 1021	哑光纹理	2	1/4-20	13,5	18,5	19	28,5	6,5	17,5	42,5	45,5	65	74,5	9,5	20	40
06460-2A2183X45	黄色 RAL 1021	哑光纹理	2	1/4-20	13,5	18,5	19	28,5	6,5	17,5	42,5	45,5	65	74,5	9,5	20	45
06460-2A2183X50	黄色 RAL 1021	哑光纹理	2	1/4-20	13,5	18,5	19	28,5	6,5	17,5	42,5	45,5	65	74,5	9,5	20	50
06460-2A2183X55	黄色 RAL 1021	哑光纹理	2	1/4-20	13,5	18,5	19	28,5	6,5	17,5	42,5	45,5	65	74,5	9,5	20	55
06460-2A2183X60	黄色 RAL 1021	哑光纹理	2	1/4-20	13,5	18,5	19	28,5	6,5	17,5	42,5	45,5	65	74,5	9,5	20	60
06460-2A2184X15	红色 RAL 3020	哑光纹理	2	1/4-20	13,5	18,5	19	28,5	6,5	17,5	42,5	45,5	65	74,5	9,5	20	15
06460-2A2184X20	红色 RAL 3020	哑光纹理	2	1/4-20	13,5	18,5	19	28,5	6,5	17,5	42,5	45,5	65	74,5	9,5	20	20
06460-2A2184X25	红色 RAL 3020	哑光纹理	2	1/4-20	13,5	18,5	19	28,5	6,5	17,5	42,5	45,5	65	74,5	9,5	20	25
06460-2A2184X30	红色 RAL 3020	哑光纹理	2	1/4-20	13,5	18,5	19	28,5	6,5	17,5	42,5	45,5	65	74,5	9,5	20	30
06460-2A2184X35	红色 RAL 3020	哑光纹理	2	1/4-20	13,5	18,5	19	28,5	6,5	17,5	42,5	45,5	65	74,5	9,5	20	35
06460-2A2184X40	红色 RAL 3020	哑光纹理	2	1/4-20	13,5	18,5	19	28,5	6,5	17,5	42,5	45,5	65	74,5	9,5	20	40
06460-2A2184X45	红色 RAL 3020	哑光纹理	2	1/4-20	13,5	18,5	19	28,5	6,5	17,5	42,5	45,5	65	74,5	9,5	20	45
06460-2A2184X50	红色 RAL 3020	哑光纹理	2	1/4-20	13,5	18,5	19	28,5	6,5	17,5	42,5	45,5	65	74,5	9,5	20	50
06460-2A2184X55	红色 RAL 3020	哑光纹理	2	1/4-20	13,5	18,5	19	28,5	6,5	17,5	42,5	45,5	65	74,5	9,5	20	55
06460-2A2184X60	红色 RAL 3020	哑光纹理	2	1/4-20	13,5	18,5	19	28,5	6,5	17,5	42,5	45,5	65	74,5	9,5	20	60
06460-2A2185X15	灰色 RAL 6032	哑光纹理	2	1/4-20	13,5	18,5	19	28,5	6,5	17,5	42,5	45,5	65	74,5	9,5	20	15
06460-2A2185X20	灰色 RAL 6032	哑光纹理	2	1/4-20	13,5	18,5	19	28,5	6,5	17,5	42,5	45,5	65	74,5	9,5	20	20
06460-2A2185X25	灰色 RAL 6032	哑光纹理	2	1/4-20	13,5	18,5	19	28,5	6,5	17,5	42,5	45,5	65	74,5	9,5	20	25
06460-2A2185X30	灰色 RAL 6032	哑光纹理	2	1/4-20	13,5	18,5	19	28,5	6,5	17,5	42,5	45,5	65	74,5	9,5	20	30
06460-2A2185X35	灰色 RAL 6032	哑光纹理	2	1/4-20	13,5	18,5	19	28,5	6,5	17,5	42,5	45,5	65	74,5	9,5	20	35
06460-2A2185X40	灰色 RAL 6032	哑光纹理	2	1/4-20	13,5	18,5	19	28,5	6,5	17,5	42,5	45,5	65	74,5	9,5	20	40
06460-2A2185X45	灰色 RAL 6032	哑光纹理	2	1/4-20	13,5	18,5	19	28,5	6,5	17,5	42,5	45,5	65	74,5	9,5	20	45
06460-2A2185X50	灰色 RAL 6032	哑光纹理	2	1/4-20	13,5	18,5	19	28,5	6,5	17,5	42,5	45,5	65	74,5	9,5	20	50
06460-2A2185X55	灰色 RAL 6032	哑光纹理	2	1/4-20	13,5	18,5	19	28,5	6,5	17,5	42,5	45,5	65	74,5	9,5	20	55
06460-2A2185X60	灰色 RAL 6032	哑光纹理	2	1/4-20	13,5	18,5	19	28,5	6,5	17,5	42,5	45,5	65	74,5	9,5	20	60
06460-2A2186X15	蓝色 RAL 5017	哑光纹理	2	1/4-20	13,5	18,5	19	28,5	6,5	17,5	42,5	45,5	65	74,5	9,5	20	15
06460-2A2186X20	蓝色 RAL 5017	哑光纹理	2	1/4-20	13,5	18,5	19	28,5	6,5	17,5	42,5	45,5	65	74,5	9,5	20	20
06460-2A2186X25	蓝色 RAL 5017	哑光纹理	2	1/4-20	13,5	18,5	19	28,5	6,5	17,5	42,5	45,5	65	74,5	9,5	20	25
06460-2A2186X30	蓝色 RAL 5017	哑光纹理	2	1/4-20	13,5	18,5	19	28,5	6,5	17,5	42,5	45,5	65	74,5	9,5	20	30
06460-2A2186X35	蓝色 RAL 5017	哑光纹理	2	1/4-20	13,5	18,5	19	28,5	6,5	17,5	42,5	45,5	65	74,5	9,5	20	35
06460-2A2186X40	蓝色 RAL 5017	哑光纹理	2	1/4-20	13,5	18,5	19	28,5	6,5	17,5	42,5	45,5	65	74,5	9,5	20	40
06460-2A2186X45	蓝色 RAL 5017	哑光纹理	2	1/4-20	13,5	18,5	19	28,5	6,5	17,5	42,5	45,5	65	74,5	9,5	20	45
06460-2A2186X50	蓝色 RAL 5017	哑光纹理	2	1/4-20	13,5	18,5	19	28,5	6,5	17,5	42,5	45,5	65	74,5	9,5	20	50
06460-2A2186X55	蓝色 RAL 5017	哑光纹理	2	1/4-20	13,5	18,5	19	28,5	6,5	17,5	42,5	45,5	65	74,5	9,5	20	55
06460-2A2186X60	蓝色 RAL 5017	哑光纹理	2	1/4-20	13,5	18,5	19	28,5	6,5	17,5	42,5	45,5	65	74,5	9,5	20	60
06460-2A2187X15	灰色 RAL 7035	哑光纹理	2	1/4-20	13,5	18,5	19	28,5	6,5	17,5	42,5	45,5	65	74,5	9,5	20	15
06460-2A2187X20	灰色 RAL 7035	哑光纹理	2	1/4-20	13,5	18,5	19	28,5	6,5	17,5	42,5	45,5	65	74,5	9,5	20	20
06460-2A2187X25	灰色 RAL 7035	哑光纹理	2	1/4-20	13,5	18,5	19	28,5	6,5	17,5	42,5	45,5	65	74,5	9,5	20	25
06460-2A2187X30	灰色 RAL 7035	哑光纹理	2	1/4-20	13,5	18,5	19	28,5	6,5	17,5	42,5	45,5	65	74,5	9,5	20	30
06460-2A2187X35	灰色 RAL 7035	哑光纹理	2	1/4-20	13,5	18,5	19	28,5	6,5	17,5	42,5	45,5	65	74,5	9,5	20	35
06460-2A2187X40	灰色 RAL 7035	哑光纹理	2	1/4-20	13,5	18,5	19	28,5	6,5	17,5	42,5	45,5	65	74,5	9,5	20	40

商品概述

订货号	主体颜色	主体表面	尺寸	X	D	D1	D2	H	H1	H2	H3	H4	A	A1	B	齿数	L
06460-2A2187X45	灰色 RAL 7035	哑光纹理	2	1/4-20	13,5	18,5	19	28,5	6,5	17,5	42,5	45,5	65	74,5	9,5	20	45
06460-2A2187X50	灰色 RAL 7035	哑光纹理	2	1/4-20	13,5	18,5	19	28,5	6,5	17,5	42,5	45,5	65	74,5	9,5	20	50
06460-2A2187X55	灰色 RAL 7035	哑光纹理	2	1/4-20	13,5	18,5	19	28,5	6,5	17,5	42,5	45,5	65	74,5	9,5	20	55
06460-2A2187X60	灰色 RAL 7035	哑光纹理	2	1/4-20	13,5	18,5	19	28,5	6,5	17,5	42,5	45,5	65	74,5	9,5	20	60
06460-2A2188X15	灰色 RAL 7040	哑光纹理	2	1/4-20	13,5	18,5	19	28,5	6,5	17,5	42,5	45,5	65	74,5	9,5	20	15
06460-2A2188X20	灰色 RAL 7040	哑光纹理	2	1/4-20	13,5	18,5	19	28,5	6,5	17,5	42,5	45,5	65	74,5	9,5	20	20
06460-2A2188X25	灰色 RAL 7040	哑光纹理	2	1/4-20	13,5	18,5	19	28,5	6,5	17,5	42,5	45,5	65	74,5	9,5	20	25
06460-2A2188X30	灰色 RAL 7040	哑光纹理	2	1/4-20	13,5	18,5	19	28,5	6,5	17,5	42,5	45,5	65	74,5	9,5	20	30
06460-2A2188X35	灰色 RAL 7040	哑光纹理	2	1/4-20	13,5	18,5	19	28,5	6,5	17,5	42,5	45,5	65	74,5	9,5	20	35
06460-2A2188X40	灰色 RAL 7040	哑光纹理	2	1/4-20	13,5	18,5	19	28,5	6,5	17,5	42,5	45,5	65	74,5	9,5	20	40
06460-2A2188X45	灰色 RAL 7040	哑光纹理	2	1/4-20	13,5	18,5	19	28,5	6,5	17,5	42,5	45,5	65	74,5	9,5	20	45
06460-2A2188X50	灰色 RAL 7040	哑光纹理	2	1/4-20	13,5	18,5	19	28,5	6,5	17,5	42,5	45,5	65	74,5	9,5	20	50
06460-2A2188X55	灰色 RAL 7040	哑光纹理	2	1/4-20	13,5	18,5	19	28,5	6,5	17,5	42,5	45,5	65	74,5	9,5	20	55
06460-2A2188X60	灰色 RAL 7040	哑光纹理	2	1/4-20	13,5	18,5	19	28,5	6,5	17,5	42,5	45,5	65	74,5	9,5	20	60
06460-2A3181X15	黑色 RAL 9005	哑光纹理	2	5/16-18	13,5	18,5	19	28,5	6,5	17,5	42,5	45,5	65	74,5	9,5	20	15
06460-2A3181X20	黑色 RAL 9005	哑光纹理	2	5/16-18	13,5	18,5	19	28,5	6,5	17,5	42,5	45,5	65	74,5	9,5	20	20
06460-2A3181X25	黑色 RAL 9005	哑光纹理	2	5/16-18	13,5	18,5	19	28,5	6,5	17,5	42,5	45,5	65	74,5	9,5	20	25
06460-2A3181X30	黑色 RAL 9005	哑光纹理	2	5/16-18	13,5	18,5	19	28,5	6,5	17,5	42,5	45,5	65	74,5	9,5	20	30
06460-2A3181X35	黑色 RAL 9005	哑光纹理	2	5/16-18	13,5	18,5	19	28,5	6,5	17,5	42,5	45,5	65	74,5	9,5	20	35
06460-2A3181X40	黑色 RAL 9005	哑光纹理	2	5/16-18	13,5	18,5	19	28,5	6,5	17,5	42,5	45,5	65	74,5	9,5	20	40
06460-2A3181X45	黑色 RAL 9005	哑光纹理	2	5/16-18	13,5	18,5	19	28,5	6,5	17,5	42,5	45,5	65	74,5	9,5	20	45
06460-2A3181X50	黑色 RAL 9005	哑光纹理	2	5/16-18	13,5	18,5	19	28,5	6,5	17,5	42,5	45,5	65	74,5	9,5	20	50
06460-2A3181X55	黑色 RAL 9005	哑光纹理	2	5/16-18	13,5	18,5	19	28,5	6,5	17,5	42,5	45,5	65	74,5	9,5	20	55
06460-2A3181X60	黑色 RAL 9005	哑光纹理	2	5/16-18	13,5	18,5	19	28,5	6,5	17,5	42,5	45,5	65	74,5	9,5	20	60
06460-2A3182X15	橙色 RAL 2004	哑光纹理	2	5/16-18	13,5	18,5	19	28,5	6,5	17,5	42,5	45,5	65	74,5	9,5	20	15
06460-2A3182X20	橙色 RAL 2004	哑光纹理	2	5/16-18	13,5	18,5	19	28,5	6,5	17,5	42,5	45,5	65	74,5	9,5	20	20
06460-2A3182X25	橙色 RAL 2004	哑光纹理	2	5/16-18	13,5	18,5	19	28,5	6,5	17,5	42,5	45,5	65	74,5	9,5	20	25
06460-2A3182X30	橙色 RAL 2004	哑光纹理	2	5/16-18	13,5	18,5	19	28,5	6,5	17,5	42,5	45,5	65	74,5	9,5	20	30
06460-2A3182X35	橙色 RAL 2004	哑光纹理	2	5/16-18	13,5	18,5	19	28,5	6,5	17,5	42,5	45,5	65	74,5	9,5	20	35
06460-2A3182X40	橙色 RAL 2004	哑光纹理	2	5/16-18	13,5	18,5	19	28,5	6,5	17,5	42,5	45,5	65	74,5	9,5	20	40
06460-2A3182X45	橙色 RAL 2004	哑光纹理	2	5/16-18	13,5	18,5	19	28,5	6,5	17,5	42,5	45,5	65	74,5	9,5	20	45
06460-2A3182X50	橙色 RAL 2004	哑光纹理	2	5/16-18	13,5	18,5	19	28,5	6,5	17,5	42,5	45,5	65	74,5	9,5	20	50
06460-2A3182X55	橙色 RAL 2004	哑光纹理	2	5/16-18	13,5	18,5	19	28,5	6,5	17,5	42,5	45,5	65	74,5	9,5	20	55
06460-2A3182X60	橙色 RAL 2004	哑光纹理	2	5/16-18	13,5	18,5	19	28,5	6,5	17,5	42,5	45,5	65	74,5	9,5	20	60
06460-2A3183X15	黄色 RAL 1021	哑光纹理	2	5/16-18	13,5	18,5	19	28,5	6,5	17,5	42,5	45,5	65	74,5	9,5	20	15
06460-2A3183X20	黄色 RAL 1021	哑光纹理	2	5/16-18	13,5	18,5	19	28,5	6,5	17,5	42,5	45,5	65	74,5	9,5	20	20
06460-2A3183X25	黄色 RAL 1021	哑光纹理	2	5/16-18	13,5	18,5	19	28,5	6,5	17,5	42,5	45,5	65	74,5	9,5	20	25
06460-2A3183X30	黄色 RAL 1021	哑光纹理	2	5/16-18	13,5	18,5	19	28,5	6,5	17,5	42,5	45,5	65	74,5	9,5	20	30
06460-2A3183X35	黄色 RAL 1021	哑光纹理	2	5/16-18	13,5	18,5	19	28,5	6,5	17,5	42,5	45,5	65	74,5	9,5	20	35
06460-2A3183X40	黄色 RAL 1021	哑光纹理	2	5/16-18	13,5	18,5	19	28,5	6,5	17,5	42,5	45,5	65	74,5	9,5	20	40
06460-2A3183X45	黄色 RAL 1021	哑光纹理	2	5/16-18	13,5	18,5	19	28,5	6,5	17,5	42,5	45,5	65	74,5	9,5	20	45
06460-2A3183X50	黄色 RAL 1021	哑光纹理	2	5/16-18	13,5	18,5	19	28,5	6,5	17,5	42,5	45,5	65	74,5	9,5	20	50
06460-2A3183X55	黄色 RAL 1021	哑光纹理	2	5/16-18	13,5	18,5	19	28,5	6,5	17,5	42,5	45,5	65	74,5	9,5	20	55
06460-2A3183X60	黄色 RAL 1021	哑光纹理	2	5/16-18	13,5	18,5	19	28,5	6,5	17,5	42,5	45,5	65	74,5	9,5	20	60
06460-2A3184X15	红色 RAL 3020	哑光纹理	2	5/16-18	13,5	18,5	19	28,5	6,5	17,5	42,5	45,5	65	74,5	9,5	20	15
06460-2A3184X20	红色 RAL 3020	哑光纹理	2	5/16-18	13,5	18,5	19	28,5	6,5	17,5	42,5	45,5	65	74,5	9,5	20	20
06460-2A3184X25	红色 RAL 3020	哑光纹理	2	5/16-18	13,5	18,5	19	28,5	6,5	17,5	42,5	45,5	65	74,5	9,5	20	25
06460-2A3184X30	红色 RAL 3020	哑光纹理	2	5/16-18	13,5	18,5	19	28,5	6,5	17,5	42,5	45,5	65	74,5	9,5	20	30
06460-2A3184X35	红色 RAL 3020	哑光纹理	2	5/16-18	13,5	18,5	19	28,5	6,5	17,5	42,5	45,5	65	74,5	9,5	20	35
06460-2A3184X40	红色 RAL 3020	哑光纹理	2	5/16-18	13,5	18,5	19	28,5	6,5	17,5	42,5	45,5	65	74,5	9,5	20	40
06460-2A3184X45	红色 RAL 3020	哑光纹理	2	5/16-18	13,5	18,5	19	28,5	6,5	17,5	42,5	45,5	65	74,5	9,5	20	45
06460-2A3184X50	红色 RAL 3020	哑光纹理	2	5/16-18	13,5	18,5	19	28,5	6,5	17,5	42,5	45,5	65	74,5	9,5	20	50
06460-2A3184X55	红色 RAL 3020	哑光纹理	2	5/16-18	13,5	18,5	19	28,5	6,5	17,5	42,5	45,5	65	74,5	9,5	20	55
06460-2A3184X60	红色 RAL 3020	哑光纹理	2	5/16-18	13,5	18,5	19	28,5	6,5	17,5	42,5	45,5	65	74,5	9,5	20	60
06460-2A3185X15	灰色 RAL 6032	哑光纹理	2	5/16-18	13,5	18,5	19	28,5	6,5	17,5	42,5	45,5	65	74,5	9,5	20	15
06460-2A3185X20	灰色 RAL 6032	哑光纹理	2	5/16-18	13,5	18,5	19	28,5	6,5	17,5	42,5	45,5	65	74,5	9,5	20	20
06460-2A3185X25	灰色 RAL 6032	哑光纹理	2	5/16-18	13,5	18,5	19	28,5	6,5	17,5	42,5	45,5	65	74,5	9,5	20	25
06460-2A3185X30	灰色 RAL 6032	哑光纹理	2	5/16-18	13,5	18,5	19	28,5	6,5	17,5	42,5	45,5	65	74,5	9,5	20	30
06460-2A3185X35	灰色 RAL 6032	哑光纹理	2	5/16-18	13,5	18,5	19	28,5	6,5	17,5	42,5	45,5	65	74,5	9,5	20	35
06460-2A3185X40	灰色 RAL 6032	哑光纹理	2	5/16-18	13,5	18,5	19	28,5	6,5	17,5	42,5	45,5	65	74,5	9,5	20	40
06460-2A3185X45	灰色 RAL 6032	哑光纹理	2	5/16-18	13,5	18,5	19	28,5	6,5	17,5	42,5	45,5	65	74,5	9,5	20	45
06460-2A3185X50	灰色 RAL 6032	哑光纹理	2	5/16-18	13,5	18,5	19	28,5	6,5	17,5	42,5	45,5	65	74,5	9,5	20	50
06460-2A3185X55	灰色 RAL 6032	哑光纹理	2	5/16-18	13,5	18,5	19	28,5	6,5	17,5	42,5	45,5	65	74,5	9,5	20	55
06460-2A3185X60	灰色 RAL 6032	哑光纹理	2	5/16-18	13,5	18,5	19	28,5	6,5	17,5	42,5	45,5	65	74,5	9,5	20	60

商品概述

订货号	主体颜色	主体表面	尺寸	X	D	D1	D2	H	H1	H2	H3	H4	A	A1	B	齿数	L
06460-2A3186X15	蓝色 RAL 5017	哑光纹理	2	5/16-18	13,5	18,5	19	28,5	6,5	17,5	42,5	45,5	65	74,5	9,5	20	15
06460-2A3186X20	蓝色 RAL 5017	哑光纹理	2	5/16-18	13,5	18,5	19	28,5	6,5	17,5	42,5	45,5	65	74,5	9,5	20	20
06460-2A3186X25	蓝色 RAL 5017	哑光纹理	2	5/16-18	13,5	18,5	19	28,5	6,5	17,5	42,5	45,5	65	74,5	9,5	20	25
06460-2A3186X30	蓝色 RAL 5017	哑光纹理	2	5/16-18	13,5	18,5	19	28,5	6,5	17,5	42,5	45,5	65	74,5	9,5	20	30
06460-2A3186X35	蓝色 RAL 5017	哑光纹理	2	5/16-18	13,5	18,5	19	28,5	6,5	17,5	42,5	45,5	65	74,5	9,5	20	35
06460-2A3186X40	蓝色 RAL 5017	哑光纹理	2	5/16-18	13,5	18,5	19	28,5	6,5	17,5	42,5	45,5	65	74,5	9,5	20	40
06460-2A3186X45	蓝色 RAL 5017	哑光纹理	2	5/16-18	13,5	18,5	19	28,5	6,5	17,5	42,5	45,5	65	74,5	9,5	20	45
06460-2A3186X50	蓝色 RAL 5017	哑光纹理	2	5/16-18	13,5	18,5	19	28,5	6,5	17,5	42,5	45,5	65	74,5	9,5	20	50
06460-2A3186X55	蓝色 RAL 5017	哑光纹理	2	5/16-18	13,5	18,5	19	28,5	6,5	17,5	42,5	45,5	65	74,5	9,5	20	55
06460-2A3186X60	蓝色 RAL 5017	哑光纹理	2	5/16-18	13,5	18,5	19	28,5	6,5	17,5	42,5	45,5	65	74,5	9,5	20	60
06460-2A3187X15	灰色 RAL 7035	哑光纹理	2	5/16-18	13,5	18,5	19	28,5	6,5	17,5	42,5	45,5	65	74,5	9,5	20	15
06460-2A3187X20	灰色 RAL 7035	哑光纹理	2	5/16-18	13,5	18,5	19	28,5	6,5	17,5	42,5	45,5	65	74,5	9,5	20	20
06460-2A3187X25	灰色 RAL 7035	哑光纹理	2	5/16-18	13,5	18,5	19	28,5	6,5	17,5	42,5	45,5	65	74,5	9,5	20	25
06460-2A3187X30	灰色 RAL 7035	哑光纹理	2	5/16-18	13,5	18,5	19	28,5	6,5	17,5	42,5	45,5	65	74,5	9,5	20	30
06460-2A3187X35	灰色 RAL 7035	哑光纹理	2	5/16-18	13,5	18,5	19	28,5	6,5	17,5	42,5	45,5	65	74,5	9,5	20	35
06460-2A3187X40	灰色 RAL 7035	哑光纹理	2	5/16-18	13,5	18,5	19	28,5	6,5	17,5	42,5	45,5	65	74,5	9,5	20	40
06460-2A3187X45	灰色 RAL 7035	哑光纹理	2	5/16-18	13,5	18,5	19	28,5	6,5	17,5	42,5	45,5	65	74,5	9,5	20	45
06460-2A3187X50	灰色 RAL 7035	哑光纹理	2	5/16-18	13,5	18,5	19	28,5	6,5	17,5	42,5	45,5	65	74,5	9,5	20	50
06460-2A3187X55	灰色 RAL 7035	哑光纹理	2	5/16-18	13,5	18,5	19	28,5	6,5	17,5	42,5	45,5	65	74,5	9,5	20	55
06460-2A3187X60	灰色 RAL 7035	哑光纹理	2	5/16-18	13,5	18,5	19	28,5	6,5	17,5	42,5	45,5	65	74,5	9,5	20	60
06460-2A3188X15	灰色 RAL 7040	哑光纹理	2	5/16-18	13,5	18,5	19	28,5	6,5	17,5	42,5	45,5	65	74,5	9,5	20	15
06460-2A3188X20	灰色 RAL 7040	哑光纹理	2	5/16-18	13,5	18,5	19	28,5	6,5	17,5	42,5	45,5	65	74,5	9,5	20	20
06460-2A3188X25	灰色 RAL 7040	哑光纹理	2	5/16-18	13,5	18,5	19	28,5	6,5	17,5	42,5	45,5	65	74,5	9,5	20	25
06460-2A3188X30	灰色 RAL 7040	哑光纹理	2	5/16-18	13,5	18,5	19	28,5	6,5	17,5	42,5	45,5	65	74,5	9,5	20	30
06460-2A3188X35	灰色 RAL 7040	哑光纹理	2	5/16-18	13,5	18,5	19	28,5	6,5	17,5	42,5	45,5	65	74,5	9,5	20	35
06460-2A3188X40	灰色 RAL 7040	哑光纹理	2	5/16-18	13,5	18,5	19	28,5	6,5	17,5	42,5	45,5	65	74,5	9,5	20	40
06460-2A3188X45	灰色 RAL 7040	哑光纹理	2	5/16-18	13,5	18,5	19	28,5	6,5	17,5	42,5	45,5	65	74,5	9,5	20	45
06460-2A3188X50	灰色 RAL 7040	哑光纹理	2	5/16-18	13,5	18,5	19	28,5	6,5	17,5	42,5	45,5	65	74,5	9,5	20	50
06460-2A3188X55	灰色 RAL 7040	哑光纹理	2	5/16-18	13,5	18,5	19	28,5	6,5	17,5	42,5	45,5	65	74,5	9,5	20	55
06460-2A3188X60	灰色 RAL 7040	哑光纹理	2	5/16-18	13,5	18,5	19	28,5	6,5	17,5	42,5	45,5	65	74,5	9,5	20	60
06460-2A4181X15	黑色 RAL 9005	哑光纹理	2	3/8-16	13,5	18,5	19	28,5	6,5	17,5	42,5	45,5	65	74,5	9,5	20	15
06460-2A4181X20	黑色 RAL 9005	哑光纹理	2	3/8-16	13,5	18,5	19	28,5	6,5	17,5	42,5	45,5	65	74,5	9,5	20	20
06460-2A4181X25	黑色 RAL 9005	哑光纹理	2	3/8-16	13,5	18,5	19	28,5	6,5	17,5	42,5	45,5	65	74,5	9,5	20	25
06460-2A4181X30	黑色 RAL 9005	哑光纹理	2	3/8-16	13,5	18,5	19	28,5	6,5	17,5	42,5	45,5	65	74,5	9,5	20	30
06460-2A4181X35	黑色 RAL 9005	哑光纹理	2	3/8-16	13,5	18,5	19	28,5	6,5	17,5	42,5	45,5	65	74,5	9,5	20	35
06460-2A4181X40	黑色 RAL 9005	哑光纹理	2	3/8-16	13,5	18,5	19	28,5	6,5	17,5	42,5	45,5	65	74,5	9,5	20	40
06460-2A4181X45	黑色 RAL 9005	哑光纹理	2	3/8-16	13,5	18,5	19	28,5	6,5	17,5	42,5	45,5	65	74,5	9,5	20	45
06460-2A4181X50	黑色 RAL 9005	哑光纹理	2	3/8-16	13,5	18,5	19	28,5	6,5	17,5	42,5	45,5	65	74,5	9,5	20	50
06460-2A4181X55	黑色 RAL 9005	哑光纹理	2	3/8-16	13,5	18,5	19	28,5	6,5	17,5	42,5	45,5	65	74,5	9,5	20	55
06460-2A4181X60	黑色 RAL 9005	哑光纹理	2	3/8-16	13,5	18,5	19	28,5	6,5	17,5	42,5	45,5	65	74,5	9,5	20	60
06460-2A4182X15	橙色 RAL 2004	哑光纹理	2	3/8-16	13,5	18,5	19	28,5	6,5	17,5	42,5	45,5	65	74,5	9,5	20	15
06460-2A4182X20	橙色 RAL 2004	哑光纹理	2	3/8-16	13,5	18,5	19	28,5	6,5	17,5	42,5	45,5	65	74,5	9,5	20	20
06460-2A4182X25	橙色 RAL 2004	哑光纹理	2	3/8-16	13,5	18,5	19	28,5	6,5	17,5	42,5	45,5	65	74,5	9,5	20	25
06460-2A4182X30	橙色 RAL 2004	哑光纹理	2	3/8-16	13,5	18,5	19	28,5	6,5	17,5	42,5	45,5	65	74,5	9,5	20	30
06460-2A4182X35	橙色 RAL 2004	哑光纹理	2	3/8-16	13,5	18,5	19	28,5	6,5	17,5	42,5	45,5	65	74,5	9,5	20	35
06460-2A4182X40	橙色 RAL 2004	哑光纹理	2	3/8-16	13,5	18,5	19	28,5	6,5	17,5	42,5	45,5	65	74,5	9,5	20	40
06460-2A4182X45	橙色 RAL 2004	哑光纹理	2	3/8-16	13,5	18,5	19	28,5	6,5	17,5	42,5	45,5	65	74,5	9,5	20	45
06460-2A4182X50	橙色 RAL 2004	哑光纹理	2	3/8-16	13,5	18,5	19	28,5	6,5	17,5	42,5	45,5	65	74,5	9,5	20	50
06460-2A4182X55	橙色 RAL 2004	哑光纹理	2	3/8-16	13,5	18,5	19	28,5	6,5	17,5	42,5	45,5	65	74,5	9,5	20	55
06460-2A4182X60	橙色 RAL 2004	哑光纹理	2	3/8-16	13,5	18,5	19	28,5	6,5	17,5	42,5	45,5	65	74,5	9,5	20	60
06460-2A4183X15	黄色 RAL 1021	哑光纹理	2	3/8-16	13,5	18,5	19	28,5	6,5	17,5	42,5	45,5	65	74,5	9,5	20	15
06460-2A4183X20	黄色 RAL 1021	哑光纹理	2	3/8-16	13,5	18,5	19	28,5	6,5	17,5	42,5	45,5	65	74,5	9,5	20	20
06460-2A4183X25	黄色 RAL 1021	哑光纹理	2	3/8-16	13,5	18,5	19	28,5	6,5	17,5	42,5	45,5	65	74,5	9,5	20	25
06460-2A4183X30	黄色 RAL 1021	哑光纹理	2	3/8-16	13,5	18,5	19	28,5	6,5	17,5	42,5	45,5	65	74,5	9,5	20	30
06460-2A4183X35	黄色 RAL 1021	哑光纹理	2	3/8-16	13,5	18,5	19	28,5	6,5	17,5	42,5	45,5	65	74,5	9,5	20	35
06460-2A4183X40	黄色 RAL 1021	哑光纹理	2	3/8-16	13,5	18,5	19	28,5	6,5	17,5	42,5	45,5	65	74,5	9,5	20	40
06460-2A4183X45	黄色 RAL 1021	哑光纹理	2	3/8-16	13,5	18,5	19	28,5	6,5	17,5	42,5	45,5	65	74,5	9,5	20	45
06460-2A4183X50	黄色 RAL 1021	哑光纹理	2	3/8-16	13,5	18,5	19	28,5	6,5	17,5	42,5	45,5	65	74,5	9,5	20	50
06460-2A4183X55	黄色 RAL 1021	哑光纹理	2	3/8-16	13,5	18,5	19	28,5	6,5	17,5	42,5	45,5	65	74,5	9,5	20	55
06460-2A4183X60	黄色 RAL 1021	哑光纹理	2	3/8-16	13,5	18,5	19	28,5	6,5	17,5	42,5	45,5	65	74,5	9,5	20	60
06460-2A4184X15	红色 RAL 3020	哑光纹理	2	3/8-16	13,5	18,5	19	28,5	6,5	17,5	42,5	45,5	65	74,5	9,5	20	15
06460-2A4184X20	红色 RAL 3020	哑光纹理	2	3/8-16	13,5	18,5	19	28,5	6,5	17,5	42,5	45,5	65	74,5	9,5	20	20
06460-2A4184X25	红色 RAL 3020	哑光纹理	2	3/8-16	13,5	18,5	19	28,5	6,5	17,5	42,5	45,5	65	74,5	9,5	20	25
06460-2A4184X30	红色 RAL 3020	哑光纹理	2	3/8-16	13,5	18,5	19	28,5	6,5	17,5	42,5	45,5	65	74,5	9,5	20	30

商品概述

订货号	主体颜色	主体表面	尺寸	X	D	D1	D2	H	H1	H2	H3	H4	A	A1	B	齿数	L
06460-2A4184X35	红色 RAL 3020	哑光纹理	2	3/8-16	13,5	18,5	19	28,5	6,5	17,5	42,5	45,5	65	74,5	9,5	20	35
06460-2A4184X40	红色 RAL 3020	哑光纹理	2	3/8-16	13,5	18,5	19	28,5	6,5	17,5	42,5	45,5	65	74,5	9,5	20	40
06460-2A4184X45	红色 RAL 3020	哑光纹理	2	3/8-16	13,5	18,5	19	28,5	6,5	17,5	42,5	45,5	65	74,5	9,5	20	45
06460-2A4184X50	红色 RAL 3020	哑光纹理	2	3/8-16	13,5	18,5	19	28,5	6,5	17,5	42,5	45,5	65	74,5	9,5	20	50
06460-2A4184X55	红色 RAL 3020	哑光纹理	2	3/8-16	13,5	18,5	19	28,5	6,5	17,5	42,5	45,5	65	74,5	9,5	20	55
06460-2A4184X60	红色 RAL 3020	哑光纹理	2	3/8-16	13,5	18,5	19	28,5	6,5	17,5	42,5	45,5	65	74,5	9,5	20	60
06460-2A4185X15	灰色 RAL 6032	哑光纹理	2	3/8-16	13,5	18,5	19	28,5	6,5	17,5	42,5	45,5	65	74,5	9,5	20	15
06460-2A4185X20	灰色 RAL 6032	哑光纹理	2	3/8-16	13,5	18,5	19	28,5	6,5	17,5	42,5	45,5	65	74,5	9,5	20	20
06460-2A4185X25	灰色 RAL 6032	哑光纹理	2	3/8-16	13,5	18,5	19	28,5	6,5	17,5	42,5	45,5	65	74,5	9,5	20	25
06460-2A4185X30	灰色 RAL 6032	哑光纹理	2	3/8-16	13,5	18,5	19	28,5	6,5	17,5	42,5	45,5	65	74,5	9,5	20	30
06460-2A4185X35	灰色 RAL 6032	哑光纹理	2	3/8-16	13,5	18,5	19	28,5	6,5	17,5	42,5	45,5	65	74,5	9,5	20	35
06460-2A4185X40	灰色 RAL 6032	哑光纹理	2	3/8-16	13,5	18,5	19	28,5	6,5	17,5	42,5	45,5	65	74,5	9,5	20	40
06460-2A4185X45	灰色 RAL 6032	哑光纹理	2	3/8-16	13,5	18,5	19	28,5	6,5	17,5	42,5	45,5	65	74,5	9,5	20	45
06460-2A4185X50	灰色 RAL 6032	哑光纹理	2	3/8-16	13,5	18,5	19	28,5	6,5	17,5	42,5	45,5	65	74,5	9,5	20	50
06460-2A4185X55	灰色 RAL 6032	哑光纹理	2	3/8-16	13,5	18,5	19	28,5	6,5	17,5	42,5	45,5	65	74,5	9,5	20	55
06460-2A4185X60	灰色 RAL 6032	哑光纹理	2	3/8-16	13,5	18,5	19	28,5	6,5	17,5	42,5	45,5	65	74,5	9,5	20	60
06460-2A4186X15	蓝色 RAL 5017	哑光纹理	2	3/8-16	13,5	18,5	19	28,5	6,5	17,5	42,5	45,5	65	74,5	9,5	20	15
06460-2A4186X20	蓝色 RAL 5017	哑光纹理	2	3/8-16	13,5	18,5	19	28,5	6,5	17,5	42,5	45,5	65	74,5	9,5	20	20
06460-2A4186X25	蓝色 RAL 5017	哑光纹理	2	3/8-16	13,5	18,5	19	28,5	6,5	17,5	42,5	45,5	65	74,5	9,5	20	25
06460-2A4186X30	蓝色 RAL 5017	哑光纹理	2	3/8-16	13,5	18,5	19	28,5	6,5	17,5	42,5	45,5	65	74,5	9,5	20	30
06460-2A4186X35	蓝色 RAL 5017	哑光纹理	2	3/8-16	13,5	18,5	19	28,5	6,5	17,5	42,5	45,5	65	74,5	9,5	20	35
06460-2A4186X40	蓝色 RAL 5017	哑光纹理	2	3/8-16	13,5	18,5	19	28,5	6,5	17,5	42,5	45,5	65	74,5	9,5	20	40
06460-2A4186X45	蓝色 RAL 5017	哑光纹理	2	3/8-16	13,5	18,5	19	28,5	6,5	17,5	42,5	45,5	65	74,5	9,5	20	45
06460-2A4186X50	蓝色 RAL 5017	哑光纹理	2	3/8-16	13,5	18,5	19	28,5	6,5	17,5	42,5	45,5	65	74,5	9,5	20	50
06460-2A4186X55	蓝色 RAL 5017	哑光纹理	2	3/8-16	13,5	18,5	19	28,5	6,5	17,5	42,5	45,5	65	74,5	9,5	20	55
06460-2A4186X60	蓝色 RAL 5017	哑光纹理	2	3/8-16	13,5	18,5	19	28,5	6,5	17,5	42,5	45,5	65	74,5	9,5	20	60
06460-2A4187X15	灰色 RAL 7035	哑光纹理	2	3/8-16	13,5	18,5	19	28,5	6,5	17,5	42,5	45,5	65	74,5	9,5	20	15
06460-2A4187X20	灰色 RAL 7035	哑光纹理	2	3/8-16	13,5	18,5	19	28,5	6,5	17,5	42,5	45,5	65	74,5	9,5	20	20
06460-2A4187X25	灰色 RAL 7035	哑光纹理	2	3/8-16	13,5	18,5	19	28,5	6,5	17,5	42,5	45,5	65	74,5	9,5	20	25
06460-2A4187X30	灰色 RAL 7035	哑光纹理	2	3/8-16	13,5	18,5	19	28,5	6,5	17,5	42,5	45,5	65	74,5	9,5	20	30
06460-2A4187X35	灰色 RAL 7035	哑光纹理	2	3/8-16	13,5	18,5	19	28,5	6,5	17,5	42,5	45,5	65	74,5	9,5	20	35
06460-2A4187X40	灰色 RAL 7035	哑光纹理	2	3/8-16	13,5	18,5	19	28,5	6,5	17,5	42,5	45,5	65	74,5	9,5	20	40
06460-2A4187X45	灰色 RAL 7035	哑光纹理	2	3/8-16	13,5	18,5	19	28,5	6,5	17,5	42,5	45,5	65	74,5	9,5	20	45
06460-2A4187X50	灰色 RAL 7035	哑光纹理	2	3/8-16	13,5	18,5	19	28,5	6,5	17,5	42,5	45,5	65	74,5	9,5	20	50
06460-2A4187X55	灰色 RAL 7035	哑光纹理	2	3/8-16	13,5	18,5	19	28,5	6,5	17,5	42,5	45,5	65	74,5	9,5	20	55
06460-2A4187X60	灰色 RAL 7035	哑光纹理	2	3/8-16	13,5	18,5	19	28,5	6,5	17,5	42,5	45,5	65	74,5	9,5	20	60
06460-2A4188X15	灰色 RAL 7040	哑光纹理	2	3/8-16	13,5	18,5	19	28,5	6,5	17,5	42,5	45,5	65	74,5	9,5	20	15
06460-2A4188X20	灰色 RAL 7040	哑光纹理	2	3/8-16	13,5	18,5	19	28,5	6,5	17,5	42,5	45,5	65	74,5	9,5	20	20
06460-2A4188X25	灰色 RAL 7040	哑光纹理	2	3/8-16	13,5	18,5	19	28,5	6,5	17,5	42,5	45,5	65	74,5	9,5	20	25
06460-2A4188X30	灰色 RAL 7040	哑光纹理	2	3/8-16	13,5	18,5	19	28,5	6,5	17,5	42,5	45,5	65	74,5	9,5	20	30
06460-2A4188X35	灰色 RAL 7040	哑光纹理	2	3/8-16	13,5	18,5	19	28,5	6,5	17,5	42,5	45,5	65	74,5	9,5	20	35
06460-2A4188X40	灰色 RAL 7040	哑光纹理	2	3/8-16	13,5	18,5	19	28,5	6,5	17,5	42,5	45,5	65	74,5	9,5	20	40
06460-2A4188X45	灰色 RAL 7040	哑光纹理	2	3/8-16	13,5	18,5	19	28,5	6,5	17,5	42,5	45,5	65	74,5	9,5	20	45
06460-2A4188X50	灰色 RAL 7040	哑光纹理	2	3/8-16	13,5	18,5	19	28,5	6,5	17,5	42,5	45,5	65	74,5	9,5	20	50
06460-2A4188X55	灰色 RAL 7040	哑光纹理	2	3/8-16	13,5	18,5	19	28,5	6,5	17,5	42,5	45,5	65	74,5	9,5	20	55
06460-2A4188X60	灰色 RAL 7040	哑光纹理	2	3/8-16	13,5	18,5	19	28,5	6,5	17,5	42,5	45,5	65	74,5	9,5	20	60
06460-3A3181X15	黑色 RAL 9005	哑光纹理	3	5/16-18	16	21	22	37	10	24	54,5	58,5	80	91	11	22	15
06460-3A3181X20	黑色 RAL 9005	哑光纹理	3	5/16-18	16	21	22	37	10	24	54,5	58,5	80	91	11	22	20
06460-3A3181X25	黑色 RAL 9005	哑光纹理	3	5/16-18	16	21	22	37	10	24	54,5	58,5	80	91	11	22	25
06460-3A3181X30	黑色 RAL 9005	哑光纹理	3	5/16-18	16	21	22	37	10	24	54,5	58,5	80	91	11	22	30
06460-3A3181X35	黑色 RAL 9005	哑光纹理	3	5/16-18	16	21	22	37	10	24	54,5	58,5	80	91	11	22	35
06460-3A3181X40	黑色 RAL 9005	哑光纹理	3	5/16-18	16	21	22	37	10	24	54,5	58,5	80	91	11	22	40
06460-3A3181X45	黑色 RAL 9005	哑光纹理	3	5/16-18	16	21	22	37	10	24	54,5	58,5	80	91	11	22	45
06460-3A3181X50	黑色 RAL 9005	哑光纹理	3	5/16-18	16	21	22	37	10	24	54,5	58,5	80	91	11	22	50
06460-3A3181X55	黑色 RAL 9005	哑光纹理	3	5/16-18	16	21	22	37	10	24	54,5	58,5	80	91	11	22	55
06460-3A3181X60	黑色 RAL 9005	哑光纹理	3	5/16-18	16	21	22	37	10	24	54,5	58,5	80	91	11	22	60
06460-3A3182X15	橙色 RAL 2004	哑光纹理	3	5/16-18	16	21	22	37	10	24	54,5	58,5	80	91	11	22	15
06460-3A3182X20	橙色 RAL 2004	哑光纹理	3	5/16-18	16	21	22	37	10	24	54,5	58,5	80	91	11	22	20
06460-3A3182X25	橙色 RAL 2004	哑光纹理	3	5/16-18	16	21	22	37	10	24	54,5	58,5	80	91	11	22	25
06460-3A3182X30	橙色 RAL 2004	哑光纹理	3	5/16-18	16	21	22	37	10	24	54,5	58,5	80	91	11	22	30
06460-3A3182X35	橙色 RAL 2004	哑光纹理	3	5/16-18	16	21	22	37	10	24	54,5	58,5	80	91	11	22	35
06460-3A3182X40	橙色 RAL 2004	哑光纹理	3	5/16-18	16	21	22	37	10	24	54,5	58,5	80	91	11	22	40
06460-3A3182X45	橙色 RAL 2004	哑光纹理	3	5/16-18	16	21	22	37	10	24	54,5	58,5	80	91	11	22	45
06460-3A3182X50	橙色 RAL 2004	哑光纹理	3	5/16-18	16	21	22	37	10	24	54,5	58,5	80	91	11	22	50

商品概述

订货号	主体颜色	主体表面	尺寸	X	D	D1	D2	H	H1	H2	H3	H4	A	A1	B	齿数	L
06460-3A3182X55	橙色 RAL 2004	哑光纹理	3	5/16-18	16	21	22	37	10	24	54,5	58,5	80	91	11	22	55
06460-3A3182X60	橙色 RAL 2004	哑光纹理	3	5/16-18	16	21	22	37	10	24	54,5	58,5	80	91	11	22	60
06460-3A3183X15	黄色 RAL 1021	哑光纹理	3	5/16-18	16	21	22	37	10	24	54,5	58,5	80	91	11	22	15
06460-3A3183X20	黄色 RAL 1021	哑光纹理	3	5/16-18	16	21	22	37	10	24	54,5	58,5	80	91	11	22	20
06460-3A3183X25	黄色 RAL 1021	哑光纹理	3	5/16-18	16	21	22	37	10	24	54,5	58,5	80	91	11	22	25
06460-3A3183X30	黄色 RAL 1021	哑光纹理	3	5/16-18	16	21	22	37	10	24	54,5	58,5	80	91	11	22	30
06460-3A3183X35	黄色 RAL 1021	哑光纹理	3	5/16-18	16	21	22	37	10	24	54,5	58,5	80	91	11	22	35
06460-3A3183X40	黄色 RAL 1021	哑光纹理	3	5/16-18	16	21	22	37	10	24	54,5	58,5	80	91	11	22	40
06460-3A3183X45	黄色 RAL 1021	哑光纹理	3	5/16-18	16	21	22	37	10	24	54,5	58,5	80	91	11	22	45
06460-3A3183X50	黄色 RAL 1021	哑光纹理	3	5/16-18	16	21	22	37	10	24	54,5	58,5	80	91	11	22	50
06460-3A3183X55	黄色 RAL 1021	哑光纹理	3	5/16-18	16	21	22	37	10	24	54,5	58,5	80	91	11	22	55
06460-3A3183X60	黄色 RAL 1021	哑光纹理	3	5/16-18	16	21	22	37	10	24	54,5	58,5	80	91	11	22	60
06460-3A3184X15	红色 RAL 3020	哑光纹理	3	5/16-18	16	21	22	37	10	24	54,5	58,5	80	91	11	22	15
06460-3A3184X20	红色 RAL 3020	哑光纹理	3	5/16-18	16	21	22	37	10	24	54,5	58,5	80	91	11	22	20
06460-3A3184X25	红色 RAL 3020	哑光纹理	3	5/16-18	16	21	22	37	10	24	54,5	58,5	80	91	11	22	25
06460-3A3184X30	红色 RAL 3020	哑光纹理	3	5/16-18	16	21	22	37	10	24	54,5	58,5	80	91	11	22	30
06460-3A3184X35	红色 RAL 3020	哑光纹理	3	5/16-18	16	21	22	37	10	24	54,5	58,5	80	91	11	22	35
06460-3A3184X40	红色 RAL 3020	哑光纹理	3	5/16-18	16	21	22	37	10	24	54,5	58,5	80	91	11	22	40
06460-3A3184X45	红色 RAL 3020	哑光纹理	3	5/16-18	16	21	22	37	10	24	54,5	58,5	80	91	11	22	45
06460-3A3184X50	红色 RAL 3020	哑光纹理	3	5/16-18	16	21	22	37	10	24	54,5	58,5	80	91	11	22	50
06460-3A3184X55	红色 RAL 3020	哑光纹理	3	5/16-18	16	21	22	37	10	24	54,5	58,5	80	91	11	22	55
06460-3A3184X60	红色 RAL 3020	哑光纹理	3	5/16-18	16	21	22	37	10	24	54,5	58,5	80	91	11	22	60
06460-3A3185X15	灰色 RAL 6032	哑光纹理	3	5/16-18	16	21	22	37	10	24	54,5	58,5	80	91	11	22	15
06460-3A3185X20	灰色 RAL 6032	哑光纹理	3	5/16-18	16	21	22	37	10	24	54,5	58,5	80	91	11	22	20
06460-3A3185X25	灰色 RAL 6032	哑光纹理	3	5/16-18	16	21	22	37	10	24	54,5	58,5	80	91	11	22	25
06460-3A3185X30	灰色 RAL 6032	哑光纹理	3	5/16-18	16	21	22	37	10	24	54,5	58,5	80	91	11	22	30
06460-3A3185X35	灰色 RAL 6032	哑光纹理	3	5/16-18	16	21	22	37	10	24	54,5	58,5	80	91	11	22	35
06460-3A3185X40	灰色 RAL 6032	哑光纹理	3	5/16-18	16	21	22	37	10	24	54,5	58,5	80	91	11	22	40
06460-3A3185X45	灰色 RAL 6032	哑光纹理	3	5/16-18	16	21	22	37	10	24	54,5	58,5	80	91	11	22	45
06460-3A3185X50	灰色 RAL 6032	哑光纹理	3	5/16-18	16	21	22	37	10	24	54,5	58,5	80	91	11	22	50
06460-3A3185X55	灰色 RAL 6032	哑光纹理	3	5/16-18	16	21	22	37	10	24	54,5	58,5	80	91	11	22	55
06460-3A3185X60	灰色 RAL 6032	哑光纹理	3	5/16-18	16	21	22	37	10	24	54,5	58,5	80	91	11	22	60
06460-3A3186X15	蓝色 RAL 5017	哑光纹理	3	5/16-18	16	21	22	37	10	24	54,5	58,5	80	91	11	22	15
06460-3A3186X20	蓝色 RAL 5017	哑光纹理	3	5/16-18	16	21	22	37	10	24	54,5	58,5	80	91	11	22	20
06460-3A3186X25	蓝色 RAL 5017	哑光纹理	3	5/16-18	16	21	22	37	10	24	54,5	58,5	80	91	11	22	25
06460-3A3186X30	蓝色 RAL 5017	哑光纹理	3	5/16-18	16	21	22	37	10	24	54,5	58,5	80	91	11	22	30
06460-3A3186X35	蓝色 RAL 5017	哑光纹理	3	5/16-18	16	21	22	37	10	24	54,5	58,5	80	91	11	22	35
06460-3A3186X40	蓝色 RAL 5017	哑光纹理	3	5/16-18	16	21	22	37	10	24	54,5	58,5	80	91	11	22	40
06460-3A3186X45	蓝色 RAL 5017	哑光纹理	3	5/16-18	16	21	22	37	10	24	54,5	58,5	80	91	11	22	45
06460-3A3186X50	蓝色 RAL 5017	哑光纹理	3	5/16-18	16	21	22	37	10	24	54,5	58,5	80	91	11	22	50
06460-3A3186X55	蓝色 RAL 5017	哑光纹理	3	5/16-18	16	21	22	37	10	24	54,5	58,5	80	91	11	22	55
06460-3A3186X60	蓝色 RAL 5017	哑光纹理	3	5/16-18	16	21	22	37	10	24	54,5	58,5	80	91	11	22	60
06460-3A3187X15	灰色 RAL 7035	哑光纹理	3	5/16-18	16	21	22	37	10	24	54,5	58,5	80	91	11	22	15
06460-3A3187X20	灰色 RAL 7035	哑光纹理	3	5/16-18	16	21	22	37	10	24	54,5	58,5	80	91	11	22	20
06460-3A3187X25	灰色 RAL 7035	哑光纹理	3	5/16-18	16	21	22	37	10	24	54,5	58,5	80	91	11	22	25
06460-3A3187X30	灰色 RAL 7035	哑光纹理	3	5/16-18	16	21	22	37	10	24	54,5	58,5	80	91	11	22	30
06460-3A3187X35	灰色 RAL 7035	哑光纹理	3	5/16-18	16	21	22	37	10	24	54,5	58,5	80	91	11	22	35
06460-3A3187X40	灰色 RAL 7035	哑光纹理	3	5/16-18	16	21	22	37	10	24	54,5	58,5	80	91	11	22	40
06460-3A3187X45	灰色 RAL 7035	哑光纹理	3	5/16-18	16	21	22	37	10	24	54,5	58,5	80	91	11	22	45
06460-3A3187X50	灰色 RAL 7035	哑光纹理	3	5/16-18	16	21	22	37	10	24	54,5	58,5	80	91	11	22	50
06460-3A3187X55	灰色 RAL 7035	哑光纹理	3	5/16-18	16	21	22	37	10	24	54,5	58,5	80	91	11	22	55
06460-3A3187X60	灰色 RAL 7035	哑光纹理	3	5/16-18	16	21	22	37	10	24	54,5	58,5	80	91	11	22	60
06460-3A3188X15	灰色 RAL 7040	哑光纹理	3	5/16-18	16	21	22	37	10	24	54,5	58,5	80	91	11	22	15
06460-3A3188X20	灰色 RAL 7040	哑光纹理	3	5/16-18	16	21	22	37	10	24	54,5	58,5	80	91	11	22	20
06460-3A3188X25	灰色 RAL 7040	哑光纹理	3	5/16-18	16	21	22	37	10	24	54,5	58,5	80	91	11	22	25
06460-3A3188X30	灰色 RAL 7040	哑光纹理	3	5/16-18	16	21	22	37	10	24	54,5	58,5	80	91	11	22	30
06460-3A3188X35	灰色 RAL 7040	哑光纹理	3	5/16-18	16	21	22	37	10	24	54,5	58,5	80	91	11	22	35
06460-3A3188X40	灰色 RAL 7040	哑光纹理	3	5/16-18	16	21	22	37	10	24	54,5	58,5	80	91	11	22	40
06460-3A3188X45	灰色 RAL 7040	哑光纹理	3	5/16-18	16	21	22	37	10	24	54,5	58,5	80	91	11	22	45
06460-3A3188X50	灰色 RAL 7040	哑光纹理	3	5/16-18	16	21	22	37	10	24	54,5	58,5	80	91	11	22	50
06460-3A3188X55	灰色 RAL 7040	哑光纹理	3	5/16-18	16	21	22	37	10	24	54,5	58,5	80	91	11	22	55
06460-3A3188X60	灰色 RAL 7040	哑光纹理	3	5/16-18	16	21	22	37	10	24	54,5	58,5	80	91	11	22	60
06460-3A4181X15	黑色 RAL 9005	哑光纹理	3	3/8-16	16	21	22	37	10	24	54,5	58,5	80	91	11	22	15
06460-3A4181X20	黑色 RAL 9005	哑光纹理	3	3/8-16	16	21	22	37	10	24	54,5	58,5	80	91	11	22	20

商品概述

订货号	主体颜色	主体表面	尺寸	X	D	D1	D2	H	H1	H2	H3	H4	A	A1	B	齿数	L
06460-3A4181X25	黑色 RAL 9005	哑光纹理	3	3/8-16	16	21	22	37	10	24	54,5	58,5	80	91	11	22	25
06460-3A4181X30	黑色 RAL 9005	哑光纹理	3	3/8-16	16	21	22	37	10	24	54,5	58,5	80	91	11	22	30
06460-3A4181X35	黑色 RAL 9005	哑光纹理	3	3/8-16	16	21	22	37	10	24	54,5	58,5	80	91	11	22	35
06460-3A4181X40	黑色 RAL 9005	哑光纹理	3	3/8-16	16	21	22	37	10	24	54,5	58,5	80	91	11	22	40
06460-3A4181X45	黑色 RAL 9005	哑光纹理	3	3/8-16	16	21	22	37	10	24	54,5	58,5	80	91	11	22	45
06460-3A4181X50	黑色 RAL 9005	哑光纹理	3	3/8-16	16	21	22	37	10	24	54,5	58,5	80	91	11	22	50
06460-3A4181X55	黑色 RAL 9005	哑光纹理	3	3/8-16	16	21	22	37	10	24	54,5	58,5	80	91	11	22	55
06460-3A4181X60	黑色 RAL 9005	哑光纹理	3	3/8-16	16	21	22	37	10	24	54,5	58,5	80	91	11	22	60
06460-3A4182X15	橙色 RAL 2004	哑光纹理	3	3/8-16	16	21	22	37	10	24	54,5	58,5	80	91	11	22	15
06460-3A4182X20	橙色 RAL 2004	哑光纹理	3	3/8-16	16	21	22	37	10	24	54,5	58,5	80	91	11	22	20
06460-3A4182X25	橙色 RAL 2004	哑光纹理	3	3/8-16	16	21	22	37	10	24	54,5	58,5	80	91	11	22	25
06460-3A4182X30	橙色 RAL 2004	哑光纹理	3	3/8-16	16	21	22	37	10	24	54,5	58,5	80	91	11	22	30
06460-3A4182X35	橙色 RAL 2004	哑光纹理	3	3/8-16	16	21	22	37	10	24	54,5	58,5	80	91	11	22	35
06460-3A4182X40	橙色 RAL 2004	哑光纹理	3	3/8-16	16	21	22	37	10	24	54,5	58,5	80	91	11	22	40
06460-3A4182X45	橙色 RAL 2004	哑光纹理	3	3/8-16	16	21	22	37	10	24	54,5	58,5	80	91	11	22	45
06460-3A4182X50	橙色 RAL 2004	哑光纹理	3	3/8-16	16	21	22	37	10	24	54,5	58,5	80	91	11	22	50
06460-3A4182X55	橙色 RAL 2004	哑光纹理	3	3/8-16	16	21	22	37	10	24	54,5	58,5	80	91	11	22	55
06460-3A4182X60	橙色 RAL 2004	哑光纹理	3	3/8-16	16	21	22	37	10	24	54,5	58,5	80	91	11	22	60
06460-3A4183X15	黄色 RAL 1021	哑光纹理	3	3/8-16	16	21	22	37	10	24	54,5	58,5	80	91	11	22	15
06460-3A4183X20	黄色 RAL 1021	哑光纹理	3	3/8-16	16	21	22	37	10	24	54,5	58,5	80	91	11	22	20
06460-3A4183X25	黄色 RAL 1021	哑光纹理	3	3/8-16	16	21	22	37	10	24	54,5	58,5	80	91	11	22	25
06460-3A4183X30	黄色 RAL 1021	哑光纹理	3	3/8-16	16	21	22	37	10	24	54,5	58,5	80	91	11	22	30
06460-3A4183X35	黄色 RAL 1021	哑光纹理	3	3/8-16	16	21	22	37	10	24	54,5	58,5	80	91	11	22	35
06460-3A4183X40	黄色 RAL 1021	哑光纹理	3	3/8-16	16	21	22	37	10	24	54,5	58,5	80	91	11	22	40
06460-3A4183X45	黄色 RAL 1021	哑光纹理	3	3/8-16	16	21	22	37	10	24	54,5	58,5	80	91	11	22	45
06460-3A4183X50	黄色 RAL 1021	哑光纹理	3	3/8-16	16	21	22	37	10	24	54,5	58,5	80	91	11	22	50
06460-3A4183X55	黄色 RAL 1021	哑光纹理	3	3/8-16	16	21	22	37	10	24	54,5	58,5	80	91	11	22	55
06460-3A4183X60	黄色 RAL 1021	哑光纹理	3	3/8-16	16	21	22	37	10	24	54,5	58,5	80	91	11	22	60
06460-3A4184X15	红色 RAL 3020	哑光纹理	3	3/8-16	16	21	22	37	10	24	54,5	58,5	80	91	11	22	15
06460-3A4184X20	红色 RAL 3020	哑光纹理	3	3/8-16	16	21	22	37	10	24	54,5	58,5	80	91	11	22	20
06460-3A4184X25	红色 RAL 3020	哑光纹理	3	3/8-16	16	21	22	37	10	24	54,5	58,5	80	91	11	22	25
06460-3A4184X30	红色 RAL 3020	哑光纹理	3	3/8-16	16	21	22	37	10	24	54,5	58,5	80	91	11	22	30
06460-3A4184X35	红色 RAL 3020	哑光纹理	3	3/8-16	16	21	22	37	10	24	54,5	58,5	80	91	11	22	35
06460-3A4184X40	红色 RAL 3020	哑光纹理	3	3/8-16	16	21	22	37	10	24	54,5	58,5	80	91	11	22	40
06460-3A4184X45	红色 RAL 3020	哑光纹理	3	3/8-16	16	21	22	37	10	24	54,5	58,5	80	91	11	22	45
06460-3A4184X50	红色 RAL 3020	哑光纹理	3	3/8-16	16	21	22	37	10	24	54,5	58,5	80	91	11	22	50
06460-3A4184X55	红色 RAL 3020	哑光纹理	3	3/8-16	16	21	22	37	10	24	54,5	58,5	80	91	11	22	55
06460-3A4184X60	红色 RAL 3020	哑光纹理	3	3/8-16	16	21	22	37	10	24	54,5	58,5	80	91	11	22	60
06460-3A4185X15	灰色 RAL 6032	哑光纹理	3	3/8-16	16	21	22	37	10	24	54,5	58,5	80	91	11	22	15
06460-3A4185X20	灰色 RAL 6032	哑光纹理	3	3/8-16	16	21	22	37	10	24	54,5	58,5	80	91	11	22	20
06460-3A4185X25	灰色 RAL 6032	哑光纹理	3	3/8-16	16	21	22	37	10	24	54,5	58,5	80	91	11	22	25
06460-3A4185X30	灰色 RAL 6032	哑光纹理	3	3/8-16	16	21	22	37	10	24	54,5	58,5	80	91	11	22	30
06460-3A4185X35	灰色 RAL 6032	哑光纹理	3	3/8-16	16	21	22	37	10	24	54,5	58,5	80	91	11	22	35
06460-3A4185X40	灰色 RAL 6032	哑光纹理	3	3/8-16	16	21	22	37	10	24	54,5	58,5	80	91	11	22	40
06460-3A4185X45	灰色 RAL 6032	哑光纹理	3	3/8-16	16	21	22	37	10	24	54,5	58,5	80	91	11	22	45
06460-3A4185X50	灰色 RAL 6032	哑光纹理	3	3/8-16	16	21	22	37	10	24	54,5	58,5	80	91	11	22	50
06460-3A4185X55	灰色 RAL 6032	哑光纹理	3	3/8-16	16	21	22	37	10	24	54,5	58,5	80	91	11	22	55
06460-3A4185X60	灰色 RAL 6032	哑光纹理	3	3/8-16	16	21	22	37	10	24	54,5	58,5	80	91	11	22	60
06460-3A4186X15	蓝色 RAL 5017	哑光纹理	3	3/8-16	16	21	22	37	10	24	54,5	58,5	80	91	11	22	15
06460-3A4186X20	蓝色 RAL 5017	哑光纹理	3	3/8-16	16	21	22	37	10	24	54,5	58,5	80	91	11	22	20
06460-3A4186X25	蓝色 RAL 5017	哑光纹理	3	3/8-16	16	21	22	37	10	24	54,5	58,5	80	91	11	22	25
06460-3A4186X30	蓝色 RAL 5017	哑光纹理	3	3/8-16	16	21	22	37	10	24	54,5	58,5	80	91	11	22	30
06460-3A4186X35	蓝色 RAL 5017	哑光纹理	3	3/8-16	16	21	22	37	10	24	54,5	58,5	80	91	11	22	35
06460-3A4186X40	蓝色 RAL 5017	哑光纹理	3	3/8-16	16	21	22	37	10	24	54,5	58,5	80	91	11	22	40
06460-3A4186X45	蓝色 RAL 5017	哑光纹理	3	3/8-16	16	21	22	37	10	24	54,5	58,5	80	91	11	22	45
06460-3A4186X50	蓝色 RAL 5017	哑光纹理	3	3/8-16	16	21	22	37	10	24	54,5	58,5	80	91	11	22	50
06460-3A4186X55	蓝色 RAL 5017	哑光纹理	3	3/8-16	16	21	22	37	10	24	54,5	58,5	80	91	11	22	55
06460-3A4186X60	蓝色 RAL 5017	哑光纹理	3	3/8-16	16	21	22	37	10	24	54,5	58,5	80	91	11	22	60
06460-3A4187X15	灰色 RAL 7035	哑光纹理	3	3/8-16	16	21	22	37	10	24	54,5	58,5	80	91	11	22	15
06460-3A4187X20	灰色 RAL 7035	哑光纹理	3	3/8-16	16	21	22	37	10	24	54,5	58,5	80	91	11	22	20
06460-3A4187X25	灰色 RAL 7035	哑光纹理	3	3/8-16	16	21	22	37	10	24	54,5	58,5	80	91	11	22	25
06460-3A4187X30	灰色 RAL 7035	哑光纹理	3	3/8-16	16	21	22	37	10	24	54,5	58,5	80	91	11	22	30
06460-3A4187X35	灰色 RAL 7035	哑光纹理	3	3/8-16	16	21	22	37	10	24	54,5	58,5	80	91	11	22	35
06460-3A4187X40	灰色 RAL 7035	哑光纹理	3	3/8-16	16	21	22	37	10	24	54,5	58,5	80	91	11	22	40

商品概述

订货号	主体颜色	主体表面	尺寸	X	D	D1	D2	H	H1	H2	H3	H4	A	A1	B	齿数	L
06460-3A4187X45	灰色 RAL 7035	哑光纹理	3	3/8-16	16	21	22	37	10	24	54,5	58,5	80	91	11	22	45
06460-3A4187X50	灰色 RAL 7035	哑光纹理	3	3/8-16	16	21	22	37	10	24	54,5	58,5	80	91	11	22	50
06460-3A4187X55	灰色 RAL 7035	哑光纹理	3	3/8-16	16	21	22	37	10	24	54,5	58,5	80	91	11	22	55
06460-3A4187X60	灰色 RAL 7035	哑光纹理	3	3/8-16	16	21	22	37	10	24	54,5	58,5	80	91	11	22	60
06460-3A4188X15	灰色 RAL 7040	哑光纹理	3	3/8-16	16	21	22	37	10	24	54,5	58,5	80	91	11	22	15
06460-3A4188X20	灰色 RAL 7040	哑光纹理	3	3/8-16	16	21	22	37	10	24	54,5	58,5	80	91	11	22	20
06460-3A4188X25	灰色 RAL 7040	哑光纹理	3	3/8-16	16	21	22	37	10	24	54,5	58,5	80	91	11	22	25
06460-3A4188X30	灰色 RAL 7040	哑光纹理	3	3/8-16	16	21	22	37	10	24	54,5	58,5	80	91	11	22	30
06460-3A4188X35	灰色 RAL 7040	哑光纹理	3	3/8-16	16	21	22	37	10	24	54,5	58,5	80	91	11	22	35
06460-3A4188X40	灰色 RAL 7040	哑光纹理	3	3/8-16	16	21	22	37	10	24	54,5	58,5	80	91	11	22	40
06460-3A4188X45	灰色 RAL 7040	哑光纹理	3	3/8-16	16	21	22	37	10	24	54,5	58,5	80	91	11	22	45
06460-3A4188X50	灰色 RAL 7040	哑光纹理	3	3/8-16	16	21	22	37	10	24	54,5	58,5	80	91	11	22	50
06460-3A4188X55	灰色 RAL 7040	哑光纹理	3	3/8-16	16	21	22	37	10	24	54,5	58,5	80	91	11	22	55
06460-3A4188X60	灰色 RAL 7040	哑光纹理	3	3/8-16	16	21	22	37	10	24	54,5	58,5	80	91	11	22	60
06460-4A4181X20	黑色 RAL 9005	哑光纹理	4	3/8-16	19	27	27,5	43	10	27	63	67,5	95	109	13	24	20
06460-4A4181X25	黑色 RAL 9005	哑光纹理	4	3/8-16	19	27	27,5	43	10	27	63	67,5	95	109	13	24	25
06460-4A4181X30	黑色 RAL 9005	哑光纹理	4	3/8-16	19	27	27,5	43	10	27	63	67,5	95	109	13	24	30
06460-4A4181X35	黑色 RAL 9005	哑光纹理	4	3/8-16	19	27	27,5	43	10	27	63	67,5	95	109	13	24	35
06460-4A4181X40	黑色 RAL 9005	哑光纹理	4	3/8-16	19	27	27,5	43	10	27	63	67,5	95	109	13	24	40
06460-4A4181X45	黑色 RAL 9005	哑光纹理	4	3/8-16	19	27	27,5	43	10	27	63	67,5	95	109	13	24	45
06460-4A4181X50	黑色 RAL 9005	哑光纹理	4	3/8-16	19	27	27,5	43	10	27	63	67,5	95	109	13	24	50
06460-4A4181X55	黑色 RAL 9005	哑光纹理	4	3/8-16	19	27	27,5	43	10	27	63	67,5	95	109	13	24	55
06460-4A4181X60	黑色 RAL 9005	哑光纹理	4	3/8-16	19	27	27,5	43	10	27	63	67,5	95	109	13	24	60
06460-4A4181X70	黑色 RAL 9005	哑光纹理	4	3/8-16	19	27	27,5	43	10	27	63	67,5	95	109	13	24	70
06460-4A4181X80	黑色 RAL 9005	哑光纹理	4	3/8-16	19	27	27,5	43	10	27	63	67,5	95	109	13	24	80
06460-4A4181X90	黑色 RAL 9005	哑光纹理	4	3/8-16	19	27	27,5	43	10	27	63	67,5	95	109	13	24	90
06460-4A4182X20	橙色 RAL 2004	哑光纹理	4	3/8-16	19	27	27,5	43	10	27	63	67,5	95	109	13	24	20
06460-4A4182X25	橙色 RAL 2004	哑光纹理	4	3/8-16	19	27	27,5	43	10	27	63	67,5	95	109	13	24	25
06460-4A4182X30	橙色 RAL 2004	哑光纹理	4	3/8-16	19	27	27,5	43	10	27	63	67,5	95	109	13	24	30
06460-4A4182X35	橙色 RAL 2004	哑光纹理	4	3/8-16	19	27	27,5	43	10	27	63	67,5	95	109	13	24	35
06460-4A4182X40	橙色 RAL 2004	哑光纹理	4	3/8-16	19	27	27,5	43	10	27	63	67,5	95	109	13	24	40
06460-4A4182X45	橙色 RAL 2004	哑光纹理	4	3/8-16	19	27	27,5	43	10	27	63	67,5	95	109	13	24	45
06460-4A4182X50	橙色 RAL 2004	哑光纹理	4	3/8-16	19	27	27,5	43	10	27	63	67,5	95	109	13	24	50
06460-4A4182X55	橙色 RAL 2004	哑光纹理	4	3/8-16	19	27	27,5	43	10	27	63	67,5	95	109	13	24	55
06460-4A4182X60	橙色 RAL 2004	哑光纹理	4	3/8-16	19	27	27,5	43	10	27	63	67,5	95	109	13	24	60
06460-4A4182X70	橙色 RAL 2004	哑光纹理	4	3/8-16	19	27	27,5	43	10	27	63	67,5	95	109	13	24	70
06460-4A4182X80	橙色 RAL 2004	哑光纹理	4	3/8-16	19	27	27,5	43	10	27	63	67,5	95	109	13	24	80
06460-4A4182X90	橙色 RAL 2004	哑光纹理	4	3/8-16	19	27	27,5	43	10	27	63	67,5	95	109	13	24	90
06460-4A4183X20	黄色 RAL 1021	哑光纹理	4	3/8-16	19	27	27,5	43	10	27	63	67,5	95	109	13	24	20
06460-4A4183X25	黄色 RAL 1021	哑光纹理	4	3/8-16	19	27	27,5	43	10	27	63	67,5	95	109	13	24	25
06460-4A4183X30	黄色 RAL 1021	哑光纹理	4	3/8-16	19	27	27,5	43	10	27	63	67,5	95	109	13	24	30
06460-4A4183X35	黄色 RAL 1021	哑光纹理	4	3/8-16	19	27	27,5	43	10	27	63	67,5	95	109	13	24	35
06460-4A4183X40	黄色 RAL 1021	哑光纹理	4	3/8-16	19	27	27,5	43	10	27	63	67,5	95	109	13	24	40
06460-4A4183X45	黄色 RAL 1021	哑光纹理	4	3/8-16	19	27	27,5	43	10	27	63	67,5	95	109	13	24	45
06460-4A4183X50	黄色 RAL 1021	哑光纹理	4	3/8-16	19	27	27,5	43	10	27	63	67,5	95	109	13	24	50
06460-4A4183X55	黄色 RAL 1021	哑光纹理	4	3/8-16	19	27	27,5	43	10	27	63	67,5	95	109	13	24	55
06460-4A4183X60	黄色 RAL 1021	哑光纹理	4	3/8-16	19	27	27,5	43	10	27	63	67,5	95	109	13	24	60
06460-4A4183X70	黄色 RAL 1021	哑光纹理	4	3/8-16	19	27	27,5	43	10	27	63	67,5	95	109	13	24	70
06460-4A4183X80	黄色 RAL 1021	哑光纹理	4	3/8-16	19	27	27,5	43	10	27	63	67,5	95	109	13	24	80
06460-4A4183X90	黄色 RAL 1021	哑光纹理	4	3/8-16	19	27	27,5	43	10	27	63	67,5	95	109	13	24	90
06460-4A4184X20	红色 RAL 3020	哑光纹理	4	3/8-16	19	27	27,5	43	10	27	63	67,5	95	109	13	24	20
06460-4A4184X25	红色 RAL 3020	哑光纹理	4	3/8-16	19	27	27,5	43	10	27	63	67,5	95	109	13	24	25
06460-4A4184X30	红色 RAL 3020	哑光纹理	4	3/8-16	19	27	27,5	43	10	27	63	67,5	95	109	13	24	30
06460-4A4184X35	红色 RAL 3020	哑光纹理	4	3/8-16	19	27	27,5	43	10	27	63	67,5	95	109	13	24	35
06460-4A4184X40	红色 RAL 3020	哑光纹理	4	3/8-16	19	27	27,5	43	10	27	63	67,5	95	109	13	24	40
06460-4A4184X45	红色 RAL 3020	哑光纹理	4	3/8-16	19	27	27,5	43	10	27	63	67,5	95	109	13	24	45
06460-4A4184X50	红色 RAL 3020	哑光纹理	4	3/8-16	19	27	27,5	43	10	27	63	67,5	95	109	13	24	50
06460-4A4184X55	红色 RAL 3020	哑光纹理	4	3/8-16	19	27	27,5	43	10	27	63	67,5	95	109	13	24	55
06460-4A4184X60	红色 RAL 3020	哑光纹理	4	3/8-16	19	27	27,5	43	10	27	63	67,5	95	109	13	24	60
06460-4A4184X70	红色 RAL 3020	哑光纹理	4	3/8-16	19	27	27,5	43	10	27	63	67,5	95	109	13	24	70
06460-4A4184X80	红色 RAL 3020	哑光纹理	4	3/8-16	19	27	27,5	43	10	27	63	67,5	95	109	13	24	80
06460-4A4184X90	红色 RAL 3020	哑光纹理	4	3/8-16	19	27	27,5	43	10	27	63	67,5	95	109	13	24	90
06460-4A4185X20	灰色 RAL 6032	哑光纹理	4	3/8-16	19	27	27,5	43	10	27	63	67,5	95	109	13	24	20
06460-4A4185X25	灰色 RAL 6032	哑光纹理	4	3/8-16	19	27	27,5	43	10	27	63	67,5	95	109	13	24	25

商品概述

订货号	主体颜色	主体表面	尺寸	X	D	D1	D2	H	H1	H2	H3	H4	A	A1	B	齿数	L
06460-4A4185X30	灰色 RAL 6032	哑光纹理	4	3/8-16	19	27	27,5	43	10	27	63	67,5	95	109	13	24	30
06460-4A4185X35	灰色 RAL 6032	哑光纹理	4	3/8-16	19	27	27,5	43	10	27	63	67,5	95	109	13	24	35
06460-4A4185X40	灰色 RAL 6032	哑光纹理	4	3/8-16	19	27	27,5	43	10	27	63	67,5	95	109	13	24	40
06460-4A4185X45	灰色 RAL 6032	哑光纹理	4	3/8-16	19	27	27,5	43	10	27	63	67,5	95	109	13	24	45
06460-4A4185X50	灰色 RAL 6032	哑光纹理	4	3/8-16	19	27	27,5	43	10	27	63	67,5	95	109	13	24	50
06460-4A4185X55	灰色 RAL 6032	哑光纹理	4	3/8-16	19	27	27,5	43	10	27	63	67,5	95	109	13	24	55
06460-4A4185X60	灰色 RAL 6032	哑光纹理	4	3/8-16	19	27	27,5	43	10	27	63	67,5	95	109	13	24	60
06460-4A4185X70	灰色 RAL 6032	哑光纹理	4	3/8-16	19	27	27,5	43	10	27	63	67,5	95	109	13	24	70
06460-4A4185X80	灰色 RAL 6032	哑光纹理	4	3/8-16	19	27	27,5	43	10	27	63	67,5	95	109	13	24	80
06460-4A4185X90	灰色 RAL 6032	哑光纹理	4	3/8-16	19	27	27,5	43	10	27	63	67,5	95	109	13	24	90
06460-4A4186X20	蓝色 RAL 5017	哑光纹理	4	3/8-16	19	27	27,5	43	10	27	63	67,5	95	109	13	24	20
06460-4A4186X25	蓝色 RAL 5017	哑光纹理	4	3/8-16	19	27	27,5	43	10	27	63	67,5	95	109	13	24	25
06460-4A4186X30	蓝色 RAL 5017	哑光纹理	4	3/8-16	19	27	27,5	43	10	27	63	67,5	95	109	13	24	30
06460-4A4186X35	蓝色 RAL 5017	哑光纹理	4	3/8-16	19	27	27,5	43	10	27	63	67,5	95	109	13	24	35
06460-4A4186X40	蓝色 RAL 5017	哑光纹理	4	3/8-16	19	27	27,5	43	10	27	63	67,5	95	109	13	24	40
06460-4A4186X45	蓝色 RAL 5017	哑光纹理	4	3/8-16	19	27	27,5	43	10	27	63	67,5	95	109	13	24	45
06460-4A4186X50	蓝色 RAL 5017	哑光纹理	4	3/8-16	19	27	27,5	43	10	27	63	67,5	95	109	13	24	50
06460-4A4186X55	蓝色 RAL 5017	哑光纹理	4	3/8-16	19	27	27,5	43	10	27	63	67,5	95	109	13	24	55
06460-4A4186X60	蓝色 RAL 5017	哑光纹理	4	3/8-16	19	27	27,5	43	10	27	63	67,5	95	109	13	24	60
06460-4A4186X70	蓝色 RAL 5017	哑光纹理	4	3/8-16	19	27	27,5	43	10	27	63	67,5	95	109	13	24	70
06460-4A4186X80	蓝色 RAL 5017	哑光纹理	4	3/8-16	19	27	27,5	43	10	27	63	67,5	95	109	13	24	80
06460-4A4186X90	蓝色 RAL 5017	哑光纹理	4	3/8-16	19	27	27,5	43	10	27	63	67,5	95	109	13	24	90
06460-4A4187X20	灰色 RAL 7035	哑光纹理	4	3/8-16	19	27	27,5	43	10	27	63	67,5	95	109	13	24	20
06460-4A4187X25	灰色 RAL 7035	哑光纹理	4	3/8-16	19	27	27,5	43	10	27	63	67,5	95	109	13	24	25
06460-4A4187X30	灰色 RAL 7035	哑光纹理	4	3/8-16	19	27	27,5	43	10	27	63	67,5	95	109	13	24	30
06460-4A4187X35	灰色 RAL 7035	哑光纹理	4	3/8-16	19	27	27,5	43	10	27	63	67,5	95	109	13	24	35
06460-4A4187X40	灰色 RAL 7035	哑光纹理	4	3/8-16	19	27	27,5	43	10	27	63	67,5	95	109	13	24	40
06460-4A4187X45	灰色 RAL 7035	哑光纹理	4	3/8-16	19	27	27,5	43	10	27	63	67,5	95	109	13	24	45
06460-4A4187X50	灰色 RAL 7035	哑光纹理	4	3/8-16	19	27	27,5	43	10	27	63	67,5	95	109	13	24	50
06460-4A4187X55	灰色 RAL 7035	哑光纹理	4	3/8-16	19	27	27,5	43	10	27	63	67,5	95	109	13	24	55
06460-4A4187X60	灰色 RAL 7035	哑光纹理	4	3/8-16	19	27	27,5	43	10	27	63	67,5	95	109	13	24	60
06460-4A4187X70	灰色 RAL 7035	哑光纹理	4	3/8-16	19	27	27,5	43	10	27	63	67,5	95	109	13	24	70
06460-4A4187X80	灰色 RAL 7035	哑光纹理	4	3/8-16	19	27	27,5	43	10	27	63	67,5	95	109	13	24	80
06460-4A4187X90	灰色 RAL 7035	哑光纹理	4	3/8-16	19	27	27,5	43	10	27	63	67,5	95	109	13	24	90
06460-4A4188X20	灰色 RAL 7040	哑光纹理	4	3/8-16	19	27	27,5	43	10	27	63	67,5	95	109	13	24	20
06460-4A4188X25	灰色 RAL 7040	哑光纹理	4	3/8-16	19	27	27,5	43	10	27	63	67,5	95	109	13	24	25
06460-4A4188X30	灰色 RAL 7040	哑光纹理	4	3/8-16	19	27	27,5	43	10	27	63	67,5	95	109	13	24	30
06460-4A4188X35	灰色 RAL 7040	哑光纹理	4	3/8-16	19	27	27,5	43	10	27	63	67,5	95	109	13	24	35
06460-4A4188X40	灰色 RAL 7040	哑光纹理	4	3/8-16	19	27	27,5	43	10	27	63	67,5	95	109	13	24	40
06460-4A4188X45	灰色 RAL 7040	哑光纹理	4	3/8-16	19	27	27,5	43	10	27	63	67,5	95	109	13	24	45
06460-4A4188X50	灰色 RAL 7040	哑光纹理	4	3/8-16	19	27	27,5	43	10	27	63	67,5	95	109	13	24	50
06460-4A4188X55	灰色 RAL 7040	哑光纹理	4	3/8-16	19	27	27,5	43	10	27	63	67,5	95	109	13	24	55
06460-4A4188X60	灰色 RAL 7040	哑光纹理	4	3/8-16	19	27	27,5	43	10	27	63	67,5	95	109	13	24	60
06460-4A4188X70	灰色 RAL 7040	哑光纹理	4	3/8-16	19	27	27,5	43	10	27	63	67,5	95	109	13	24	70
06460-4A4188X80	灰色 RAL 7040	哑光纹理	4	3/8-16	19	27	27,5	43	10	27	63	67,5	95	109	13	24	80
06460-4A4188X90	灰色 RAL 7040	哑光纹理	4	3/8-16	19	27	27,5	43	10	27	63	67,5	95	109	13	24	90
06460-4A5181X20	黑色 RAL 9005	哑光纹理	4	1/2-13	19	27	27,5	43	10	27	63	67,5	95	109	13	24	20
06460-4A5181X25	黑色 RAL 9005	哑光纹理	4	1/2-13	19	27	27,5	43	10	27	63	67,5	95	109	13	24	25
06460-4A5181X30	黑色 RAL 9005	哑光纹理	4	1/2-13	19	27	27,5	43	10	27	63	67,5	95	109	13	24	30
06460-4A5181X35	黑色 RAL 9005	哑光纹理	4	1/2-13	19	27	27,5	43	10	27	63	67,5	95	109	13	24	35
06460-4A5181X40	黑色 RAL 9005	哑光纹理	4	1/2-13	19	27	27,5	43	10	27	63	67,5	95	109	13	24	40
06460-4A5181X45	黑色 RAL 9005	哑光纹理	4	1/2-13	19	27	27,5	43	10	27	63	67,5	95	109	13	24	45
06460-4A5181X50	黑色 RAL 9005	哑光纹理	4	1/2-13	19	27	27,5	43	10	27	63	67,5	95	109	13	24	50
06460-4A5181X55	黑色 RAL 9005	哑光纹理	4	1/2-13	19	27	27,5	43	10	27	63	67,5	95	109	13	24	55
06460-4A5181X60	黑色 RAL 9005	哑光纹理	4	1/2-13	19	27	27,5	43	10	27	63	67,5	95	109	13	24	60
06460-4A5181X70	黑色 RAL 9005	哑光纹理	4	1/2-13	19	27	27,5	43	10	27	63	67,5	95	109	13	24	70
06460-4A5181X80	黑色 RAL 9005	哑光纹理	4	1/2-13	19	27	27,5	43	10	27	63	67,5	95	109	13	24	80
06460-4A5181X90	黑色 RAL 9005	哑光纹理	4	1/2-13	19	27	27,5	43	10	27	63	67,5	95	109	13	24	90
06460-4A5182X20	橙色 RAL 2004	哑光纹理	4	1/2-13	19	27	27,5	43	10	27	63	67,5	95	109	13	24	20
06460-4A5182X25	橙色 RAL 2004	哑光纹理	4	1/2-13	19	27	27,5	43	10	27	63	67,5	95	109	13	24	25
06460-4A5182X30	橙色 RAL 2004	哑光纹理	4	1/2-13	19	27	27,5	43	10	27	63	67,5	95	109	13	24	30
06460-4A5182X35	橙色 RAL 2004	哑光纹理	4	1/2-13	19	27	27,5	43	10	27	63	67,5	95	109	13	24	35
06460-4A5182X40	橙色 RAL 2004	哑光纹理	4	1/2-13	19	27	27,5	43	10	27	63	67,5	95	109	13	24	40
06460-4A5182X45	橙色 RAL 2004	哑光纹理	4	1/2-13	19	27	27,5	43	10	27	63	67,5	95	109	13	24	45

商品概述

订货号	主体颜色	主体表面	尺寸	X	D	D1	D2	H	H1	H2	H3	H4	A	A1	B	齿数	L
06460-4A5182X50	橙色 RAL 2004	哑光纹理	4	1/2-13	19	27	27,5	43	10	27	63	67,5	95	109	13	24	50
06460-4A5182X55	橙色 RAL 2004	哑光纹理	4	1/2-13	19	27	27,5	43	10	27	63	67,5	95	109	13	24	55
06460-4A5182X60	橙色 RAL 2004	哑光纹理	4	1/2-13	19	27	27,5	43	10	27	63	67,5	95	109	13	24	60
06460-4A5182X70	橙色 RAL 2004	哑光纹理	4	1/2-13	19	27	27,5	43	10	27	63	67,5	95	109	13	24	70
06460-4A5182X80	橙色 RAL 2004	哑光纹理	4	1/2-13	19	27	27,5	43	10	27	63	67,5	95	109	13	24	80
06460-4A5182X90	橙色 RAL 2004	哑光纹理	4	1/2-13	19	27	27,5	43	10	27	63	67,5	95	109	13	24	90
06460-4A5183X20	黄色 RAL 1021	哑光纹理	4	1/2-13	19	27	27,5	43	10	27	63	67,5	95	109	13	24	20
06460-4A5183X25	黄色 RAL 1021	哑光纹理	4	1/2-13	19	27	27,5	43	10	27	63	67,5	95	109	13	24	25
06460-4A5183X30	黄色 RAL 1021	哑光纹理	4	1/2-13	19	27	27,5	43	10	27	63	67,5	95	109	13	24	30
06460-4A5183X35	黄色 RAL 1021	哑光纹理	4	1/2-13	19	27	27,5	43	10	27	63	67,5	95	109	13	24	35
06460-4A5183X40	黄色 RAL 1021	哑光纹理	4	1/2-13	19	27	27,5	43	10	27	63	67,5	95	109	13	24	40
06460-4A5183X45	黄色 RAL 1021	哑光纹理	4	1/2-13	19	27	27,5	43	10	27	63	67,5	95	109	13	24	45
06460-4A5183X50	黄色 RAL 1021	哑光纹理	4	1/2-13	19	27	27,5	43	10	27	63	67,5	95	109	13	24	50
06460-4A5183X55	黄色 RAL 1021	哑光纹理	4	1/2-13	19	27	27,5	43	10	27	63	67,5	95	109	13	24	55
06460-4A5183X60	黄色 RAL 1021	哑光纹理	4	1/2-13	19	27	27,5	43	10	27	63	67,5	95	109	13	24	60
06460-4A5183X70	黄色 RAL 1021	哑光纹理	4	1/2-13	19	27	27,5	43	10	27	63	67,5	95	109	13	24	70
06460-4A5183X80	黄色 RAL 1021	哑光纹理	4	1/2-13	19	27	27,5	43	10	27	63	67,5	95	109	13	24	80
06460-4A5183X90	黄色 RAL 1021	哑光纹理	4	1/2-13	19	27	27,5	43	10	27	63	67,5	95	109	13	24	90
06460-4A5184X20	红色 RAL 3020	哑光纹理	4	1/2-13	19	27	27,5	43	10	27	63	67,5	95	109	13	24	20
06460-4A5184X25	红色 RAL 3020	哑光纹理	4	1/2-13	19	27	27,5	43	10	27	63	67,5	95	109	13	24	25
06460-4A5184X30	红色 RAL 3020	哑光纹理	4	1/2-13	19	27	27,5	43	10	27	63	67,5	95	109	13	24	30
06460-4A5184X35	红色 RAL 3020	哑光纹理	4	1/2-13	19	27	27,5	43	10	27	63	67,5	95	109	13	24	35
06460-4A5184X40	红色 RAL 3020	哑光纹理	4	1/2-13	19	27	27,5	43	10	27	63	67,5	95	109	13	24	40
06460-4A5184X45	红色 RAL 3020	哑光纹理	4	1/2-13	19	27	27,5	43	10	27	63	67,5	95	109	13	24	45
06460-4A5184X50	红色 RAL 3020	哑光纹理	4	1/2-13	19	27	27,5	43	10	27	63	67,5	95	109	13	24	50
06460-4A5184X55	红色 RAL 3020	哑光纹理	4	1/2-13	19	27	27,5	43	10	27	63	67,5	95	109	13	24	55
06460-4A5184X60	红色 RAL 3020	哑光纹理	4	1/2-13	19	27	27,5	43	10	27	63	67,5	95	109	13	24	60
06460-4A5184X70	红色 RAL 3020	哑光纹理	4	1/2-13	19	27	27,5	43	10	27	63	67,5	95	109	13	24	70
06460-4A5184X80	红色 RAL 3020	哑光纹理	4	1/2-13	19	27	27,5	43	10	27	63	67,5	95	109	13	24	80
06460-4A5184X90	红色 RAL 3020	哑光纹理	4	1/2-13	19	27	27,5	43	10	27	63	67,5	95	109	13	24	90
06460-4A5185X20	灰色 RAL 6032	哑光纹理	4	1/2-13	19	27	27,5	43	10	27	63	67,5	95	109	13	24	20
06460-4A5185X25	灰色 RAL 6032	哑光纹理	4	1/2-13	19	27	27,5	43	10	27	63	67,5	95	109	13	24	25
06460-4A5185X30	灰色 RAL 6032	哑光纹理	4	1/2-13	19	27	27,5	43	10	27	63	67,5	95	109	13	24	30
06460-4A5185X35	灰色 RAL 6032	哑光纹理	4	1/2-13	19	27	27,5	43	10	27	63	67,5	95	109	13	24	35
06460-4A5185X40	灰色 RAL 6032	哑光纹理	4	1/2-13	19	27	27,5	43	10	27	63	67,5	95	109	13	24	40
06460-4A5185X45	灰色 RAL 6032	哑光纹理	4	1/2-13	19	27	27,5	43	10	27	63	67,5	95	109	13	24	45
06460-4A5185X50	灰色 RAL 6032	哑光纹理	4	1/2-13	19	27	27,5	43	10	27	63	67,5	95	109	13	24	50
06460-4A5185X55	灰色 RAL 6032	哑光纹理	4	1/2-13	19	27	27,5	43	10	27	63	67,5	95	109	13	24	55
06460-4A5185X60	灰色 RAL 6032	哑光纹理	4	1/2-13	19	27	27,5	43	10	27	63	67,5	95	109	13	24	60
06460-4A5185X70	灰色 RAL 6032	哑光纹理	4	1/2-13	19	27	27,5	43	10	27	63	67,5	95	109	13	24	70
06460-4A5185X80	灰色 RAL 6032	哑光纹理	4	1/2-13	19	27	27,5	43	10	27	63	67,5	95	109	13	24	80
06460-4A5185X90	灰色 RAL 6032	哑光纹理	4	1/2-13	19	27	27,5	43	10	27	63	67,5	95	109	13	24	90
06460-4A5186X20	蓝色 RAL 5017	哑光纹理	4	1/2-13	19	27	27,5	43	10	27	63	67,5	95	109	13	24	20
06460-4A5186X25	蓝色 RAL 5017	哑光纹理	4	1/2-13	19	27	27,5	43	10	27	63	67,5	95	109	13	24	25
06460-4A5186X30	蓝色 RAL 5017	哑光纹理	4	1/2-13	19	27	27,5	43	10	27	63	67,5	95	109	13	24	30
06460-4A5186X35	蓝色 RAL 5017	哑光纹理	4	1/2-13	19	27	27,5	43	10	27	63	67,5	95	109	13	24	35
06460-4A5186X40	蓝色 RAL 5017	哑光纹理	4	1/2-13	19	27	27,5	43	10	27	63	67,5	95	109	13	24	40
06460-4A5186X45	蓝色 RAL 5017	哑光纹理	4	1/2-13	19	27	27,5	43	10	27	63	67,5	95	109	13	24	45
06460-4A5186X50	蓝色 RAL 5017	哑光纹理	4	1/2-13	19	27	27,5	43	10	27	63	67,5	95	109	13	24	50
06460-4A5186X55	蓝色 RAL 5017	哑光纹理	4	1/2-13	19	27	27,5	43	10	27	63	67,5	95	109	13	24	55
06460-4A5186X60	蓝色 RAL 5017	哑光纹理	4	1/2-13	19	27	27,5	43	10	27	63	67,5	95	109	13	24	60
06460-4A5186X70	蓝色 RAL 5017	哑光纹理	4	1/2-13	19	27	27,5	43	10	27	63	67,5	95	109	13	24	70
06460-4A5186X80	蓝色 RAL 5017	哑光纹理	4	1/2-13	19	27	27,5	43	10	27	63	67,5	95	109	13	24	80
06460-4A5186X90	蓝色 RAL 5017	哑光纹理	4	1/2-13	19	27	27,5	43	10	27	63	67,5	95	109	13	24	90
06460-4A5187X20	灰色 RAL 7035	哑光纹理	4	1/2-13	19	27	27,5	43	10	27	63	67,5	95	109	13	24	20
06460-4A5187X25	灰色 RAL 7035	哑光纹理	4	1/2-13	19	27	27,5	43	10	27	63	67,5	95	109	13	24	25
06460-4A5187X30	灰色 RAL 7035	哑光纹理	4	1/2-13	19	27	27,5	43	10	27	63	67,5	95	109	13	24	30
06460-4A5187X35	灰色 RAL 7035	哑光纹理	4	1/2-13	19	27	27,5	43	10	27	63	67,5	95	109	13	24	35
06460-4A5187X40	灰色 RAL 7035	哑光纹理	4	1/2-13	19	27	27,5	43	10	27	63	67,5	95	109	13	24	40
06460-4A5187X45	灰色 RAL 7035	哑光纹理	4	1/2-13	19	27	27,5	43	10	27	63	67,5	95	109	13	24	45
06460-4A5187X50	灰色 RAL 7035	哑光纹理	4	1/2-13	19	27	27,5	43	10	27	63	67,5	95	109	13	24	50
06460-4A5187X55	灰色 RAL 7035	哑光纹理	4	1/2-13	19	27	27,5	43	10	27	63	67,5	95	109	13	24	55
06460-4A5187X60	灰色 RAL 7035	哑光纹理	4	1/2-13	19	27	27,5	43	10	27	63	67,5	95	109	13	24	60
06460-4A5187X70	灰色 RAL 7035	哑光纹理	4	1/2-13	19	27	27,5	43	10	27	63	67,5	95	109	13	24	70

商品概述

订货号	主体颜色	主体表面	尺寸	X	D	D1	D2	H	H1	H2	H3	H4	A	A1	B	齿数	L
06460-4A5187X80	灰色 RAL 7035	哑光纹理	4	1/2-13	19	27	27,5	43	10	27	63	67,5	95	109	13	24	80
06460-4A5187X90	灰色 RAL 7035	哑光纹理	4	1/2-13	19	27	27,5	43	10	27	63	67,5	95	109	13	24	90
06460-4A5188X20	灰色 RAL 7040	哑光纹理	4	1/2-13	19	27	27,5	43	10	27	63	67,5	95	109	13	24	20
06460-4A5188X25	灰色 RAL 7040	哑光纹理	4	1/2-13	19	27	27,5	43	10	27	63	67,5	95	109	13	24	25
06460-4A5188X30	灰色 RAL 7040	哑光纹理	4	1/2-13	19	27	27,5	43	10	27	63	67,5	95	109	13	24	30
06460-4A5188X35	灰色 RAL 7040	哑光纹理	4	1/2-13	19	27	27,5	43	10	27	63	67,5	95	109	13	24	35
06460-4A5188X40	灰色 RAL 7040	哑光纹理	4	1/2-13	19	27	27,5	43	10	27	63	67,5	95	109	13	24	40
06460-4A5188X45	灰色 RAL 7040	哑光纹理	4	1/2-13	19	27	27,5	43	10	27	63	67,5	95	109	13	24	45
06460-4A5188X50	灰色 RAL 7040	哑光纹理	4	1/2-13	19	27	27,5	43	10	27	63	67,5	95	109	13	24	50
06460-4A5188X55	灰色 RAL 7040	哑光纹理	4	1/2-13	19	27	27,5	43	10	27	63	67,5	95	109	13	24	55
06460-4A5188X60	灰色 RAL 7040	哑光纹理	4	1/2-13	19	27	27,5	43	10	27	63	67,5	95	109	13	24	60
06460-4A5188X70	灰色 RAL 7040	哑光纹理	4	1/2-13	19	27	27,5	43	10	27	63	67,5	95	109	13	24	70
06460-4A5188X80	灰色 RAL 7040	哑光纹理	4	1/2-13	19	27	27,5	43	10	27	63	67,5	95	109	13	24	80
06460-4A5188X90	灰色 RAL 7040	哑光纹理	4	1/2-13	19	27	27,5	43	10	27	63	67,5	95	109	13	24	90
06460-5A5181X25	黑色 RAL 9005	哑光纹理	5	1/2-13	23	31	32	49	12	31,5	73	77,5	110	126	15	26	25
06460-5A5181X30	黑色 RAL 9005	哑光纹理	5	1/2-13	23	31	32	49	12	31,5	73	77,5	110	126	15	26	30
06460-5A5181X35	黑色 RAL 9005	哑光纹理	5	1/2-13	23	31	32	49	12	31,5	73	77,5	110	126	15	26	35
06460-5A5181X40	黑色 RAL 9005	哑光纹理	5	1/2-13	23	31	32	49	12	31,5	73	77,5	110	126	15	26	40
06460-5A5181X45	黑色 RAL 9005	哑光纹理	5	1/2-13	23	31	32	49	12	31,5	73	77,5	110	126	15	26	45
06460-5A5181X50	黑色 RAL 9005	哑光纹理	5	1/2-13	23	31	32	49	12	31,5	73	77,5	110	126	15	26	50
06460-5A5181X55	黑色 RAL 9005	哑光纹理	5	1/2-13	23	31	32	49	12	31,5	73	77,5	110	126	15	26	55
06460-5A5181X60	黑色 RAL 9005	哑光纹理	5	1/2-13	23	31	32	49	12	31,5	73	77,5	110	126	15	26	60
06460-5A5181X70	黑色 RAL 9005	哑光纹理	5	1/2-13	23	31	32	49	12	31,5	73	77,5	110	126	15	26	70
06460-5A5181X80	黑色 RAL 9005	哑光纹理	5	1/2-13	23	31	32	49	12	31,5	73	77,5	110	126	15	26	80
06460-5A5181X90	黑色 RAL 9005	哑光纹理	5	1/2-13	23	31	32	49	12	31,5	73	77,5	110	126	15	26	90
06460-5A5182X25	橙色 RAL 2004	哑光纹理	5	1/2-13	23	31	32	49	12	31,5	73	77,5	110	126	15	26	25
06460-5A5182X30	橙色 RAL 2004	哑光纹理	5	1/2-13	23	31	32	49	12	31,5	73	77,5	110	126	15	26	30
06460-5A5182X35	橙色 RAL 2004	哑光纹理	5	1/2-13	23	31	32	49	12	31,5	73	77,5	110	126	15	26	35
06460-5A5182X40	橙色 RAL 2004	哑光纹理	5	1/2-13	23	31	32	49	12	31,5	73	77,5	110	126	15	26	40
06460-5A5182X45	橙色 RAL 2004	哑光纹理	5	1/2-13	23	31	32	49	12	31,5	73	77,5	110	126	15	26	45
06460-5A5182X50	橙色 RAL 2004	哑光纹理	5	1/2-13	23	31	32	49	12	31,5	73	77,5	110	126	15	26	50
06460-5A5182X55	橙色 RAL 2004	哑光纹理	5	1/2-13	23	31	32	49	12	31,5	73	77,5	110	126	15	26	55
06460-5A5182X60	橙色 RAL 2004	哑光纹理	5	1/2-13	23	31	32	49	12	31,5	73	77,5	110	126	15	26	60
06460-5A5182X70	橙色 RAL 2004	哑光纹理	5	1/2-13	23	31	32	49	12	31,5	73	77,5	110	126	15	26	70
06460-5A5182X80	橙色 RAL 2004	哑光纹理	5	1/2-13	23	31	32	49	12	31,5	73	77,5	110	126	15	26	80
06460-5A5182X90	橙色 RAL 2004	哑光纹理	5	1/2-13	23	31	32	49	12	31,5	73	77,5	110	126	15	26	90
06460-5A5183X25	黄色 RAL 1021	哑光纹理	5	1/2-13	23	31	32	49	12	31,5	73	77,5	110	126	15	26	25
06460-5A5183X30	黄色 RAL 1021	哑光纹理	5	1/2-13	23	31	32	49	12	31,5	73	77,5	110	126	15	26	30
06460-5A5183X35	黄色 RAL 1021	哑光纹理	5	1/2-13	23	31	32	49	12	31,5	73	77,5	110	126	15	26	35
06460-5A5183X40	黄色 RAL 1021	哑光纹理	5	1/2-13	23	31	32	49	12	31,5	73	77,5	110	126	15	26	40
06460-5A5183X45	黄色 RAL 1021	哑光纹理	5	1/2-13	23	31	32	49	12	31,5	73	77,5	110	126	15	26	45
06460-5A5183X50	黄色 RAL 1021	哑光纹理	5	1/2-13	23	31	32	49	12	31,5	73	77,5	110	126	15	26	50
06460-5A5183X55	黄色 RAL 1021	哑光纹理	5	1/2-13	23	31	32	49	12	31,5	73	77,5	110	126	15	26	55
06460-5A5183X60	黄色 RAL 1021	哑光纹理	5	1/2-13	23	31	32	49	12	31,5	73	77,5	110	126	15	26	60
06460-5A5183X70	黄色 RAL 1021	哑光纹理	5	1/2-13	23	31	32	49	12	31,5	73	77,5	110	126	15	26	70
06460-5A5183X80	黄色 RAL 1021	哑光纹理	5	1/2-13	23	31	32	49	12	31,5	73	77,5	110	126	15	26	80
06460-5A5183X90	黄色 RAL 1021	哑光纹理	5	1/2-13	23	31	32	49	12	31,5	73	77,5	110	126	15	26	90
06460-5A5184X25	红色 RAL 3020	哑光纹理	5	1/2-13	23	31	32	49	12	31,5	73	77,5	110	126	15	26	25
06460-5A5184X35	红色 RAL 3020	哑光纹理	5	1/2-13	23	31	32	49	12	31,5	73	77,5	110	126	15	26	35
06460-5A5184X30	红色 RAL 3020	哑光纹理	5	1/2-13	23	31	32	49	12	31,5	73	77,5	110	126	15	26	30
06460-5A5184X40	红色 RAL 3020	哑光纹理	5	1/2-13	23	31	32	49	12	31,5	73	77,5	110	126	15	26	40
06460-5A5184X45	红色 RAL 3020	哑光纹理	5	1/2-13	23	31	32	49	12	31,5	73	77,5	110	126	15	26	45
06460-5A5184X50	红色 RAL 3020	哑光纹理	5	1/2-13	23	31	32	49	12	31,5	73	77,5	110	126	15	26	50
06460-5A5184X55	红色 RAL 3020	哑光纹理	5	1/2-13	23	31	32	49	12	31,5	73	77,5	110	126	15	26	55
06460-5A5184X60	红色 RAL 3020	哑光纹理	5	1/2-13	23	31	32	49	12	31,5	73	77,5	110	126	15	26	60
06460-5A5184X70	红色 RAL 3020	哑光纹理	5	1/2-13	23	31	32	49	12	31,5	73	77,5	110	126	15	26	70
06460-5A5184X80	红色 RAL 3020	哑光纹理	5	1/2-13	23	31	32	49	12	31,5	73	77,5	110	126	15	26	80
06460-5A5184X90	红色 RAL 3020	哑光纹理	5	1/2-13	23	31	32	49	12	31,5	73	77,5	110	126	15	26	90
06460-5A5185X25	灰色 RAL 6032	哑光纹理	5	1/2-13	23	31	32	49	12	31,5	73	77,5	110	126	15	26	25
06460-5A5185X30	灰色 RAL 6032	哑光纹理	5	1/2-13	23	31	32	49	12	31,5	73	77,5	110	126	15	26	30
06460-5A5185X35	灰色 RAL 6032	哑光纹理	5	1/2-13	23	31	32	49	12	31,5	73	77,5	110	126	15	26	35
06460-5A5185X40	灰色 RAL 6032	哑光纹理	5	1/2-13	23	31	32	49	12	31,5	73	77,5	110	126	15	26	40
06460-5A5185X45	灰色 RAL 6032	哑光纹理	5	1/2-13	23	31	32	49	12	31,5	73	77,5	110	126	15	26	45
06460-5A5185X50	灰色 RAL 6032	哑光纹理	5	1/2-13	23	31	32	49	12	31,5	73	77,5	110	126	15	26	50

商品概述

订货号	主体颜色	主体表面	尺寸	X	D	D1	D2	H	H1	H2	H3	H4	A	A1	B	齿数	L
06460-5A5185X55	灰色 RAL 6032	哑光纹理	5	1/2-13	23	31	32	49	12	31,5	73	77,5	110	126	15	26	55
06460-5A5185X60	灰色 RAL 6032	哑光纹理	5	1/2-13	23	31	32	49	12	31,5	73	77,5	110	126	15	26	60
06460-5A5185X70	灰色 RAL 6032	哑光纹理	5	1/2-13	23	31	32	49	12	31,5	73	77,5	110	126	15	26	70
06460-5A5185X80	灰色 RAL 6032	哑光纹理	5	1/2-13	23	31	32	49	12	31,5	73	77,5	110	126	15	26	80
06460-5A5185X90	灰色 RAL 6032	哑光纹理	5	1/2-13	23	31	32	49	12	31,5	73	77,5	110	126	15	26	90
06460-5A5186X25	蓝色 RAL 5017	哑光纹理	5	1/2-13	23	31	32	49	12	31,5	73	77,5	110	126	15	26	25
06460-5A5186X30	蓝色 RAL 5017	哑光纹理	5	1/2-13	23	31	32	49	12	31,5	73	77,5	110	126	15	26	30
06460-5A5186X35	蓝色 RAL 5017	哑光纹理	5	1/2-13	23	31	32	49	12	31,5	73	77,5	110	126	15	26	35
06460-5A5186X40	蓝色 RAL 5017	哑光纹理	5	1/2-13	23	31	32	49	12	31,5	73	77,5	110	126	15	26	40
06460-5A5186X45	蓝色 RAL 5017	哑光纹理	5	1/2-13	23	31	32	49	12	31,5	73	77,5	110	126	15	26	45
06460-5A5186X50	蓝色 RAL 5017	哑光纹理	5	1/2-13	23	31	32	49	12	31,5	73	77,5	110	126	15	26	50
06460-5A5186X55	蓝色 RAL 5017	哑光纹理	5	1/2-13	23	31	32	49	12	31,5	73	77,5	110	126	15	26	55
06460-5A5186X60	蓝色 RAL 5017	哑光纹理	5	1/2-13	23	31	32	49	12	31,5	73	77,5	110	126	15	26	60
06460-5A5186X70	蓝色 RAL 5017	哑光纹理	5	1/2-13	23	31	32	49	12	31,5	73	77,5	110	126	15	26	70
06460-5A5186X80	蓝色 RAL 5017	哑光纹理	5	1/2-13	23	31	32	49	12	31,5	73	77,5	110	126	15	26	80
06460-5A5186X90	蓝色 RAL 5017	哑光纹理	5	1/2-13	23	31	32	49	12	31,5	73	77,5	110	126	15	26	90
06460-5A5187X25	灰色 RAL 7035	哑光纹理	5	1/2-13	23	31	32	49	12	31,5	73	77,5	110	126	15	26	25
06460-5A5187X30	灰色 RAL 7035	哑光纹理	5	1/2-13	23	31	32	49	12	31,5	73	77,5	110	126	15	26	30
06460-5A5187X35	灰色 RAL 7035	哑光纹理	5	1/2-13	23	31	32	49	12	31,5	73	77,5	110	126	15	26	35
06460-5A5187X40	灰色 RAL 7035	哑光纹理	5	1/2-13	23	31	32	49	12	31,5	73	77,5	110	126	15	26	40
06460-5A5187X45	灰色 RAL 7035	哑光纹理	5	1/2-13	23	31	32	49	12	31,5	73	77,5	110	126	15	26	45
06460-5A5187X50	灰色 RAL 7035	哑光纹理	5	1/2-13	23	31	32	49	12	31,5	73	77,5	110	126	15	26	50
06460-5A5187X55	灰色 RAL 7035	哑光纹理	5	1/2-13	23	31	32	49	12	31,5	73	77,5	110	126	15	26	55
06460-5A5187X60	灰色 RAL 7035	哑光纹理	5	1/2-13	23	31	32	49	12	31,5	73	77,5	110	126	15	26	60
06460-5A5187X70	灰色 RAL 7035	哑光纹理	5	1/2-13	23	31	32	49	12	31,5	73	77,5	110	126	15	26	70
06460-5A5187X80	灰色 RAL 7035	哑光纹理	5	1/2-13	23	31	32	49	12	31,5	73	77,5	110	126	15	26	80
06460-5A5187X90	灰色 RAL 7035	哑光纹理	5	1/2-13	23	31	32	49	12	31,5	73	77,5	110	126	15	26	90
06460-5A5188X25	灰色 RAL 7040	哑光纹理	5	1/2-13	23	31	32	49	12	31,5	73	77,5	110	126	15	26	25
06460-5A5188X30	灰色 RAL 7040	哑光纹理	5	1/2-13	23	31	32	49	12	31,5	73	77,5	110	126	15	26	30
06460-5A5188X35	灰色 RAL 7040	哑光纹理	5	1/2-13	23	31	32	49	12	31,5	73	77,5	110	126	15	26	35
06460-5A5188X40	灰色 RAL 7040	哑光纹理	5	1/2-13	23	31	32	49	12	31,5	73	77,5	110	126	15	26	40
06460-5A5188X45	灰色 RAL 7040	哑光纹理	5	1/2-13	23	31	32	49	12	31,5	73	77,5	110	126	15	26	45
06460-5A5188X50	灰色 RAL 7040	哑光纹理	5	1/2-13	23	31	32	49	12	31,5	73	77,5	110	126	15	26	50
06460-5A5188X55	灰色 RAL 7040	哑光纹理	5	1/2-13	23	31	32	49	12	31,5	73	77,5	110	126	15	26	55
06460-5A5188X60	灰色 RAL 7040	哑光纹理	5	1/2-13	23	31	32	49	12	31,5	73	77,5	110	126	15	26	60
06460-5A5188X70	灰色 RAL 7040	哑光纹理	5	1/2-13	23	31	32	49	12	31,5	73	77,5	110	126	15	26	70
06460-5A5188X80	灰色 RAL 7040	哑光纹理	5	1/2-13	23	31	32	49	12	31,5	73	77,5	110	126	15	26	80
06460-5A5188X90	灰色 RAL 7040	哑光纹理	5	1/2-13	23	31	32	49	12	31,5	73	77,5	110	126	15	26	90
06460-5A6181X25	黑色 RAL 9005	哑光纹理	5	5/8-11	23	31	32	49	12	31,5	73	77,5	110	126	15	26	25
06460-5A6181X30	黑色 RAL 9005	哑光纹理	5	5/8-11	23	31	32	49	12	31,5	73	77,5	110	126	15	26	30
06460-5A6181X35	黑色 RAL 9005	哑光纹理	5	5/8-11	23	31	32	49	12	31,5	73	77,5	110	126	15	26	35
06460-5A6181X40	黑色 RAL 9005	哑光纹理	5	5/8-11	23	31	32	49	12	31,5	73	77,5	110	126	15	26	40
06460-5A6181X45	黑色 RAL 9005	哑光纹理	5	5/8-11	23	31	32	49	12	31,5	73	77,5	110	126	15	26	45
06460-5A6181X50	黑色 RAL 9005	哑光纹理	5	5/8-11	23	31	32	49	12	31,5	73	77,5	110	126	15	26	50
06460-5A6181X55	黑色 RAL 9005	哑光纹理	5	5/8-11	23	31	32	49	12	31,5	73	77,5	110	126	15	26	55
06460-5A6181X60	黑色 RAL 9005	哑光纹理	5	5/8-11	23	31	32	49	12	31,5	73	77,5	110	126	15	26	60
06460-5A6181X70	黑色 RAL 9005	哑光纹理	5	5/8-11	23	31	32	49	12	31,5	73	77,5	110	126	15	26	70
06460-5A6181X80	黑色 RAL 9005	哑光纹理	5	5/8-11	23	31	32	49	12	31,5	73	77,5	110	126	15	26	80
06460-5A6181X90	黑色 RAL 9005	哑光纹理	5	5/8-11	23	31	32	49	12	31,5	73	77,5	110	126	15	26	90
06460-5A6182X25	橙色 RAL 2004	哑光纹理	5	5/8-11	23	31	32	49	12	31,5	73	77,5	110	126	15	26	25
06460-5A6182X30	橙色 RAL 2004	哑光纹理	5	5/8-11	23	31	32	49	12	31,5	73	77,5	110	126	15	26	30
06460-5A6182X35	橙色 RAL 2004	哑光纹理	5	5/8-11	23	31	32	49	12	31,5	73	77,5	110	126	15	26	35
06460-5A6182X40	橙色 RAL 2004	哑光纹理	5	5/8-11	23	31	32	49	12	31,5	73	77,5	110	126	15	26	40
06460-5A6182X45	橙色 RAL 2004	哑光纹理	5	5/8-11	23	31	32	49	12	31,5	73	77,5	110	126	15	26	45
06460-5A6182X50	橙色 RAL 2004	哑光纹理	5	5/8-11	23	31	32	49	12	31,5	73	77,5	110	126	15	26	50
06460-5A6182X55	橙色 RAL 2004	哑光纹理	5	5/8-11	23	31	32	49	12	31,5	73	77,5	110	126	15	26	55
06460-5A6182X60	橙色 RAL 2004	哑光纹理	5	5/8-11	23	31	32	49	12	31,5	73	77,5	110	126	15	26	60
06460-5A6182X70	橙色 RAL 2004	哑光纹理	5	5/8-11	23	31	32	49	12	31,5	73	77,5	110	126	15	26	70
06460-5A6182X80	橙色 RAL 2004	哑光纹理	5	5/8-11	23	31	32	49	12	31,5	73	77,5	110	126	15	26	80
06460-5A6182X90	橙色 RAL 2004	哑光纹理	5	5/8-11	23	31	32	49	12	31,5	73	77,5	110	126	15	26	90
06460-5A6183X25	黄色 RAL 1021	哑光纹理	5	5/8-11	23	31	32	49	12	31,5	73	77,5	110	126	15	26	25
06460-5A6183X30	黄色 RAL 1021	哑光纹理	5	5/8-11	23	31	32	49	12	31,5	73	77,5	110	126	15	26	30
06460-5A6183X35	黄色 RAL 1021	哑光纹理	5	5/8-11	23	31	32	49	12	31,5	73	77,5	110	126	15	26	35
06460-5A6183X40	黄色 RAL 1021	哑光纹理	5	5/8-11	23	31	32	49	12	31,5	73	77,5	110	126	15	26	40

商品概述

订货号	主体颜色	主体表面	尺寸	X	D	D1	D2	H	H1	H2	H3	H4	A	A1	B	齿数	L
06460-5A6183X45	黄色 RAL 1021	哑光纹理	5	5/8-11	23	31	32	49	12	31,5	73	77,5	110	126	15	26	45
06460-5A6183X50	黄色 RAL 1021	哑光纹理	5	5/8-11	23	31	32	49	12	31,5	73	77,5	110	126	15	26	50
06460-5A6183X55	黄色 RAL 1021	哑光纹理	5	5/8-11	23	31	32	49	12	31,5	73	77,5	110	126	15	26	55
06460-5A6183X60	黄色 RAL 1021	哑光纹理	5	5/8-11	23	31	32	49	12	31,5	73	77,5	110	126	15	26	60
06460-5A6183X70	黄色 RAL 1021	哑光纹理	5	5/8-11	23	31	32	49	12	31,5	73	77,5	110	126	15	26	70
06460-5A6183X80	黄色 RAL 1021	哑光纹理	5	5/8-11	23	31	32	49	12	31,5	73	77,5	110	126	15	26	80
06460-5A6183X90	黄色 RAL 1021	哑光纹理	5	5/8-11	23	31	32	49	12	31,5	73	77,5	110	126	15	26	90
06460-5A6184X25	红色 RAL 3020	哑光纹理	5	5/8-11	23	31	32	49	12	31,5	73	77,5	110	126	15	26	25
06460-5A6184X30	红色 RAL 3020	哑光纹理	5	5/8-11	23	31	32	49	12	31,5	73	77,5	110	126	15	26	30
06460-5A6184X35	红色 RAL 3020	哑光纹理	5	5/8-11	23	31	32	49	12	31,5	73	77,5	110	126	15	26	35
06460-5A6184X40	红色 RAL 3020	哑光纹理	5	5/8-11	23	31	32	49	12	31,5	73	77,5	110	126	15	26	40
06460-5A6184X45	红色 RAL 3020	哑光纹理	5	5/8-11	23	31	32	49	12	31,5	73	77,5	110	126	15	26	45
06460-5A6184X50	红色 RAL 3020	哑光纹理	5	5/8-11	23	31	32	49	12	31,5	73	77,5	110	126	15	26	50
06460-5A6184X55	红色 RAL 3020	哑光纹理	5	5/8-11	23	31	32	49	12	31,5	73	77,5	110	126	15	26	55
06460-5A6184X60	红色 RAL 3020	哑光纹理	5	5/8-11	23	31	32	49	12	31,5	73	77,5	110	126	15	26	60
06460-5A6184X70	红色 RAL 3020	哑光纹理	5	5/8-11	23	31	32	49	12	31,5	73	77,5	110	126	15	26	70
06460-5A6184X80	红色 RAL 3020	哑光纹理	5	5/8-11	23	31	32	49	12	31,5	73	77,5	110	126	15	26	80
06460-5A6184X90	红色 RAL 3020	哑光纹理	5	5/8-11	23	31	32	49	12	31,5	73	77,5	110	126	15	26	90
06460-5A6185X25	灰色 RAL 6032	哑光纹理	5	5/8-11	23	31	32	49	12	31,5	73	77,5	110	126	15	26	25
06460-5A6185X30	灰色 RAL 6032	哑光纹理	5	5/8-11	23	31	32	49	12	31,5	73	77,5	110	126	15	26	30
06460-5A6185X35	灰色 RAL 6032	哑光纹理	5	5/8-11	23	31	32	49	12	31,5	73	77,5	110	126	15	26	35
06460-5A6185X40	灰色 RAL 6032	哑光纹理	5	5/8-11	23	31	32	49	12	31,5	73	77,5	110	126	15	26	40
06460-5A6185X45	灰色 RAL 6032	哑光纹理	5	5/8-11	23	31	32	49	12	31,5	73	77,5	110	126	15	26	45
06460-5A6185X50	灰色 RAL 6032	哑光纹理	5	5/8-11	23	31	32	49	12	31,5	73	77,5	110	126	15	26	50
06460-5A6185X55	灰色 RAL 6032	哑光纹理	5	5/8-11	23	31	32	49	12	31,5	73	77,5	110	126	15	26	55
06460-5A6185X60	灰色 RAL 6032	哑光纹理	5	5/8-11	23	31	32	49	12	31,5	73	77,5	110	126	15	26	60
06460-5A6185X70	灰色 RAL 6032	哑光纹理	5	5/8-11	23	31	32	49	12	31,5	73	77,5	110	126	15	26	70
06460-5A6185X80	灰色 RAL 6032	哑光纹理	5	5/8-11	23	31	32	49	12	31,5	73	77,5	110	126	15	26	80
06460-5A6185X90	灰色 RAL 6032	哑光纹理	5	5/8-11	23	31	32	49	12	31,5	73	77,5	110	126	15	26	90
06460-5A6186X25	蓝色 RAL 5017	哑光纹理	5	5/8-11	23	31	32	49	12	31,5	73	77,5	110	126	15	26	25
06460-5A6186X30	蓝色 RAL 5017	哑光纹理	5	5/8-11	23	31	32	49	12	31,5	73	77,5	110	126	15	26	30
06460-5A6186X35	蓝色 RAL 5017	哑光纹理	5	5/8-11	23	31	32	49	12	31,5	73	77,5	110	126	15	26	35
06460-5A6186X40	蓝色 RAL 5017	哑光纹理	5	5/8-11	23	31	32	49	12	31,5	73	77,5	110	126	15	26	40
06460-5A6186X45	蓝色 RAL 5017	哑光纹理	5	5/8-11	23	31	32	49	12	31,5	73	77,5	110	126	15	26	45
06460-5A6186X50	蓝色 RAL 5017	哑光纹理	5	5/8-11	23	31	32	49	12	31,5	73	77,5	110	126	15	26	50
06460-5A6186X55	蓝色 RAL 5017	哑光纹理	5	5/8-11	23	31	32	49	12	31,5	73	77,5	110	126	15	26	55
06460-5A6186X60	蓝色 RAL 5017	哑光纹理	5	5/8-11	23	31	32	49	12	31,5	73	77,5	110	126	15	26	60
06460-5A6186X70	蓝色 RAL 5017	哑光纹理	5	5/8-11	23	31	32	49	12	31,5	73	77,5	110	126	15	26	70
06460-5A6186X80	蓝色 RAL 5017	哑光纹理	5	5/8-11	23	31	32	49	12	31,5	73	77,5	110	126	15	26	80
06460-5A6186X90	蓝色 RAL 5017	哑光纹理	5	5/8-11	23	31	32	49	12	31,5	73	77,5	110	126	15	26	90
06460-5A6187X25	灰色 RAL 7035	哑光纹理	5	5/8-11	23	31	32	49	12	31,5	73	77,5	110	126	15	26	25
06460-5A6187X30	灰色 RAL 7035	哑光纹理	5	5/8-11	23	31	32	49	12	31,5	73	77,5	110	126	15	26	30
06460-5A6187X35	灰色 RAL 7035	哑光纹理	5	5/8-11	23	31	32	49	12	31,5	73	77,5	110	126	15	26	35
06460-5A6187X40	灰色 RAL 7035	哑光纹理	5	5/8-11	23	31	32	49	12	31,5	73	77,5	110	126	15	26	40
06460-5A6187X45	灰色 RAL 7035	哑光纹理	5	5/8-11	23	31	32	49	12	31,5	73	77,5	110	126	15	26	45
06460-5A6187X50	灰色 RAL 7035	哑光纹理	5	5/8-11	23	31	32	49	12	31,5	73	77,5	110	126	15	26	50
06460-5A6187X55	灰色 RAL 7035	哑光纹理	5	5/8-11	23	31	32	49	12	31,5	73	77,5	110	126	15	26	55
06460-5A6187X60	灰色 RAL 7035	哑光纹理	5	5/8-11	23	31	32	49	12	31,5	73	77,5	110	126	15	26	60
06460-5A6187X70	灰色 RAL 7035	哑光纹理	5	5/8-11	23	31	32	49	12	31,5	73	77,5	110	126	15	26	70
06460-5A6187X80	灰色 RAL 7035	哑光纹理	5	5/8-11	23	31	32	49	12	31,5	73	77,5	110	126	15	26	80
06460-5A6187X90	灰色 RAL 7035	哑光纹理	5	5/8-11	23	31	32	49	12	31,5	73	77,5	110	126	15	26	90
06460-5A6188X25	灰色 RAL 7040	哑光纹理	5	5/8-11	23	31	32	49	12	31,5	73	77,5	110	126	15	26	25
06460-5A6188X30	灰色 RAL 7040	哑光纹理	5	5/8-11	23	31	32	49	12	31,5	73	77,5	110	126	15	26	30
06460-5A6188X35	灰色 RAL 7040	哑光纹理	5	5/8-11	23	31	32	49	12	31,5	73	77,5	110	126	15	26	35
06460-5A6188X40	灰色 RAL 7040	哑光纹理	5	5/8-11	23	31	32	49	12	31,5	73	77,5	110	126	15	26	40
06460-5A6188X45	灰色 RAL 7040	哑光纹理	5	5/8-11	23	31	32	49	12	31,5	73	77,5	110	126	15	26	45
06460-5A6188X50	灰色 RAL 7040	哑光纹理	5	5/8-11	23	31	32	49	12	31,5	73	77,5	110	126	15	26	50
06460-5A6188X55	灰色 RAL 7040	哑光纹理	5	5/8-11	23	31	32	49	12	31,5	73	77,5	110	126	15	26	55
06460-5A6188X60	灰色 RAL 7040	哑光纹理	5	5/8-11	23	31	32	49	12	31,5	73	77,5	110	126	15	26	60
06460-5A6188X70	灰色 RAL 7040	哑光纹理	5	5/8-11	23	31	32	49	12	31,5	73	77,5	110	126	15	26	70
06460-5A6188X80	灰色 RAL 7040	哑光纹理	5	5/8-11	23	31	32	49	12	31,5	73	77,5	110	126	15	26	80
06460-5A6188X90	灰色 RAL 7040	哑光纹理	5	5/8-11	23	31	32	49	12	31,5	73	77,5	110	126	15	26	90

商品概述