商品描述/产品说明

抬起
脱开

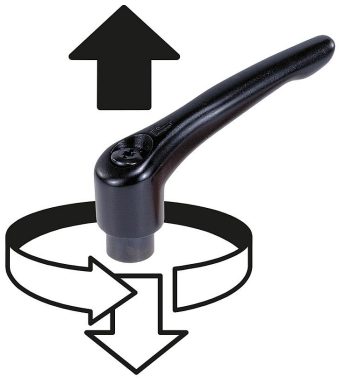

产品说明

材料：
压铸锌材质的把手，符合 DIN EN 12844。
钢制部件，不锈钢 1.4305。

规格：
把手经塑料涂层或高光泽镀铬。钢制 亮色。

提示：
当 L ≥ 60 mm 时，螺纹长度为 60 mm。

根据要求：
其他外螺纹、螺栓长度、颜色和特殊类型。
尺寸“H1”可按照需要提供其他长度，但需另行支付费用。

图纸提示：
1) 平端 DIN EN ISO 4753

图纸

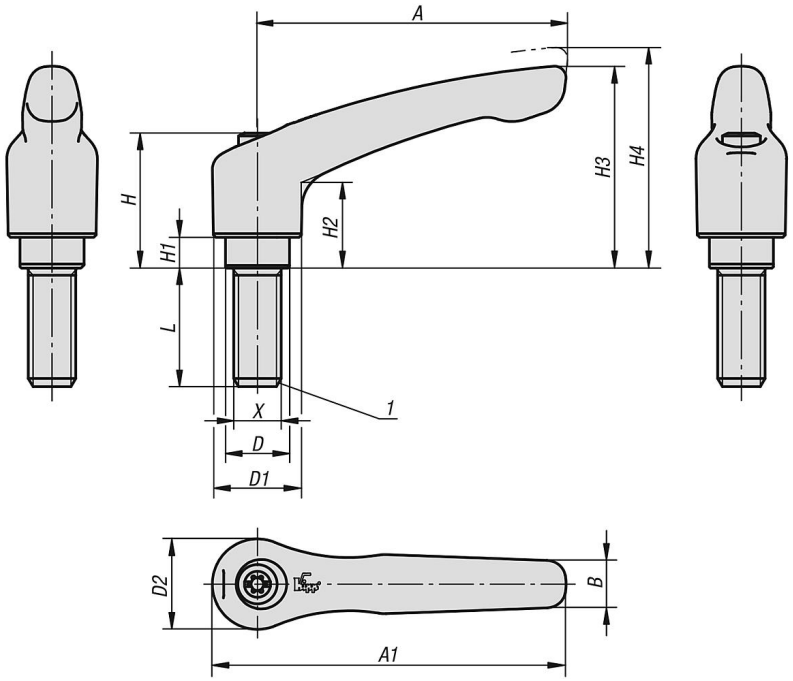

商品概述

订货号	主体颜色	主体表面	尺寸	X	D	D1	D2	H	H1	H2	H3	H4	A	A1	B	齿数	L
06461-9031X6	黑色 RAL 9005	亚光处理	9	M3	8	11	11,5	21,4	4	11,9	24	27	22	27,7	6,4	12	6
06461-9031X10	黑色 RAL 9005	亚光处理	9	M3	8	11	11,5	21,4	4	11,9	24	27	22	27,7	6,4	12	10
06461-9031X15	黑色 RAL 9005	亚光处理	9	M3	8	11	11,5	21,4	4	11,9	24	27	22	27,7	6,4	12	15
06461-9031X20	黑色 RAL 9005	亚光处理	9	M3	8	11	11,5	21,4	4	11,9	24	27	22	27,7	6,4	12	20
06461-9041X10	黑色 RAL 9005	亚光处理	9	M4	8	11	11,5	21,4	4	11,9	24	27	22	27,7	6,4	12	10
06461-9041X15	黑色 RAL 9005	亚光处理	9	M4	8	11	11,5	21,4	4	11,9	24	27	22	27,7	6,4	12	15
06461-9041X20	黑色 RAL 9005	亚光处理	9	M4	8	11	11,5	21,4	4	11,9	24	27	22	27,7	6,4	12	20
06461-9041X25	黑色 RAL 9005	亚光处理	9	M4	8	11	11,5	21,4	4	11,9	24	27	22	27,7	6,4	12	25
06461-9041X30	黑色 RAL 9005	亚光处理	9	M4	8	11	11,5	21,4	4	11,9	24	27	22	27,7	6,4	12	30
06461-9041X35	黑色 RAL 9005	亚光处理	9	M4	8	11	11,5	21,4	4	11,9	24	27	22	27,7	6,4	12	35
06461-9051X10	黑色 RAL 9005	亚光处理	9	M5	8	11	11,5	21,4	4	11,9	24	27	22	27,7	6,4	12	10
06461-9051X15	黑色 RAL 9005	亚光处理	9	M5	8	11	11,5	21,4	4	11,9	24	27	22	27,7	6,4	12	15
06461-9051X20	黑色 RAL 9005	亚光处理	9	M5	8	11	11,5	21,4	4	11,9	24	27	22	27,7	6,4	12	20
06461-9051X25	黑色 RAL 9005	亚光处理	9	M5	8	11	11,5	21,4	4	11,9	24	27	22	27,7	6,4	12	25
06461-9051X30	黑色 RAL 9005	亚光处理	9	M5	8	11	11,5	21,4	4	11,9	24	27	22	27,7	6,4	12	30
06461-9051X35	黑色 RAL 9005	亚光处理	9	M5	8	11	11,5	21,4	4	11,9	24	27	22	27,7	6,4	12	35
06461-0031X6	黑色 RAL 9005	亚光处理	0	M3	10	13	14	24,5	4	14,5	30	33	30	37	7	16	6
06461-0031X10	黑色 RAL 9005	亚光处理	0	M3	10	13	14	24,5	4	14,5	30	33	30	37	7	16	10
06461-0031X15	黑色 RAL 9005	亚光处理	0	M3	10	13	14	24,5	4	14,5	30	33	30	37	7	16	15
06461-0031X20	黑色 RAL 9005	亚光处理	0	M3	10	13	14	24,5	4	14,5	30	33	30	37	7	16	20
06461-0041X10	黑色 RAL 9005	亚光处理	0	M4	10	13	14	24,5	4	14,5	30	33	30	37	7	16	10
06461-0041X15	黑色 RAL 9005	亚光处理	0	M4	10	13	14	24,5	4	14,5	30	33	30	37	7	16	15
06461-0041X20	黑色 RAL 9005	亚光处理	0	M4	10	13	14	24,5	4	14,5	30	33	30	37	7	16	20
06461-0041X25	黑色 RAL 9005	亚光处理	0	M4	10	13	14	24,5	4	14,5	30	33	30	37	7	16	25
06461-0041X30	黑色 RAL 9005	亚光处理	0	M4	10	13	14	24,5	4	14,5	30	33	30	37	7	16	30
06461-0051X10	黑色 RAL 9005	亚光处理	0	M5	10	13	14	24,5	4	14,5	30	33	30	37	7	16	10
06461-0051X15	黑色 RAL 9005	亚光处理	0	M5	10	13	14	24,5	4	14,5	30	33	30	37	7	16	15
06461-0051X20	黑色 RAL 9005	亚光处理	0	M5	10	13	14	24,5	4	14,5	30	33	30	37	7	16	20
06461-0051X25	黑色 RAL 9005	亚光处理	0	M5	10	13	14	24,5	4	14,5	30	33	30	37	7	16	25
06461-0051X30	黑色 RAL 9005	亚光处理	0	M5	10	13	14	24,5	4	14,5	30	33	30	37	7	16	30
06461-0051X35	黑色 RAL 9005	亚光处理	0	M5	10	13	14	24,5	4	14,5	30	33	30	37	7	16	35
06461-0051X40	黑色 RAL 9005	亚光处理	0	M5	10	13	14	24,5	4	14,5	30	33	30	37	7	16	40
06461-0051X45	黑色 RAL 9005	亚光处理	0	M5	10	13	14	24,5	4	14,5	30	33	30	37	7	16	45
06461-0051X50	黑色 RAL 9005	亚光处理	0	M5	10	13	14	24,5	4	14,5	30	33	30	37	7	16	50

商品概述

订货号	主体颜色	主体表面	尺寸	X	D	D1	D2	H	H1	H2	H3	H4	A	A1	B	齿数	L
06461-1051X10	黑色 RAL 9005	亚光处理	1	M5	10	13	14	24,5	4	14,5	31	34	40	47	7	16	10
06461-1051X15	黑色 RAL 9005	亚光处理	1	M5	10	13	14	24,5	4	14,5	31	34	40	47	7	16	15
06461-1051X20	黑色 RAL 9005	亚光处理	1	M5	10	13	14	24,5	4	14,5	31	34	40	47	7	16	20
06461-1051X25	黑色 RAL 9005	亚光处理	1	M5	10	13	14	24,5	4	14,5	31	34	40	47	7	16	25
06461-1051X30	黑色 RAL 9005	亚光处理	1	M5	10	13	14	24,5	4	14,5	31	34	40	47	7	16	30
06461-1051X35	黑色 RAL 9005	亚光处理	1	M5	10	13	14	24,5	4	14,5	31	34	40	47	7	16	35
06461-1051X40	黑色 RAL 9005	亚光处理	1	M5	10	13	14	24,5	4	14,5	31	34	40	47	7	16	40
06461-1051X45	黑色 RAL 9005	亚光处理	1	M5	10	13	14	24,5	4	14,5	31	34	40	47	7	16	45
06461-1051X50	黑色 RAL 9005	亚光处理	1	M5	10	13	14	24,5	4	14,5	31	34	40	47	7	16	50
06461-1061X10	黑色 RAL 9005	亚光处理	1	M6	10	13	14	24,5	4	14,5	31	34	40	47	7	16	10
06461-1061X15	黑色 RAL 9005	亚光处理	1	M6	10	13	14	24,5	4	14,5	31	34	40	47	7	16	15
06461-1061X20	黑色 RAL 9005	亚光处理	1	M6	10	13	14	24,5	4	14,5	31	34	40	47	7	16	20
06461-1061X25	黑色 RAL 9005	亚光处理	1	M6	10	13	14	24,5	4	14,5	31	34	40	47	7	16	25
06461-1061X30	黑色 RAL 9005	亚光处理	1	M6	10	13	14	24,5	4	14,5	31	34	40	47	7	16	30
06461-1061X40	黑色 RAL 9005	亚光处理	1	M6	10	13	14	24,5	4	14,5	31	34	40	47	7	16	40
06461-1061X50	黑色 RAL 9005	亚光处理	1	M6	10	13	14	24,5	4	14,5	31	34	40	47	7	16	50
06461-2061X15	黑色 RAL 9005	亚光处理	2	M6	13,5	18,5	19	28,5	6,5	17,5	42,5	45,5	65	74,5	9,5	20	15
06461-2061X20	黑色 RAL 9005	亚光处理	2	M6	13,5	18,5	19	28,5	6,5	17,5	42,5	45,5	65	74,5	9,5	20	20
06461-2061X25	黑色 RAL 9005	亚光处理	2	M6	13,5	18,5	19	28,5	6,5	17,5	42,5	45,5	65	74,5	9,5	20	25
06461-2061X30	黑色 RAL 9005	亚光处理	2	M6	13,5	18,5	19	28,5	6,5	17,5	42,5	45,5	65	74,5	9,5	20	30
06461-2061X40	黑色 RAL 9005	亚光处理	2	M6	13,5	18,5	19	28,5	6,5	17,5	42,5	45,5	65	74,5	9,5	20	40
06461-2061X50	黑色 RAL 9005	亚光处理	2	M6	13,5	18,5	19	28,5	6,5	17,5	42,5	45,5	65	74,5	9,5	20	50
06461-2061X60	黑色 RAL 9005	亚光处理	2	M6	13,5	18,5	19	28,5	6,5	17,5	42,5	45,5	65	74,5	9,5	20	60
06461-2081X15	黑色 RAL 9005	亚光处理	2	M8	13,5	18,5	19	28,5	6,5	17,5	42,5	45,5	65	74,5	9,5	20	15
06461-2081X20	黑色 RAL 9005	亚光处理	2	M8	13,5	18,5	19	28,5	6,5	17,5	42,5	45,5	65	74,5	9,5	20	20
06461-2081X25	黑色 RAL 9005	亚光处理	2	M8	13,5	18,5	19	28,5	6,5	17,5	42,5	45,5	65	74,5	9,5	20	25
06461-2081X30	黑色 RAL 9005	亚光处理	2	M8	13,5	18,5	19	28,5	6,5	17,5	42,5	45,5	65	74,5	9,5	20	30
06461-2081X40	黑色 RAL 9005	亚光处理	2	M8	13,5	18,5	19	28,5	6,5	17,5	42,5	45,5	65	74,5	9,5	20	40
06461-2081X50	黑色 RAL 9005	亚光处理	2	M8	13,5	18,5	19	28,5	6,5	17,5	42,5	45,5	65	74,5	9,5	20	50
06461-2081X60	黑色 RAL 9005	亚光处理	2	M8	13,5	18,5	19	28,5	6,5	17,5	42,5	45,5	65	74,5	9,5	20	60
06461-2101X20	黑色 RAL 9005	亚光处理	2	M10	13,5	18,5	19	28,5	6,5	17,5	42,5	45,5	65	74,5	9,5	20	20
06461-2101X25	黑色 RAL 9005	亚光处理	2	M10	13,5	18,5	19	28,5	6,5	17,5	42,5	45,5	65	74,5	9,5	20	25
06461-2101X30	黑色 RAL 9005	亚光处理	2	M10	13,5	18,5	19	28,5	6,5	17,5	42,5	45,5	65	74,5	9,5	20	30
06461-2101X40	黑色 RAL 9005	亚光处理	2	M10	13,5	18,5	19	28,5	6,5	17,5	42,5	45,5	65	74,5	9,5	20	40
06461-2101X50	黑色 RAL 9005	亚光处理	2	M10	13,5	18,5	19	28,5	6,5	17,5	42,5	45,5	65	74,5	9,5	20	50
06461-2101X60	黑色 RAL 9005	亚光处理	2	M10	13,5	18,5	19	28,5	6,5	17,5	42,5	45,5	65	74,5	9,5	20	60
06461-3081X20	黑色 RAL 9005	亚光处理	3	M8	16	21	22	37	10	24	54,5	58,5	80	91	11	22	20
06461-3081X25	黑色 RAL 9005	亚光处理	3	M8	16	21	22	37	10	24	54,5	58,5	80	91	11	22	25
06461-3081X30	黑色 RAL 9005	亚光处理	3	M8	16	21	22	37	10	24	54,5	58,5	80	91	11	22	30
06461-3081X40	黑色 RAL 9005	亚光处理	3	M8	16	21	22	37	10	24	54,5	58,5	80	91	11	22	40
06461-3081X50	黑色 RAL 9005	亚光处理	3	M8	16	21	22	37	10	24	54,5	58,5	80	91	11	22	50
06461-3081X60	黑色 RAL 9005	亚光处理	3	M8	16	21	22	37	10	24	54,5	58,5	80	91	11	22	60
06461-3101X20	黑色 RAL 9005	亚光处理	3	M10	16	21	22	37	10	24	54,5	58,5	80	91	11	22	20
06461-3101X25	黑色 RAL 9005	亚光处理	3	M10	16	21	22	37	10	24	54,5	58,5	80	91	11	22	25
06461-3101X30	黑色 RAL 9005	亚光处理	3	M10	16	21	22	37	10	24	54,5	58,5	80	91	11	22	30
06461-3101X40	黑色 RAL 9005	亚光处理	3	M10	16	21	22	37	10	24	54,5	58,5	80	91	11	22	40
06461-3101X50	黑色 RAL 9005	亚光处理	3	M10	16	21	22	37	10	24	54,5	58,5	80	91	11	22	50
06461-3101X60	黑色 RAL 9005	亚光处理	3	M10	16	21	22	37	10	24	54,5	58,5	80	91	11	22	60
06461-4121X25	黑色 RAL 9005	亚光处理	4	M12	19	27	27,5	43	10	27	63	67,5	95	109	13	24	25
06461-4121X30	黑色 RAL 9005	亚光处理	4	M12	19	27	27,5	43	10	27	63	67,5	95	109	13	24	30
06461-4121X40	黑色 RAL 9005	亚光处理	4	M12	19	27	27,5	43	10	27	63	67,5	95	109	13	24	40
06461-4121X50	黑色 RAL 9005	亚光处理	4	M12	19	27	27,5	43	10	27	63	67,5	95	109	13	24	50
06461-4121X60	黑色 RAL 9005	亚光处理	4	M12	19	27	27,5	43	10	27	63	67,5	95	109	13	24	60
06461-5161X30	黑色 RAL 9005	亚光处理	5	M16	23	31	32	49	12	31,5	73	77,5	110	126	15	26	30
06461-5161X40	黑色 RAL 9005	亚光处理	5	M16	23	31	32	49	12	31,5	73	77,5	110	126	15	26	40
06461-5161X50	黑色 RAL 9005	亚光处理	5	M16	23	31	32	49	12	31,5	73	77,5	110	126	15	26	50
06461-5161X60	黑色 RAL 9005	亚光处理	5	M16	23	31	32	49	12	31,5	73	77,5	110	126	15	26	60
06461-903181X6	黑色 RAL 9005	哑光纹理	9	M3	8	11	11,5	21,4	4	11,9	24	27	22	27,7	6,4	12	6
06461-903181X10	黑色 RAL 9005	哑光纹理	9	M3	8	11	11,5	21,4	4	11,9	24	27	22	27,7	6,4	12	10
06461-903181X15	黑色 RAL 9005	哑光纹理	9	M3	8	11	11,5	21,4	4	11,9	24	27	22	27,7	6,4	12	15
06461-903181X20	黑色 RAL 9005	哑光纹理	9	M3	8	11	11,5	21,4	4	11,9	24	27	22	27,7	6,4	12	20
06461-903182X6	橙色 RAL 2004	哑光纹理	9	M3	8	11	11,5	21,4	4	11,9	24	27	22	27,7	6,4	12	6
06461-903182X10	橙色 RAL 2004	哑光纹理	9	M3	8	11	11,5	21,4	4	11,9	24	27	22	27,7	6,4	12	10
06461-903182X15	橙色 RAL 2004	哑光纹理	9	M3	8	11	11,5	21,4	4	11,9	24	27	22	27,7	6,4	12	15

商品概述

订货号	主体颜色	主体表面	尺寸	X	D	D1	D2	H	H1	H2	H3	H4	A	A1	B	齿数	L
06461-903182X20	橙色 RAL 2004	哑光纹理	9	M3	8	11	11,5	21,4	4	11,9	24	27	22	27,7	6,4	12	20
06461-903183X6	黄色 RAL 1021	哑光纹理	9	M3	8	11	11,5	21,4	4	11,9	24	27	22	27,7	6,4	12	6
06461-903183X10	黄色 RAL 1021	哑光纹理	9	M3	8	11	11,5	21,4	4	11,9	24	27	22	27,7	6,4	12	10
06461-903183X15	黄色 RAL 1021	哑光纹理	9	M3	8	11	11,5	21,4	4	11,9	24	27	22	27,7	6,4	12	15
06461-903183X20	黄色 RAL 1021	哑光纹理	9	M3	8	11	11,5	21,4	4	11,9	24	27	22	27,7	6,4	12	20
06461-903184X6	红色 RAL 3020	哑光纹理	9	M3	8	11	11,5	21,4	4	11,9	24	27	22	27,7	6,4	12	6
06461-903184X10	红色 RAL 3020	哑光纹理	9	M3	8	11	11,5	21,4	4	11,9	24	27	22	27,7	6,4	12	10
06461-903184X15	红色 RAL 3020	哑光纹理	9	M3	8	11	11,5	21,4	4	11,9	24	27	22	27,7	6,4	12	15
06461-903184X20	红色 RAL 3020	哑光纹理	9	M3	8	11	11,5	21,4	4	11,9	24	27	22	27,7	6,4	12	20
06461-903185X6	灰色 RAL 6032	哑光纹理	9	M3	8	11	11,5	21,4	4	11,9	24	27	22	27,7	6,4	12	6
06461-903185X10	灰色 RAL 6032	哑光纹理	9	M3	8	11	11,5	21,4	4	11,9	24	27	22	27,7	6,4	12	10
06461-903185X15	灰色 RAL 6032	哑光纹理	9	M3	8	11	11,5	21,4	4	11,9	24	27	22	27,7	6,4	12	15
06461-903185X20	灰色 RAL 6032	哑光纹理	9	M3	8	11	11,5	21,4	4	11,9	24	27	22	27,7	6,4	12	20
06461-903186X6	蓝色 RAL 5017	哑光纹理	9	M3	8	11	11,5	21,4	4	11,9	24	27	22	27,7	6,4	12	6
06461-903186X10	蓝色 RAL 5017	哑光纹理	9	M3	8	11	11,5	21,4	4	11,9	24	27	22	27,7	6,4	12	10
06461-903186X15	蓝色 RAL 5017	哑光纹理	9	M3	8	11	11,5	21,4	4	11,9	24	27	22	27,7	6,4	12	15
06461-903186X20	蓝色 RAL 5017	哑光纹理	9	M3	8	11	11,5	21,4	4	11,9	24	27	22	27,7	6,4	12	20
06461-903187X6	灰色 RAL 7035	哑光纹理	9	M3	8	11	11,5	21,4	4	11,9	24	27	22	27,7	6,4	12	6
06461-903187X10	灰色 RAL 7035	哑光纹理	9	M3	8	11	11,5	21,4	4	11,9	24	27	22	27,7	6,4	12	10
06461-903187X15	灰色 RAL 7035	哑光纹理	9	M3	8	11	11,5	21,4	4	11,9	24	27	22	27,7	6,4	12	15
06461-903187X20	灰色 RAL 7035	哑光纹理	9	M3	8	11	11,5	21,4	4	11,9	24	27	22	27,7	6,4	12	20
06461-903188X6	灰色 RAL 7040	哑光纹理	9	M3	8	11	11,5	21,4	4	11,9	24	27	22	27,7	6,4	12	6
06461-903188X10	灰色 RAL 7040	哑光纹理	9	M3	8	11	11,5	21,4	4	11,9	24	27	22	27,7	6,4	12	10
06461-903188X15	灰色 RAL 7040	哑光纹理	9	M3	8	11	11,5	21,4	4	11,9	24	27	22	27,7	6,4	12	15
06461-903188X20	灰色 RAL 7040	哑光纹理	9	M3	8	11	11,5	21,4	4	11,9	24	27	22	27,7	6,4	12	20
06461-904181X10	黑色 RAL 9005	哑光纹理	9	M4	8	11	11,5	21,4	4	11,9	24	27	22	27,7	6,4	12	10
06461-904181X15	黑色 RAL 9005	哑光纹理	9	M4	8	11	11,5	21,4	4	11,9	24	27	22	27,7	6,4	12	15
06461-904181X20	黑色 RAL 9005	哑光纹理	9	M4	8	11	11,5	21,4	4	11,9	24	27	22	27,7	6,4	12	20
06461-904181X25	黑色 RAL 9005	哑光纹理	9	M4	8	11	11,5	21,4	4	11,9	24	27	22	27,7	6,4	12	25
06461-904181X30	黑色 RAL 9005	哑光纹理	9	M4	8	11	11,5	21,4	4	11,9	24	27	22	27,7	6,4	12	30
06461-904181X35	黑色 RAL 9005	哑光纹理	9	M4	8	11	11,5	21,4	4	11,9	24	27	22	27,7	6,4	12	35
06461-904182X10	橙色 RAL 2004	哑光纹理	9	M4	8	11	11,5	21,4	4	11,9	24	27	22	27,7	6,4	12	10
06461-904182X15	橙色 RAL 2004	哑光纹理	9	M4	8	11	11,5	21,4	4	11,9	24	27	22	27,7	6,4	12	15
06461-904182X20	橙色 RAL 2004	哑光纹理	9	M4	8	11	11,5	21,4	4	11,9	24	27	22	27,7	6,4	12	20
06461-904182X25	橙色 RAL 2004	哑光纹理	9	M4	8	11	11,5	21,4	4	11,9	24	27	22	27,7	6,4	12	25
06461-904182X30	橙色 RAL 2004	哑光纹理	9	M4	8	11	11,5	21,4	4	11,9	24	27	22	27,7	6,4	12	30
06461-904182X35	橙色 RAL 2004	哑光纹理	9	M4	8	11	11,5	21,4	4	11,9	24	27	22	27,7	6,4	12	35
06461-904183X10	黄色 RAL 1021	哑光纹理	9	M4	8	11	11,5	21,4	4	11,9	24	27	22	27,7	6,4	12	10
06461-904183X15	黄色 RAL 1021	哑光纹理	9	M4	8	11	11,5	21,4	4	11,9	24	27	22	27,7	6,4	12	15
06461-904183X20	黄色 RAL 1021	哑光纹理	9	M4	8	11	11,5	21,4	4	11,9	24	27	22	27,7	6,4	12	20
06461-904183X25	黄色 RAL 1021	哑光纹理	9	M4	8	11	11,5	21,4	4	11,9	24	27	22	27,7	6,4	12	25
06461-904183X30	黄色 RAL 1021	哑光纹理	9	M4	8	11	11,5	21,4	4	11,9	24	27	22	27,7	6,4	12	30
06461-904183X35	黄色 RAL 1021	哑光纹理	9	M4	8	11	11,5	21,4	4	11,9	24	27	22	27,7	6,4	12	35
06461-904184X10	红色 RAL 3020	哑光纹理	9	M4	8	11	11,5	21,4	4	11,9	24	27	22	27,7	6,4	12	10
06461-904184X15	红色 RAL 3020	哑光纹理	9	M4	8	11	11,5	21,4	4	11,9	24	27	22	27,7	6,4	12	15
06461-904184X20	红色 RAL 3020	哑光纹理	9	M4	8	11	11,5	21,4	4	11,9	24	27	22	27,7	6,4	12	20
06461-904184X25	红色 RAL 3020	哑光纹理	9	M4	8	11	11,5	21,4	4	11,9	24	27	22	27,7	6,4	12	25
06461-904184X30	红色 RAL 3020	哑光纹理	9	M4	8	11	11,5	21,4	4	11,9	24	27	22	27,7	6,4	12	30
06461-904184X35	红色 RAL 3020	哑光纹理	9	M4	8	11	11,5	21,4	4	11,9	24	27	22	27,7	6,4	12	35
06461-904185X10	灰色 RAL 6032	哑光纹理	9	M4	8	11	11,5	21,4	4	11,9	24	27	22	27,7	6,4	12	10
06461-904185X15	灰色 RAL 6032	哑光纹理	9	M4	8	11	11,5	21,4	4	11,9	24	27	22	27,7	6,4	12	15
06461-904185X20	灰色 RAL 6032	哑光纹理	9	M4	8	11	11,5	21,4	4	11,9	24	27	22	27,7	6,4	12	20
06461-904185X25	灰色 RAL 6032	哑光纹理	9	M4	8	11	11,5	21,4	4	11,9	24	27	22	27,7	6,4	12	25
06461-904185X30	灰色 RAL 6032	哑光纹理	9	M4	8	11	11,5	21,4	4	11,9	24	27	22	27,7	6,4	12	30
06461-904185X35	灰色 RAL 6032	哑光纹理	9	M4	8	11	11,5	21,4	4	11,9	24	27	22	27,7	6,4	12	35
06461-904186X10	蓝色 RAL 5017	哑光纹理	9	M4	8	11	11,5	21,4	4	11,9	24	27	22	27,7	6,4	12	10
06461-904186X15	蓝色 RAL 5017	哑光纹理	9	M4	8	11	11,5	21,4	4	11,9	24	27	22	27,7	6,4	12	15
06461-904186X20	蓝色 RAL 5017	哑光纹理	9	M4	8	11	11,5	21,4	4	11,9	24	27	22	27,7	6,4	12	20
06461-904186X25	蓝色 RAL 5017	哑光纹理	9	M4	8	11	11,5	21,4	4	11,9	24	27	22	27,7	6,4	12	25
06461-904186X30	蓝色 RAL 5017	哑光纹理	9	M4	8	11	11,5	21,4	4	11,9	24	27	22	27,7	6,4	12	30
06461-904186X35	蓝色 RAL 5017	哑光纹理	9	M4	8	11	11,5	21,4	4	11,9	24	27	22	27,7	6,4	12	35
06461-904187X10	灰色 RAL 7035	哑光纹理	9	M4	8	11	11,5	21,4	4	11,9	24	27	22	27,7	6,4	12	10
06461-904187X15	灰色 RAL 7035	哑光纹理	9	M4	8	11	11,5	21,4	4	11,9	24	27	22	27,7	6,4	12	15
06461-904187X20	灰色 RAL 7035	哑光纹理	9	M4	8	11	11,5	21,4	4	11,9	24	27	22	27,7	6,4	12	20

商品概述

订货号	主体颜色	主体表面	尺寸	X	D	D1	D2	H	H1	H2	H3	H4	A	A1	B	齿数	L
06461-904187X25	灰色 RAL 7035	哑光纹理	9	M4	8	11	11,5	21,4	4	11,9	24	27	22	27,7	6,4	12	25
06461-904187X30	灰色 RAL 7035	哑光纹理	9	M4	8	11	11,5	21,4	4	11,9	24	27	22	27,7	6,4	12	30
06461-904187X35	灰色 RAL 7035	哑光纹理	9	M4	8	11	11,5	21,4	4	11,9	24	27	22	27,7	6,4	12	35
06461-904188X10	灰色 RAL 7040	哑光纹理	9	M4	8	11	11,5	21,4	4	11,9	24	27	22	27,7	6,4	12	10
06461-904188X15	灰色 RAL 7040	哑光纹理	9	M4	8	11	11,5	21,4	4	11,9	24	27	22	27,7	6,4	12	15
06461-904188X20	灰色 RAL 7040	哑光纹理	9	M4	8	11	11,5	21,4	4	11,9	24	27	22	27,7	6,4	12	20
06461-904188X25	灰色 RAL 7040	哑光纹理	9	M4	8	11	11,5	21,4	4	11,9	24	27	22	27,7	6,4	12	25
06461-904188X30	灰色 RAL 7040	哑光纹理	9	M4	8	11	11,5	21,4	4	11,9	24	27	22	27,7	6,4	12	30
06461-904188X35	灰色 RAL 7040	哑光纹理	9	M4	8	11	11,5	21,4	4	11,9	24	27	22	27,7	6,4	12	35
06461-905181X10	黑色 RAL 9005	哑光纹理	9	M5	8	11	11,5	21,4	4	11,9	24	27	22	27,7	6,4	12	10
06461-905181X15	黑色 RAL 9005	哑光纹理	9	M5	8	11	11,5	21,4	4	11,9	24	27	22	27,7	6,4	12	15
06461-905181X20	黑色 RAL 9005	哑光纹理	9	M5	8	11	11,5	21,4	4	11,9	24	27	22	27,7	6,4	12	20
06461-905181X25	黑色 RAL 9005	哑光纹理	9	M5	8	11	11,5	21,4	4	11,9	24	27	22	27,7	6,4	12	25
06461-905181X30	黑色 RAL 9005	哑光纹理	9	M5	8	11	11,5	21,4	4	11,9	24	27	22	27,7	6,4	12	30
06461-905181X35	黑色 RAL 9005	哑光纹理	9	M5	8	11	11,5	21,4	4	11,9	24	27	22	27,7	6,4	12	35
06461-905182X10	橙色 RAL 2004	哑光纹理	9	M5	8	11	11,5	21,4	4	11,9	24	27	22	27,7	6,4	12	10
06461-905182X15	橙色 RAL 2004	哑光纹理	9	M5	8	11	11,5	21,4	4	11,9	24	27	22	27,7	6,4	12	15
06461-905182X20	橙色 RAL 2004	哑光纹理	9	M5	8	11	11,5	21,4	4	11,9	24	27	22	27,7	6,4	12	20
06461-905182X25	橙色 RAL 2004	哑光纹理	9	M5	8	11	11,5	21,4	4	11,9	24	27	22	27,7	6,4	12	25
06461-905182X30	橙色 RAL 2004	哑光纹理	9	M5	8	11	11,5	21,4	4	11,9	24	27	22	27,7	6,4	12	30
06461-905182X35	橙色 RAL 2004	哑光纹理	9	M5	8	11	11,5	21,4	4	11,9	24	27	22	27,7	6,4	12	35
06461-905183X10	黄色 RAL 1021	哑光纹理	9	M5	8	11	11,5	21,4	4	11,9	24	27	22	27,7	6,4	12	10
06461-905183X15	黄色 RAL 1021	哑光纹理	9	M5	8	11	11,5	21,4	4	11,9	24	27	22	27,7	6,4	12	15
06461-905183X20	黄色 RAL 1021	哑光纹理	9	M5	8	11	11,5	21,4	4	11,9	24	27	22	27,7	6,4	12	20
06461-905183X25	黄色 RAL 1021	哑光纹理	9	M5	8	11	11,5	21,4	4	11,9	24	27	22	27,7	6,4	12	25
06461-905183X30	黄色 RAL 1021	哑光纹理	9	M5	8	11	11,5	21,4	4	11,9	24	27	22	27,7	6,4	12	30
06461-905183X35	黄色 RAL 1021	哑光纹理	9	M5	8	11	11,5	21,4	4	11,9	24	27	22	27,7	6,4	12	35
06461-905184X10	红色 RAL 3020	哑光纹理	9	M5	8	11	11,5	21,4	4	11,9	24	27	22	27,7	6,4	12	10
06461-905184X15	红色 RAL 3020	哑光纹理	9	M5	8	11	11,5	21,4	4	11,9	24	27	22	27,7	6,4	12	15
06461-905184X20	红色 RAL 3020	哑光纹理	9	M5	8	11	11,5	21,4	4	11,9	24	27	22	27,7	6,4	12	20
06461-905184X25	红色 RAL 3020	哑光纹理	9	M5	8	11	11,5	21,4	4	11,9	24	27	22	27,7	6,4	12	25
06461-905184X30	红色 RAL 3020	哑光纹理	9	M5	8	11	11,5	21,4	4	11,9	24	27	22	27,7	6,4	12	30
06461-905184X35	红色 RAL 3020	哑光纹理	9	M5	8	11	11,5	21,4	4	11,9	24	27	22	27,7	6,4	12	35
06461-905185X10	灰色 RAL 6032	哑光纹理	9	M5	8	11	11,5	21,4	4	11,9	24	27	22	27,7	6,4	12	10
06461-905185X15	灰色 RAL 6032	哑光纹理	9	M5	8	11	11,5	21,4	4	11,9	24	27	22	27,7	6,4	12	15
06461-905185X20	灰色 RAL 6032	哑光纹理	9	M5	8	11	11,5	21,4	4	11,9	24	27	22	27,7	6,4	12	20
06461-905185X25	灰色 RAL 6032	哑光纹理	9	M5	8	11	11,5	21,4	4	11,9	24	27	22	27,7	6,4	12	25
06461-905185X30	灰色 RAL 6032	哑光纹理	9	M5	8	11	11,5	21,4	4	11,9	24	27	22	27,7	6,4	12	30
06461-905185X35	灰色 RAL 6032	哑光纹理	9	M5	8	11	11,5	21,4	4	11,9	24	27	22	27,7	6,4	12	35
06461-905186X10	蓝色 RAL 5017	哑光纹理	9	M5	8	11	11,5	21,4	4	11,9	24	27	22	27,7	6,4	12	10
06461-905186X15	蓝色 RAL 5017	哑光纹理	9	M5	8	11	11,5	21,4	4	11,9	24	27	22	27,7	6,4	12	15
06461-905186X20	蓝色 RAL 5017	哑光纹理	9	M5	8	11	11,5	21,4	4	11,9	24	27	22	27,7	6,4	12	20
06461-905186X25	蓝色 RAL 5017	哑光纹理	9	M5	8	11	11,5	21,4	4	11,9	24	27	22	27,7	6,4	12	25
06461-905186X30	蓝色 RAL 5017	哑光纹理	9	M5	8	11	11,5	21,4	4	11,9	24	27	22	27,7	6,4	12	30
06461-905186X35	蓝色 RAL 5017	哑光纹理	9	M5	8	11	11,5	21,4	4	11,9	24	27	22	27,7	6,4	12	35
06461-905187X10	灰色 RAL 7035	哑光纹理	9	M5	8	11	11,5	21,4	4	11,9	24	27	22	27,7	6,4	12	10
06461-905187X15	灰色 RAL 7035	哑光纹理	9	M5	8	11	11,5	21,4	4	11,9	24	27	22	27,7	6,4	12	15
06461-905187X20	灰色 RAL 7035	哑光纹理	9	M5	8	11	11,5	21,4	4	11,9	24	27	22	27,7	6,4	12	20
06461-905187X25	灰色 RAL 7035	哑光纹理	9	M5	8	11	11,5	21,4	4	11,9	24	27	22	27,7	6,4	12	25
06461-905187X30	灰色 RAL 7035	哑光纹理	9	M5	8	11	11,5	21,4	4	11,9	24	27	22	27,7	6,4	12	30
06461-905187X35	灰色 RAL 7035	哑光纹理	9	M5	8	11	11,5	21,4	4	11,9	24	27	22	27,7	6,4	12	35
06461-905188X10	灰色 RAL 7040	哑光纹理	9	M5	8	11	11,5	21,4	4	11,9	24	27	22	27,7	6,4	12	10
06461-905188X15	灰色 RAL 7040	哑光纹理	9	M5	8	11	11,5	21,4	4	11,9	24	27	22	27,7	6,4	12	15
06461-905188X20	灰色 RAL 7040	哑光纹理	9	M5	8	11	11,5	21,4	4	11,9	24	27	22	27,7	6,4	12	20
06461-905188X25	灰色 RAL 7040	哑光纹理	9	M5	8	11	11,5	21,4	4	11,9	24	27	22	27,7	6,4	12	25
06461-905188X30	灰色 RAL 7040	哑光纹理	9	M5	8	11	11,5	21,4	4	11,9	24	27	22	27,7	6,4	12	30
06461-905188X35	灰色 RAL 7040	哑光纹理	9	M5	8	11	11,5	21,4	4	11,9	24	27	22	27,7	6,4	12	35
06461-003181X6	黑色 RAL 9005	哑光纹理	0	M3	10	13	14	24,5	4	14,5	30	33	30	37	7	16	6
06461-003181X10	黑色 RAL 9005	哑光纹理	0	M3	10	13	14	24,5	4	14,5	30	33	30	37	7	16	10
06461-003181X15	黑色 RAL 9005	哑光纹理	0	M3	10	13	14	24,5	4	14,5	30	33	30	37	7	16	15
06461-003181X20	黑色 RAL 9005	哑光纹理	0	M3	10	13	14	24,5	4	14,5	30	33	30	37	7	16	20
06461-003182X6	橙色 RAL 2004	哑光纹理	0	M3	10	13	14	24,5	4	14,5	30	33	30	37	7	16	6
06461-003182X10	橙色 RAL 2004	哑光纹理	0	M3	10	13	14	24,5	4	14,5	30	33	30	37	7	16	10
06461-003182X15	橙色 RAL 2004	哑光纹理	0	M3	10	13	14	24,5	4	14,5	30	33	30	37	7	16	15

商品概述

订货号	主体颜色	主体表面	尺寸	X	D	D1	D2	H	H1	H2	H3	H4	A	A1	B	齿数	L
06461-003182X20	橙色 RAL 2004	哑光纹理	0	M3	10	13	14	24,5	4	14,5	30	33	30	37	7	16	20
06461-003183X6	黄色 RAL 1021	哑光纹理	0	M3	10	13	14	24,5	4	14,5	30	33	30	37	7	16	6
06461-003183X10	黄色 RAL 1021	哑光纹理	0	M3	10	13	14	24,5	4	14,5	30	33	30	37	7	16	10
06461-003183X15	黄色 RAL 1021	哑光纹理	0	M3	10	13	14	24,5	4	14,5	30	33	30	37	7	16	15
06461-003183X20	黄色 RAL 1021	哑光纹理	0	M3	10	13	14	24,5	4	14,5	30	33	30	37	7	16	20
06461-003184X6	红色 RAL 3020	哑光纹理	0	M3	10	13	14	24,5	4	14,5	30	33	30	37	7	16	6
06461-003184X10	红色 RAL 3020	哑光纹理	0	M3	10	13	14	24,5	4	14,5	30	33	30	37	7	16	10
06461-003184X15	红色 RAL 3020	哑光纹理	0	M3	10	13	14	24,5	4	14,5	30	33	30	37	7	16	15
06461-003184X20	红色 RAL 3020	哑光纹理	0	M3	10	13	14	24,5	4	14,5	30	33	30	37	7	16	20
06461-003185X6	灰色 RAL 6032	哑光纹理	0	M3	10	13	14	24,5	4	14,5	30	33	30	37	7	16	6
06461-003185X10	灰色 RAL 6032	哑光纹理	0	M3	10	13	14	24,5	4	14,5	30	33	30	37	7	16	10
06461-003185X15	灰色 RAL 6032	哑光纹理	0	M3	10	13	14	24,5	4	14,5	30	33	30	37	7	16	15
06461-003185X20	灰色 RAL 6032	哑光纹理	0	M3	10	13	14	24,5	4	14,5	30	33	30	37	7	16	20
06461-003186X6	蓝色 RAL 5017	哑光纹理	0	M3	10	13	14	24,5	4	14,5	30	33	30	37	7	16	6
06461-003186X10	蓝色 RAL 5017	哑光纹理	0	M3	10	13	14	24,5	4	14,5	30	33	30	37	7	16	10
06461-003186X15	蓝色 RAL 5017	哑光纹理	0	M3	10	13	14	24,5	4	14,5	30	33	30	37	7	16	15
06461-003186X20	蓝色 RAL 5017	哑光纹理	0	M3	10	13	14	24,5	4	14,5	30	33	30	37	7	16	20
06461-003187X6	灰色 RAL 7035	哑光纹理	0	M3	10	13	14	24,5	4	14,5	30	33	30	37	7	16	6
06461-003187X10	灰色 RAL 7035	哑光纹理	0	M3	10	13	14	24,5	4	14,5	30	33	30	37	7	16	10
06461-003187X15	灰色 RAL 7035	哑光纹理	0	M3	10	13	14	24,5	4	14,5	30	33	30	37	7	16	15
06461-003187X20	灰色 RAL 7035	哑光纹理	0	M3	10	13	14	24,5	4	14,5	30	33	30	37	7	16	20
06461-003188X6	灰色 RAL 7040	哑光纹理	0	M3	10	13	14	24,5	4	14,5	30	33	30	37	7	16	6
06461-003188X10	灰色 RAL 7040	哑光纹理	0	M3	10	13	14	24,5	4	14,5	30	33	30	37	7	16	10
06461-003188X15	灰色 RAL 7040	哑光纹理	0	M3	10	13	14	24,5	4	14,5	30	33	30	37	7	16	15
06461-003188X20	灰色 RAL 7040	哑光纹理	0	M3	10	13	14	24,5	4	14,5	30	33	30	37	7	16	20
06461-004181X10	黑色 RAL 9005	哑光纹理	0	M4	10	13	14	24,5	4	14,5	30	33	30	37	7	16	10
06461-004181X15	黑色 RAL 9005	哑光纹理	0	M4	10	13	14	24,5	4	14,5	30	33	30	37	7	16	15
06461-004181X20	黑色 RAL 9005	哑光纹理	0	M4	10	13	14	24,5	4	14,5	30	33	30	37	7	16	20
06461-004181X25	黑色 RAL 9005	哑光纹理	0	M4	10	13	14	24,5	4	14,5	30	33	30	37	7	16	25
06461-004181X30	黑色 RAL 9005	哑光纹理	0	M4	10	13	14	24,5	4	14,5	30	33	30	37	7	16	30
06461-004182X10	橙色 RAL 2004	哑光纹理	0	M4	10	13	14	24,5	4	14,5	30	33	30	37	7	16	10
06461-004182X15	橙色 RAL 2004	哑光纹理	0	M4	10	13	14	24,5	4	14,5	30	33	30	37	7	16	15
06461-004182X20	橙色 RAL 2004	哑光纹理	0	M4	10	13	14	24,5	4	14,5	30	33	30	37	7	16	20
06461-004182X25	橙色 RAL 2004	哑光纹理	0	M4	10	13	14	24,5	4	14,5	30	33	30	37	7	16	25
06461-004182X30	橙色 RAL 2004	哑光纹理	0	M4	10	13	14	24,5	4	14,5	30	33	30	37	7	16	30
06461-004183X10	黄色 RAL 1021	哑光纹理	0	M4	10	13	14	24,5	4	14,5	30	33	30	37	7	16	10
06461-004183X15	黄色 RAL 1021	哑光纹理	0	M4	10	13	14	24,5	4	14,5	30	33	30	37	7	16	15
06461-004183X20	黄色 RAL 1021	哑光纹理	0	M4	10	13	14	24,5	4	14,5	30	33	30	37	7	16	20
06461-004183X25	黄色 RAL 1021	哑光纹理	0	M4	10	13	14	24,5	4	14,5	30	33	30	37	7	16	25
06461-004183X30	黄色 RAL 1021	哑光纹理	0	M4	10	13	14	24,5	4	14,5	30	33	30	37	7	16	30
06461-004184X10	红色 RAL 3020	哑光纹理	0	M4	10	13	14	24,5	4	14,5	30	33	30	37	7	16	10
06461-004184X15	红色 RAL 3020	哑光纹理	0	M4	10	13	14	24,5	4	14,5	30	33	30	37	7	16	15
06461-004184X20	红色 RAL 3020	哑光纹理	0	M4	10	13	14	24,5	4	14,5	30	33	30	37	7	16	20
06461-004184X25	红色 RAL 3020	哑光纹理	0	M4	10	13	14	24,5	4	14,5	30	33	30	37	7	16	25
06461-004184X30	红色 RAL 3020	哑光纹理	0	M4	10	13	14	24,5	4	14,5	30	33	30	37	7	16	30
06461-004185X10	灰色 RAL 6032	哑光纹理	0	M4	10	13	14	24,5	4	14,5	30	33	30	37	7	16	10
06461-004185X15	灰色 RAL 6032	哑光纹理	0	M4	10	13	14	24,5	4	14,5	30	33	30	37	7	16	15
06461-004185X20	灰色 RAL 6032	哑光纹理	0	M4	10	13	14	24,5	4	14,5	30	33	30	37	7	16	20
06461-004185X25	灰色 RAL 6032	哑光纹理	0	M4	10	13	14	24,5	4	14,5	30	33	30	37	7	16	25
06461-004185X30	灰色 RAL 6032	哑光纹理	0	M4	10	13	14	24,5	4	14,5	30	33	30	37	7	16	30
06461-004186X10	蓝色 RAL 5017	哑光纹理	0	M4	10	13	14	24,5	4	14,5	30	33	30	37	7	16	10
06461-004186X15	蓝色 RAL 5017	哑光纹理	0	M4	10	13	14	24,5	4	14,5	30	33	30	37	7	16	15
06461-004186X20	蓝色 RAL 5017	哑光纹理	0	M4	10	13	14	24,5	4	14,5	30	33	30	37	7	16	20
06461-004186X25	蓝色 RAL 5017	哑光纹理	0	M4	10	13	14	24,5	4	14,5	30	33	30	37	7	16	25
06461-004186X30	蓝色 RAL 5017	哑光纹理	0	M4	10	13	14	24,5	4	14,5	30	33	30	37	7	16	30
06461-004187X10	灰色 RAL 7035	哑光纹理	0	M4	10	13	14	24,5	4	14,5	30	33	30	37	7	16	10
06461-004187X15	灰色 RAL 7035	哑光纹理	0	M4	10	13	14	24,5	4	14,5	30	33	30	37	7	16	15
06461-004187X20	灰色 RAL 7035	哑光纹理	0	M4	10	13	14	24,5	4	14,5	30	33	30	37	7	16	20
06461-004187X25	灰色 RAL 7035	哑光纹理	0	M4	10	13	14	24,5	4	14,5	30	33	30	37	7	16	25
06461-004187X30	灰色 RAL 7035	哑光纹理	0	M4	10	13	14	24,5	4	14,5	30	33	30	37	7	16	30
06461-004188X10	灰色 RAL 7040	哑光纹理	0	M4	10	13	14	24,5	4	14,5	30	33	30	37	7	16	10
06461-004188X15	灰色 RAL 7040	哑光纹理	0	M4	10	13	14	24,5	4	14,5	30	33	30	37	7	16	15
06461-004188X20	灰色 RAL 7040	哑光纹理	0	M4	10	13	14	24,5	4	14,5	30	33	30	37	7	16	20
06461-004188X25	灰色 RAL 7040	哑光纹理	0	M4	10	13	14	24,5	4	14,5	30	33	30	37	7	16	25

商品概述

订货号	主体颜色	主体表面	尺寸	X	D	D1	D2	H	H1	H2	H3	H4	A	A1	B	齿数	L
06461-004188X30	灰色 RAL 7040	哑光纹理	0	M4	10	13	14	24,5	4	14,5	30	33	30	37	7	16	30
06461-005181X10	黑色 RAL 9005	哑光纹理	0	M5	10	13	14	24,5	4	14,5	30	33	30	37	7	16	10
06461-005181X15	黑色 RAL 9005	哑光纹理	0	M5	10	13	14	24,5	4	14,5	30	33	30	37	7	16	15
06461-005181X20	黑色 RAL 9005	哑光纹理	0	M5	10	13	14	24,5	4	14,5	30	33	30	37	7	16	20
06461-005181X25	黑色 RAL 9005	哑光纹理	0	M5	10	13	14	24,5	4	14,5	30	33	30	37	7	16	25
06461-005181X30	黑色 RAL 9005	哑光纹理	0	M5	10	13	14	24,5	4	14,5	30	33	30	37	7	16	30
06461-005181X35	黑色 RAL 9005	哑光纹理	0	M5	10	13	14	24,5	4	14,5	30	33	30	37	7	16	35
06461-005181X40	黑色 RAL 9005	哑光纹理	0	M5	10	13	14	24,5	4	14,5	30	33	30	37	7	16	40
06461-005181X45	黑色 RAL 9005	哑光纹理	0	M5	10	13	14	24,5	4	14,5	30	33	30	37	7	16	45
06461-005181X50	黑色 RAL 9005	哑光纹理	0	M5	10	13	14	24,5	4	14,5	30	33	30	37	7	16	50
06461-005182X10	橙色 RAL 2004	哑光纹理	0	M5	10	13	14	24,5	4	14,5	30	33	30	37	7	16	10
06461-005182X15	橙色 RAL 2004	哑光纹理	0	M5	10	13	14	24,5	4	14,5	30	33	30	37	7	16	15
06461-005182X20	橙色 RAL 2004	哑光纹理	0	M5	10	13	14	24,5	4	14,5	30	33	30	37	7	16	20
06461-005182X25	橙色 RAL 2004	哑光纹理	0	M5	10	13	14	24,5	4	14,5	30	33	30	37	7	16	25
06461-005182X30	橙色 RAL 2004	哑光纹理	0	M5	10	13	14	24,5	4	14,5	30	33	30	37	7	16	30
06461-005182X35	橙色 RAL 2004	哑光纹理	0	M5	10	13	14	24,5	4	14,5	30	33	30	37	7	16	35
06461-005182X40	橙色 RAL 2004	哑光纹理	0	M5	10	13	14	24,5	4	14,5	30	33	30	37	7	16	40
06461-005182X45	橙色 RAL 2004	哑光纹理	0	M5	10	13	14	24,5	4	14,5	30	33	30	37	7	16	45
06461-005182X50	橙色 RAL 2004	哑光纹理	0	M5	10	13	14	24,5	4	14,5	30	33	30	37	7	16	50
06461-005183X10	黄色 RAL 1021	哑光纹理	0	M5	10	13	14	24,5	4	14,5	30	33	30	37	7	16	10
06461-005183X15	黄色 RAL 1021	哑光纹理	0	M5	10	13	14	24,5	4	14,5	30	33	30	37	7	16	15
06461-005183X20	黄色 RAL 1021	哑光纹理	0	M5	10	13	14	24,5	4	14,5	30	33	30	37	7	16	20
06461-005183X25	黄色 RAL 1021	哑光纹理	0	M5	10	13	14	24,5	4	14,5	30	33	30	37	7	16	25
06461-005183X30	黄色 RAL 1021	哑光纹理	0	M5	10	13	14	24,5	4	14,5	30	33	30	37	7	16	30
06461-005183X35	黄色 RAL 1021	哑光纹理	0	M5	10	13	14	24,5	4	14,5	30	33	30	37	7	16	35
06461-005183X40	黄色 RAL 1021	哑光纹理	0	M5	10	13	14	24,5	4	14,5	30	33	30	37	7	16	40
06461-005183X45	黄色 RAL 1021	哑光纹理	0	M5	10	13	14	24,5	4	14,5	30	33	30	37	7	16	45
06461-005183X50	黄色 RAL 1021	哑光纹理	0	M5	10	13	14	24,5	4	14,5	30	33	30	37	7	16	50
06461-005184X10	红色 RAL 3020	哑光纹理	0	M5	10	13	14	24,5	4	14,5	30	33	30	37	7	16	10
06461-005184X15	红色 RAL 3020	哑光纹理	0	M5	10	13	14	24,5	4	14,5	30	33	30	37	7	16	15
06461-005184X20	红色 RAL 3020	哑光纹理	0	M5	10	13	14	24,5	4	14,5	30	33	30	37	7	16	20
06461-005184X25	红色 RAL 3020	哑光纹理	0	M5	10	13	14	24,5	4	14,5	30	33	30	37	7	16	25
06461-005184X30	红色 RAL 3020	哑光纹理	0	M5	10	13	14	24,5	4	14,5	30	33	30	37	7	16	30
06461-005184X35	红色 RAL 3020	哑光纹理	0	M5	10	13	14	24,5	4	14,5	30	33	30	37	7	16	35
06461-005184X40	红色 RAL 3020	哑光纹理	0	M5	10	13	14	24,5	4	14,5	30	33	30	37	7	16	40
06461-005184X45	红色 RAL 3020	哑光纹理	0	M5	10	13	14	24,5	4	14,5	30	33	30	37	7	16	45
06461-005184X50	红色 RAL 3020	哑光纹理	0	M5	10	13	14	24,5	4	14,5	30	33	30	37	7	16	50
06461-005185X10	灰色 RAL 6032	哑光纹理	0	M5	10	13	14	24,5	4	14,5	30	33	30	37	7	16	10
06461-005185X15	灰色 RAL 6032	哑光纹理	0	M5	10	13	14	24,5	4	14,5	30	33	30	37	7	16	15
06461-005185X20	灰色 RAL 6032	哑光纹理	0	M5	10	13	14	24,5	4	14,5	30	33	30	37	7	16	20
06461-005185X25	灰色 RAL 6032	哑光纹理	0	M5	10	13	14	24,5	4	14,5	30	33	30	37	7	16	25
06461-005185X30	灰色 RAL 6032	哑光纹理	0	M5	10	13	14	24,5	4	14,5	30	33	30	37	7	16	30
06461-005185X35	灰色 RAL 6032	哑光纹理	0	M5	10	13	14	24,5	4	14,5	30	33	30	37	7	16	35
06461-005185X40	灰色 RAL 6032	哑光纹理	0	M5	10	13	14	24,5	4	14,5	30	33	30	37	7	16	40
06461-005185X45	灰色 RAL 6032	哑光纹理	0	M5	10	13	14	24,5	4	14,5	30	33	30	37	7	16	45
06461-005185X50	灰色 RAL 6032	哑光纹理	0	M5	10	13	14	24,5	4	14,5	30	33	30	37	7	16	50
06461-005186X10	蓝色 RAL 5017	哑光纹理	0	M5	10	13	14	24,5	4	14,5	30	33	30	37	7	16	10
06461-005186X15	蓝色 RAL 5017	哑光纹理	0	M5	10	13	14	24,5	4	14,5	30	33	30	37	7	16	15
06461-005186X20	蓝色 RAL 5017	哑光纹理	0	M5	10	13	14	24,5	4	14,5	30	33	30	37	7	16	20
06461-005186X25	蓝色 RAL 5017	哑光纹理	0	M5	10	13	14	24,5	4	14,5	30	33	30	37	7	16	25
06461-005186X30	蓝色 RAL 5017	哑光纹理	0	M5	10	13	14	24,5	4	14,5	30	33	30	37	7	16	30
06461-005186X35	蓝色 RAL 5017	哑光纹理	0	M5	10	13	14	24,5	4	14,5	30	33	30	37	7	16	35
06461-005186X40	蓝色 RAL 5017	哑光纹理	0	M5	10	13	14	24,5	4	14,5	30	33	30	37	7	16	40
06461-005186X45	蓝色 RAL 5017	哑光纹理	0	M5	10	13	14	24,5	4	14,5	30	33	30	37	7	16	45
06461-005186X50	蓝色 RAL 5017	哑光纹理	0	M5	10	13	14	24,5	4	14,5	30	33	30	37	7	16	50
06461-005187X10	灰色 RAL 7035	哑光纹理	0	M5	10	13	14	24,5	4	14,5	30	33	30	37	7	16	10
06461-005187X15	灰色 RAL 7035	哑光纹理	0	M5	10	13	14	24,5	4	14,5	30	33	30	37	7	16	15
06461-005187X20	灰色 RAL 7035	哑光纹理	0	M5	10	13	14	24,5	4	14,5	30	33	30	37	7	16	20
06461-005187X25	灰色 RAL 7035	哑光纹理	0	M5	10	13	14	24,5	4	14,5	30	33	30	37	7	16	25
06461-005187X30	灰色 RAL 7035	哑光纹理	0	M5	10	13	14	24,5	4	14,5	30	33	30	37	7	16	30
06461-005187X35	灰色 RAL 7035	哑光纹理	0	M5	10	13	14	24,5	4	14,5	30	33	30	37	7	16	35
06461-005187X40	灰色 RAL 7035	哑光纹理	0	M5	10	13	14	24,5	4	14,5	30	33	30	37	7	16	40
06461-005187X45	灰色 RAL 7035	哑光纹理	0	M5	10	13	14	24,5	4	14,5	30	33	30	37	7	16	45
06461-005187X50	灰色 RAL 7035	哑光纹理	0	M5	10	13	14	24,5	4	14,5	30	33	30	37	7	16	50

商品概述

订货号	主体颜色	主体表面	尺寸	X	D	D1	D2	H	H1	H2	H3	H4	A	A1	B	齿数	L
06461-005188X10	灰色 RAL 7040	哑光纹理	0	M5	10	13	14	24,5	4	14,5	30	33	30	37	7	16	10
06461-005188X15	灰色 RAL 7040	哑光纹理	0	M5	10	13	14	24,5	4	14,5	30	33	30	37	7	16	15
06461-005188X20	灰色 RAL 7040	哑光纹理	0	M5	10	13	14	24,5	4	14,5	30	33	30	37	7	16	20
06461-005188X25	灰色 RAL 7040	哑光纹理	0	M5	10	13	14	24,5	4	14,5	30	33	30	37	7	16	25
06461-005188X30	灰色 RAL 7040	哑光纹理	0	M5	10	13	14	24,5	4	14,5	30	33	30	37	7	16	30
06461-005188X35	灰色 RAL 7040	哑光纹理	0	M5	10	13	14	24,5	4	14,5	30	33	30	37	7	16	35
06461-005188X40	灰色 RAL 7040	哑光纹理	0	M5	10	13	14	24,5	4	14,5	30	33	30	37	7	16	40
06461-005188X45	灰色 RAL 7040	哑光纹理	0	M5	10	13	14	24,5	4	14,5	30	33	30	37	7	16	45
06461-005188X50	灰色 RAL 7040	哑光纹理	0	M5	10	13	14	24,5	4	14,5	30	33	30	37	7	16	50
06461-105181X10	黑色 RAL 9005	哑光纹理	1	M5	10	13	14	24,5	4	14,5	31	34	40	47	7	16	10
06461-105181X15	黑色 RAL 9005	哑光纹理	1	M5	10	13	14	24,5	4	14,5	31	34	40	47	7	16	15
06461-105181X20	黑色 RAL 9005	哑光纹理	1	M5	10	13	14	24,5	4	14,5	31	34	40	47	7	16	20
06461-105181X25	黑色 RAL 9005	哑光纹理	1	M5	10	13	14	24,5	4	14,5	31	34	40	47	7	16	25
06461-105181X30	黑色 RAL 9005	哑光纹理	1	M5	10	13	14	24,5	4	14,5	31	34	40	47	7	16	30
06461-105181X35	黑色 RAL 9005	哑光纹理	1	M5	10	13	14	24,5	4	14,5	31	34	40	47	7	16	35
06461-105181X40	黑色 RAL 9005	哑光纹理	1	M5	10	13	14	24,5	4	14,5	31	34	40	47	7	16	40
06461-105181X45	黑色 RAL 9005	哑光纹理	1	M5	10	13	14	24,5	4	14,5	31	34	40	47	7	16	45
06461-105181X50	黑色 RAL 9005	哑光纹理	1	M5	10	13	14	24,5	4	14,5	31	34	40	47	7	16	50
06461-105182X10	橙色 RAL 2004	哑光纹理	1	M5	10	13	14	24,5	4	14,5	31	34	40	47	7	16	10
06461-105182X15	橙色 RAL 2004	哑光纹理	1	M5	10	13	14	24,5	4	14,5	31	34	40	47	7	16	15
06461-105182X20	橙色 RAL 2004	哑光纹理	1	M5	10	13	14	24,5	4	14,5	31	34	40	47	7	16	20
06461-105182X25	橙色 RAL 2004	哑光纹理	1	M5	10	13	14	24,5	4	14,5	31	34	40	47	7	16	25
06461-105182X30	橙色 RAL 2004	哑光纹理	1	M5	10	13	14	24,5	4	14,5	31	34	40	47	7	16	30
06461-105182X35	橙色 RAL 2004	哑光纹理	1	M5	10	13	14	24,5	4	14,5	31	34	40	47	7	16	35
06461-105182X40	橙色 RAL 2004	哑光纹理	1	M5	10	13	14	24,5	4	14,5	31	34	40	47	7	16	40
06461-105182X45	橙色 RAL 2004	哑光纹理	1	M5	10	13	14	24,5	4	14,5	31	34	40	47	7	16	45
06461-105182X50	橙色 RAL 2004	哑光纹理	1	M5	10	13	14	24,5	4	14,5	31	34	40	47	7	16	50
06461-105183X10	黄色 RAL 1021	哑光纹理	1	M5	10	13	14	24,5	4	14,5	31	34	40	47	7	16	10
06461-105183X15	黄色 RAL 1021	哑光纹理	1	M5	10	13	14	24,5	4	14,5	31	34	40	47	7	16	15
06461-105183X20	黄色 RAL 1021	哑光纹理	1	M5	10	13	14	24,5	4	14,5	31	34	40	47	7	16	20
06461-105183X25	黄色 RAL 1021	哑光纹理	1	M5	10	13	14	24,5	4	14,5	31	34	40	47	7	16	25
06461-105183X30	黄色 RAL 1021	哑光纹理	1	M5	10	13	14	24,5	4	14,5	31	34	40	47	7	16	30
06461-105183X35	黄色 RAL 1021	哑光纹理	1	M5	10	13	14	24,5	4	14,5	31	34	40	47	7	16	35
06461-105183X40	黄色 RAL 1021	哑光纹理	1	M5	10	13	14	24,5	4	14,5	31	34	40	47	7	16	40
06461-105183X45	黄色 RAL 1021	哑光纹理	1	M5	10	13	14	24,5	4	14,5	31	34	40	47	7	16	45
06461-105183X50	黄色 RAL 1021	哑光纹理	1	M5	10	13	14	24,5	4	14,5	31	34	40	47	7	16	50
06461-105184X10	红色 RAL 3020	哑光纹理	1	M5	10	13	14	24,5	4	14,5	31	34	40	47	7	16	10
06461-105184X15	红色 RAL 3020	哑光纹理	1	M5	10	13	14	24,5	4	14,5	31	34	40	47	7	16	15
06461-105184X20	红色 RAL 3020	哑光纹理	1	M5	10	13	14	24,5	4	14,5	31	34	40	47	7	16	20
06461-105184X25	红色 RAL 3020	哑光纹理	1	M5	10	13	14	24,5	4	14,5	31	34	40	47	7	16	25
06461-105184X30	红色 RAL 3020	哑光纹理	1	M5	10	13	14	24,5	4	14,5	31	34	40	47	7	16	30
06461-105184X35	红色 RAL 3020	哑光纹理	1	M5	10	13	14	24,5	4	14,5	31	34	40	47	7	16	35
06461-105184X40	红色 RAL 3020	哑光纹理	1	M5	10	13	14	24,5	4	14,5	31	34	40	47	7	16	40
06461-105184X45	红色 RAL 3020	哑光纹理	1	M5	10	13	14	24,5	4	14,5	31	34	40	47	7	16	45
06461-105184X50	红色 RAL 3020	哑光纹理	1	M5	10	13	14	24,5	4	14,5	31	34	40	47	7	16	50
06461-105185X10	灰色 RAL 6032	哑光纹理	1	M5	10	13	14	24,5	4	14,5	31	34	40	47	7	16	10
06461-105185X15	灰色 RAL 6032	哑光纹理	1	M5	10	13	14	24,5	4	14,5	31	34	40	47	7	16	15
06461-105185X20	灰色 RAL 6032	哑光纹理	1	M5	10	13	14	24,5	4	14,5	31	34	40	47	7	16	20
06461-105185X25	灰色 RAL 6032	哑光纹理	1	M5	10	13	14	24,5	4	14,5	31	34	40	47	7	16	25
06461-105185X30	灰色 RAL 6032	哑光纹理	1	M5	10	13	14	24,5	4	14,5	31	34	40	47	7	16	30
06461-105185X35	灰色 RAL 6032	哑光纹理	1	M5	10	13	14	24,5	4	14,5	31	34	40	47	7	16	35
06461-105185X40	灰色 RAL 6032	哑光纹理	1	M5	10	13	14	24,5	4	14,5	31	34	40	47	7	16	40
06461-105185X45	灰色 RAL 6032	哑光纹理	1	M5	10	13	14	24,5	4	14,5	31	34	40	47	7	16	45
06461-105185X50	灰色 RAL 6032	哑光纹理	1	M5	10	13	14	24,5	4	14,5	31	34	40	47	7	16	50
06461-105186X10	蓝色 RAL 5017	哑光纹理	1	M5	10	13	14	24,5	4	14,5	31	34	40	47	7	16	10
06461-105186X15	蓝色 RAL 5017	哑光纹理	1	M5	10	13	14	24,5	4	14,5	31	34	40	47	7	16	15
06461-105186X20	蓝色 RAL 5017	哑光纹理	1	M5	10	13	14	24,5	4	14,5	31	34	40	47	7	16	20
06461-105186X25	蓝色 RAL 5017	哑光纹理	1	M5	10	13	14	24,5	4	14,5	31	34	40	47	7	16	25
06461-105186X30	蓝色 RAL 5017	哑光纹理	1	M5	10	13	14	24,5	4	14,5	31	34	40	47	7	16	30
06461-105186X35	蓝色 RAL 5017	哑光纹理	1	M5	10	13	14	24,5	4	14,5	31	34	40	47	7	16	35
06461-105186X40	蓝色 RAL 5017	哑光纹理	1	M5	10	13	14	24,5	4	14,5	31	34	40	47	7	16	40
06461-105186X45	蓝色 RAL 5017	哑光纹理	1	M5	10	13	14	24,5	4	14,5	31	34	40	47	7	16	45
06461-105186X50	蓝色 RAL 5017	哑光纹理	1	M5	10	13	14	24,5	4	14,5	31	34	40	47	7	16	50
06461-105187X10	灰色 RAL 7035	哑光纹理	1	M5	10	13	14	24,5	4	14,5	31	34	40	47	7	16	10

商品概述

订货号	主体颜色	主体表面	尺寸	X	D	D1	D2	H	H1	H2	H3	H4	A	A1	B	齿数	L
06461-105187X15	灰色 RAL 7035	哑光纹理	1	M5	10	13	14	24,5	4	14,5	31	34	40	47	7	16	15
06461-105187X20	灰色 RAL 7035	哑光纹理	1	M5	10	13	14	24,5	4	14,5	31	34	40	47	7	16	20
06461-105187X25	灰色 RAL 7035	哑光纹理	1	M5	10	13	14	24,5	4	14,5	31	34	40	47	7	16	25
06461-105187X30	灰色 RAL 7035	哑光纹理	1	M5	10	13	14	24,5	4	14,5	31	34	40	47	7	16	30
06461-105187X35	灰色 RAL 7035	哑光纹理	1	M5	10	13	14	24,5	4	14,5	31	34	40	47	7	16	35
06461-105187X40	灰色 RAL 7035	哑光纹理	1	M5	10	13	14	24,5	4	14,5	31	34	40	47	7	16	40
06461-105187X45	灰色 RAL 7035	哑光纹理	1	M5	10	13	14	24,5	4	14,5	31	34	40	47	7	16	45
06461-105187X50	灰色 RAL 7035	哑光纹理	1	M5	10	13	14	24,5	4	14,5	31	34	40	47	7	16	50
06461-105188X10	灰色 RAL 7040	哑光纹理	1	M5	10	13	14	24,5	4	14,5	31	34	40	47	7	16	10
06461-105188X15	灰色 RAL 7040	哑光纹理	1	M5	10	13	14	24,5	4	14,5	31	34	40	47	7	16	15
06461-105188X20	灰色 RAL 7040	哑光纹理	1	M5	10	13	14	24,5	4	14,5	31	34	40	47	7	16	20
06461-105188X25	灰色 RAL 7040	哑光纹理	1	M5	10	13	14	24,5	4	14,5	31	34	40	47	7	16	25
06461-105188X30	灰色 RAL 7040	哑光纹理	1	M5	10	13	14	24,5	4	14,5	31	34	40	47	7	16	30
06461-105188X35	灰色 RAL 7040	哑光纹理	1	M5	10	13	14	24,5	4	14,5	31	34	40	47	7	16	35
06461-105188X40	灰色 RAL 7040	哑光纹理	1	M5	10	13	14	24,5	4	14,5	31	34	40	47	7	16	40
06461-105188X45	灰色 RAL 7040	哑光纹理	1	M5	10	13	14	24,5	4	14,5	31	34	40	47	7	16	45
06461-106181X10	黑色 RAL 9005	哑光纹理	1	M6	10	13	14	24,5	4	14,5	31	34	40	47	7	16	10
06461-105188X50	灰色 RAL 7040	哑光纹理	1	M5	10	13	14	24,5	4	14,5	31	34	40	47	7	16	50
06461-106181X15	黑色 RAL 9005	哑光纹理	1	M6	10	13	14	24,5	4	14,5	31	34	40	47	7	16	15
06461-106181X20	黑色 RAL 9005	哑光纹理	1	M6	10	13	14	24,5	4	14,5	31	34	40	47	7	16	20
06461-106181X25	黑色 RAL 9005	哑光纹理	1	M6	10	13	14	24,5	4	14,5	31	34	40	47	7	16	25
06461-106181X30	黑色 RAL 9005	哑光纹理	1	M6	10	13	14	24,5	4	14,5	31	34	40	47	7	16	30
06461-106181X40	黑色 RAL 9005	哑光纹理	1	M6	10	13	14	24,5	4	14,5	31	34	40	47	7	16	40
06461-106181X50	黑色 RAL 9005	哑光纹理	1	M6	10	13	14	24,5	4	14,5	31	34	40	47	7	16	50
06461-106182X10	橙色 RAL 2004	哑光纹理	1	M6	10	13	14	24,5	4	14,5	31	34	40	47	7	16	10
06461-106182X15	橙色 RAL 2004	哑光纹理	1	M6	10	13	14	24,5	4	14,5	31	34	40	47	7	16	15
06461-106182X20	橙色 RAL 2004	哑光纹理	1	M6	10	13	14	24,5	4	14,5	31	34	40	47	7	16	20
06461-106182X25	橙色 RAL 2004	哑光纹理	1	M6	10	13	14	24,5	4	14,5	31	34	40	47	7	16	25
06461-106182X30	橙色 RAL 2004	哑光纹理	1	M6	10	13	14	24,5	4	14,5	31	34	40	47	7	16	30
06461-106182X40	橙色 RAL 2004	哑光纹理	1	M6	10	13	14	24,5	4	14,5	31	34	40	47	7	16	40
06461-106182X50	橙色 RAL 2004	哑光纹理	1	M6	10	13	14	24,5	4	14,5	31	34	40	47	7	16	50
06461-106183X10	黄色 RAL 1021	哑光纹理	1	M6	10	13	14	24,5	4	14,5	31	34	40	47	7	16	10
06461-106183X15	黄色 RAL 1021	哑光纹理	1	M6	10	13	14	24,5	4	14,5	31	34	40	47	7	16	15
06461-106183X20	黄色 RAL 1021	哑光纹理	1	M6	10	13	14	24,5	4	14,5	31	34	40	47	7	16	20
06461-106183X25	黄色 RAL 1021	哑光纹理	1	M6	10	13	14	24,5	4	14,5	31	34	40	47	7	16	25
06461-106183X30	黄色 RAL 1021	哑光纹理	1	M6	10	13	14	24,5	4	14,5	31	34	40	47	7	16	30
06461-106183X40	黄色 RAL 1021	哑光纹理	1	M6	10	13	14	24,5	4	14,5	31	34	40	47	7	16	40
06461-106183X50	黄色 RAL 1021	哑光纹理	1	M6	10	13	14	24,5	4	14,5	31	34	40	47	7	16	50
06461-106184X10	红色 RAL 3020	哑光纹理	1	M6	10	13	14	24,5	4	14,5	31	34	40	47	7	16	10
06461-106184X15	红色 RAL 3020	哑光纹理	1	M6	10	13	14	24,5	4	14,5	31	34	40	47	7	16	15
06461-106184X20	红色 RAL 3020	哑光纹理	1	M6	10	13	14	24,5	4	14,5	31	34	40	47	7	16	20
06461-106184X25	红色 RAL 3020	哑光纹理	1	M6	10	13	14	24,5	4	14,5	31	34	40	47	7	16	25
06461-106184X30	红色 RAL 3020	哑光纹理	1	M6	10	13	14	24,5	4	14,5	31	34	40	47	7	16	30
06461-106184X40	红色 RAL 3020	哑光纹理	1	M6	10	13	14	24,5	4	14,5	31	34	40	47	7	16	40
06461-106184X50	红色 RAL 3020	哑光纹理	1	M6	10	13	14	24,5	4	14,5	31	34	40	47	7	16	50
06461-106185X10	灰色 RAL 6032	哑光纹理	1	M6	10	13	14	24,5	4	14,5	31	34	40	47	7	16	10
06461-106185X15	灰色 RAL 6032	哑光纹理	1	M6	10	13	14	24,5	4	14,5	31	34	40	47	7	16	15
06461-106185X20	灰色 RAL 6032	哑光纹理	1	M6	10	13	14	24,5	4	14,5	31	34	40	47	7	16	20
06461-106185X25	灰色 RAL 6032	哑光纹理	1	M6	10	13	14	24,5	4	14,5	31	34	40	47	7	16	25
06461-106185X30	灰色 RAL 6032	哑光纹理	1	M6	10	13	14	24,5	4	14,5	31	34	40	47	7	16	30
06461-106185X40	灰色 RAL 6032	哑光纹理	1	M6	10	13	14	24,5	4	14,5	31	34	40	47	7	16	40
06461-106185X50	灰色 RAL 6032	哑光纹理	1	M6	10	13	14	24,5	4	14,5	31	34	40	47	7	16	50
06461-106186X10	蓝色 RAL 5017	哑光纹理	1	M6	10	13	14	24,5	4	14,5	31	34	40	47	7	16	10
06461-106186X15	蓝色 RAL 5017	哑光纹理	1	M6	10	13	14	24,5	4	14,5	31	34	40	47	7	16	15
06461-106186X20	蓝色 RAL 5017	哑光纹理	1	M6	10	13	14	24,5	4	14,5	31	34	40	47	7	16	20
06461-106186X25	蓝色 RAL 5017	哑光纹理	1	M6	10	13	14	24,5	4	14,5	31	34	40	47	7	16	25
06461-106186X30	蓝色 RAL 5017	哑光纹理	1	M6	10	13	14	24,5	4	14,5	31	34	40	47	7	16	30
06461-106186X40	蓝色 RAL 5017	哑光纹理	1	M6	10	13	14	24,5	4	14,5	31	34	40	47	7	16	40
06461-106186X50	蓝色 RAL 5017	哑光纹理	1	M6	10	13	14	24,5	4	14,5	31	34	40	47	7	16	50
06461-106187X10	灰色 RAL 7035	哑光纹理	1	M6	10	13	14	24,5	4	14,5	31	34	40	47	7	16	10
06461-106187X15	灰色 RAL 7035	哑光纹理	1	M6	10	13	14	24,5	4	14,5	31	34	40	47	7	16	15
06461-106187X20	灰色 RAL 7035	哑光纹理	1	M6	10	13	14	24,5	4	14,5	31	34	40	47	7	16	20
06461-106187X25	灰色 RAL 7035	哑光纹理	1	M6	10	13	14	24,5	4	14,5	31	34	40	47	7	16	25
06461-106187X30	灰色 RAL 7035	哑光纹理	1	M6	10	13	14	24,5	4	14,5	31	34	40	47	7	16	30

商品概述

订货号	主体颜色	主体表面	尺寸	X	D	D1	D2	H	H1	H2	H3	H4	A	A1	B	齿数	L
06461-106187X40	灰色 RAL 7035	哑光纹理	1	M6	10	13	14	24,5	4	14,5	31	34	40	47	7	16	40
06461-106187X50	灰色 RAL 7035	哑光纹理	1	M6	10	13	14	24,5	4	14,5	31	34	40	47	7	16	50
06461-106188X10	灰色 RAL 7040	哑光纹理	1	M6	10	13	14	24,5	4	14,5	31	34	40	47	7	16	10
06461-106188X15	灰色 RAL 7040	哑光纹理	1	M6	10	13	14	24,5	4	14,5	31	34	40	47	7	16	15
06461-106188X20	灰色 RAL 7040	哑光纹理	1	M6	10	13	14	24,5	4	14,5	31	34	40	47	7	16	20
06461-106188X25	灰色 RAL 7040	哑光纹理	1	M6	10	13	14	24,5	4	14,5	31	34	40	47	7	16	25
06461-106188X30	灰色 RAL 7040	哑光纹理	1	M6	10	13	14	24,5	4	14,5	31	34	40	47	7	16	30
06461-106188X40	灰色 RAL 7040	哑光纹理	1	M6	10	13	14	24,5	4	14,5	31	34	40	47	7	16	40
06461-106188X50	灰色 RAL 7040	哑光纹理	1	M6	10	13	14	24,5	4	14,5	31	34	40	47	7	16	50
06461-206181X15	黑色 RAL 9005	哑光纹理	2	M6	13,5	18,5	19	28,5	6,5	17,5	42,5	45,5	65	74,5	9,5	20	15
06461-206181X20	黑色 RAL 9005	哑光纹理	2	M6	13,5	18,5	19	28,5	6,5	17,5	42,5	45,5	65	74,5	9,5	20	20
06461-206181X25	黑色 RAL 9005	哑光纹理	2	M6	13,5	18,5	19	28,5	6,5	17,5	42,5	45,5	65	74,5	9,5	20	25
06461-206181X30	黑色 RAL 9005	哑光纹理	2	M6	13,5	18,5	19	28,5	6,5	17,5	42,5	45,5	65	74,5	9,5	20	30
06461-206181X40	黑色 RAL 9005	哑光纹理	2	M6	13,5	18,5	19	28,5	6,5	17,5	42,5	45,5	65	74,5	9,5	20	40
06461-206181X50	黑色 RAL 9005	哑光纹理	2	M6	13,5	18,5	19	28,5	6,5	17,5	42,5	45,5	65	74,5	9,5	20	50
06461-206181X60	黑色 RAL 9005	哑光纹理	2	M6	13,5	18,5	19	28,5	6,5	17,5	42,5	45,5	65	74,5	9,5	20	60
06461-206182X15	橙色 RAL 2004	哑光纹理	2	M6	13,5	18,5	19	28,5	6,5	17,5	42,5	45,5	65	74,5	9,5	20	15
06461-206182X20	橙色 RAL 2004	哑光纹理	2	M6	13,5	18,5	19	28,5	6,5	17,5	42,5	45,5	65	74,5	9,5	20	20
06461-206182X25	橙色 RAL 2004	哑光纹理	2	M6	13,5	18,5	19	28,5	6,5	17,5	42,5	45,5	65	74,5	9,5	20	25
06461-206182X30	橙色 RAL 2004	哑光纹理	2	M6	13,5	18,5	19	28,5	6,5	17,5	42,5	45,5	65	74,5	9,5	20	30
06461-206182X40	橙色 RAL 2004	哑光纹理	2	M6	13,5	18,5	19	28,5	6,5	17,5	42,5	45,5	65	74,5	9,5	20	40
06461-206182X50	橙色 RAL 2004	哑光纹理	2	M6	13,5	18,5	19	28,5	6,5	17,5	42,5	45,5	65	74,5	9,5	20	50
06461-206182X60	橙色 RAL 2004	哑光纹理	2	M6	13,5	18,5	19	28,5	6,5	17,5	42,5	45,5	65	74,5	9,5	20	60
06461-206183X15	黄色 RAL 1021	哑光纹理	2	M6	13,5	18,5	19	28,5	6,5	17,5	42,5	45,5	65	74,5	9,5	20	15
06461-206183X20	黄色 RAL 1021	哑光纹理	2	M6	13,5	18,5	19	28,5	6,5	17,5	42,5	45,5	65	74,5	9,5	20	20
06461-206183X25	黄色 RAL 1021	哑光纹理	2	M6	13,5	18,5	19	28,5	6,5	17,5	42,5	45,5	65	74,5	9,5	20	25
06461-206183X30	黄色 RAL 1021	哑光纹理	2	M6	13,5	18,5	19	28,5	6,5	17,5	42,5	45,5	65	74,5	9,5	20	30
06461-206183X40	黄色 RAL 1021	哑光纹理	2	M6	13,5	18,5	19	28,5	6,5	17,5	42,5	45,5	65	74,5	9,5	20	40
06461-206183X50	黄色 RAL 1021	哑光纹理	2	M6	13,5	18,5	19	28,5	6,5	17,5	42,5	45,5	65	74,5	9,5	20	50
06461-206183X60	黄色 RAL 1021	哑光纹理	2	M6	13,5	18,5	19	28,5	6,5	17,5	42,5	45,5	65	74,5	9,5	20	60
06461-206184X15	红色 RAL 3020	哑光纹理	2	M6	13,5	18,5	19	28,5	6,5	17,5	42,5	45,5	65	74,5	9,5	20	15
06461-206184X20	红色 RAL 3020	哑光纹理	2	M6	13,5	18,5	19	28,5	6,5	17,5	42,5	45,5	65	74,5	9,5	20	20
06461-206184X25	红色 RAL 3020	哑光纹理	2	M6	13,5	18,5	19	28,5	6,5	17,5	42,5	45,5	65	74,5	9,5	20	25
06461-206184X30	红色 RAL 3020	哑光纹理	2	M6	13,5	18,5	19	28,5	6,5	17,5	42,5	45,5	65	74,5	9,5	20	30
06461-206184X40	红色 RAL 3020	哑光纹理	2	M6	13,5	18,5	19	28,5	6,5	17,5	42,5	45,5	65	74,5	9,5	20	40
06461-206184X50	红色 RAL 3020	哑光纹理	2	M6	13,5	18,5	19	28,5	6,5	17,5	42,5	45,5	65	74,5	9,5	20	50
06461-206184X60	红色 RAL 3020	哑光纹理	2	M6	13,5	18,5	19	28,5	6,5	17,5	42,5	45,5	65	74,5	9,5	20	60
06461-206185X15	灰色 RAL 6032	哑光纹理	2	M6	13,5	18,5	19	28,5	6,5	17,5	42,5	45,5	65	74,5	9,5	20	15
06461-206185X20	灰色 RAL 6032	哑光纹理	2	M6	13,5	18,5	19	28,5	6,5	17,5	42,5	45,5	65	74,5	9,5	20	20
06461-206185X25	灰色 RAL 6032	哑光纹理	2	M6	13,5	18,5	19	28,5	6,5	17,5	42,5	45,5	65	74,5	9,5	20	25
06461-206185X30	灰色 RAL 6032	哑光纹理	2	M6	13,5	18,5	19	28,5	6,5	17,5	42,5	45,5	65	74,5	9,5	20	30
06461-206185X40	灰色 RAL 6032	哑光纹理	2	M6	13,5	18,5	19	28,5	6,5	17,5	42,5	45,5	65	74,5	9,5	20	40
06461-206185X50	灰色 RAL 6032	哑光纹理	2	M6	13,5	18,5	19	28,5	6,5	17,5	42,5	45,5	65	74,5	9,5	20	50
06461-206185X60	灰色 RAL 6032	哑光纹理	2	M6	13,5	18,5	19	28,5	6,5	17,5	42,5	45,5	65	74,5	9,5	20	60
06461-206186X15	蓝色 RAL 5017	哑光纹理	2	M6	13,5	18,5	19	28,5	6,5	17,5	42,5	45,5	65	74,5	9,5	20	15
06461-206186X20	蓝色 RAL 5017	哑光纹理	2	M6	13,5	18,5	19	28,5	6,5	17,5	42,5	45,5	65	74,5	9,5	20	20
06461-206186X25	蓝色 RAL 5017	哑光纹理	2	M6	13,5	18,5	19	28,5	6,5	17,5	42,5	45,5	65	74,5	9,5	20	25
06461-206186X30	蓝色 RAL 5017	哑光纹理	2	M6	13,5	18,5	19	28,5	6,5	17,5	42,5	45,5	65	74,5	9,5	20	30
06461-206186X40	蓝色 RAL 5017	哑光纹理	2	M6	13,5	18,5	19	28,5	6,5	17,5	42,5	45,5	65	74,5	9,5	20	40
06461-206186X50	蓝色 RAL 5017	哑光纹理	2	M6	13,5	18,5	19	28,5	6,5	17,5	42,5	45,5	65	74,5	9,5	20	50
06461-206186X60	蓝色 RAL 5017	哑光纹理	2	M6	13,5	18,5	19	28,5	6,5	17,5	42,5	45,5	65	74,5	9,5	20	60
06461-206187X15	灰色 RAL 7035	哑光纹理	2	M6	13,5	18,5	19	28,5	6,5	17,5	42,5	45,5	65	74,5	9,5	20	15
06461-206187X20	灰色 RAL 7035	哑光纹理	2	M6	13,5	18,5	19	28,5	6,5	17,5	42,5	45,5	65	74,5	9,5	20	20
06461-206187X25	灰色 RAL 7035	哑光纹理	2	M6	13,5	18,5	19	28,5	6,5	17,5	42,5	45,5	65	74,5	9,5	20	25
06461-206187X30	灰色 RAL 7035	哑光纹理	2	M6	13,5	18,5	19	28,5	6,5	17,5	42,5	45,5	65	74,5	9,5	20	30
06461-206187X40	灰色 RAL 7035	哑光纹理	2	M6	13,5	18,5	19	28,5	6,5	17,5	42,5	45,5	65	74,5	9,5	20	40
06461-206187X50	灰色 RAL 7035	哑光纹理	2	M6	13,5	18,5	19	28,5	6,5	17,5	42,5	45,5	65	74,5	9,5	20	50
06461-206187X60	灰色 RAL 7035	哑光纹理	2	M6	13,5	18,5	19	28,5	6,5	17,5	42,5	45,5	65	74,5	9,5	20	60
06461-206188X15	灰色 RAL 7040	哑光纹理	2	M6	13,5	18,5	19	28,5	6,5	17,5	42,5	45,5	65	74,5	9,5	20	15
06461-206188X20	灰色 RAL 7040	哑光纹理	2	M6	13,5	18,5	19	28,5	6,5	17,5	42,5	45,5	65	74,5	9,5	20	20
06461-206188X25	灰色 RAL 7040	哑光纹理	2	M6	13,5	18,5	19	28,5	6,5	17,5	42,5	45,5	65	74,5	9,5	20	25
06461-206188X30	灰色 RAL 7040	哑光纹理	2	M6	13,5	18,5	19	28,5	6,5	17,5	42,5	45,5	65	74,5	9,5	20	30
06461-206188X40	灰色 RAL 7040	哑光纹理	2	M6	13,5	18,5	19	28,5	6,5	17,5	42,5	45,5	65	74,5	9,5	20	40
06461-206188X50	灰色 RAL 7040	哑光纹理	2	M6	13,5	18,5	19	28,5	6,5	17,5	42,5	45,5	65	74,5	9,5	20	50

商品概述

订货号	主体颜色	主体表面	尺寸	X	D	D1	D2	H	H1	H2	H3	H4	A	A1	B	齿数	L
06461-206188X60	灰色 RAL 7040	哑光纹理	2	M6	13,5	18,5	19	28,5	6,5	17,5	42,5	45,5	65	74,5	9,5	20	60
06461-208181X15	黑色 RAL 9005	哑光纹理	2	M8	13,5	18,5	19	28,5	6,5	17,5	42,5	45,5	65	74,5	9,5	20	15
06461-208181X20	黑色 RAL 9005	哑光纹理	2	M8	13,5	18,5	19	28,5	6,5	17,5	42,5	45,5	65	74,5	9,5	20	20
06461-208181X25	黑色 RAL 9005	哑光纹理	2	M8	13,5	18,5	19	28,5	6,5	17,5	42,5	45,5	65	74,5	9,5	20	25
06461-208181X30	黑色 RAL 9005	哑光纹理	2	M8	13,5	18,5	19	28,5	6,5	17,5	42,5	45,5	65	74,5	9,5	20	30
06461-208181X40	黑色 RAL 9005	哑光纹理	2	M8	13,5	18,5	19	28,5	6,5	17,5	42,5	45,5	65	74,5	9,5	20	40
06461-208181X50	黑色 RAL 9005	哑光纹理	2	M8	13,5	18,5	19	28,5	6,5	17,5	42,5	45,5	65	74,5	9,5	20	50
06461-208181X60	黑色 RAL 9005	哑光纹理	2	M8	13,5	18,5	19	28,5	6,5	17,5	42,5	45,5	65	74,5	9,5	20	60
06461-208182X15	橙色 RAL 2004	哑光纹理	2	M8	13,5	18,5	19	28,5	6,5	17,5	42,5	45,5	65	74,5	9,5	20	15
06461-208182X20	橙色 RAL 2004	哑光纹理	2	M8	13,5	18,5	19	28,5	6,5	17,5	42,5	45,5	65	74,5	9,5	20	20
06461-208182X25	橙色 RAL 2004	哑光纹理	2	M8	13,5	18,5	19	28,5	6,5	17,5	42,5	45,5	65	74,5	9,5	20	25
06461-208182X30	橙色 RAL 2004	哑光纹理	2	M8	13,5	18,5	19	28,5	6,5	17,5	42,5	45,5	65	74,5	9,5	20	30
06461-208182X40	橙色 RAL 2004	哑光纹理	2	M8	13,5	18,5	19	28,5	6,5	17,5	42,5	45,5	65	74,5	9,5	20	40
06461-208182X50	橙色 RAL 2004	哑光纹理	2	M8	13,5	18,5	19	28,5	6,5	17,5	42,5	45,5	65	74,5	9,5	20	50
06461-208182X60	橙色 RAL 2004	哑光纹理	2	M8	13,5	18,5	19	28,5	6,5	17,5	42,5	45,5	65	74,5	9,5	20	60
06461-208183X15	黄色 RAL 1021	哑光纹理	2	M8	13,5	18,5	19	28,5	6,5	17,5	42,5	45,5	65	74,5	9,5	20	15
06461-208183X20	黄色 RAL 1021	哑光纹理	2	M8	13,5	18,5	19	28,5	6,5	17,5	42,5	45,5	65	74,5	9,5	20	20
06461-208183X25	黄色 RAL 1021	哑光纹理	2	M8	13,5	18,5	19	28,5	6,5	17,5	42,5	45,5	65	74,5	9,5	20	25
06461-208183X30	黄色 RAL 1021	哑光纹理	2	M8	13,5	18,5	19	28,5	6,5	17,5	42,5	45,5	65	74,5	9,5	20	30
06461-208183X40	黄色 RAL 1021	哑光纹理	2	M8	13,5	18,5	19	28,5	6,5	17,5	42,5	45,5	65	74,5	9,5	20	40
06461-208183X50	黄色 RAL 1021	哑光纹理	2	M8	13,5	18,5	19	28,5	6,5	17,5	42,5	45,5	65	74,5	9,5	20	50
06461-208183X60	黄色 RAL 1021	哑光纹理	2	M8	13,5	18,5	19	28,5	6,5	17,5	42,5	45,5	65	74,5	9,5	20	60
06461-208184X15	红色 RAL 3020	哑光纹理	2	M8	13,5	18,5	19	28,5	6,5	17,5	42,5	45,5	65	74,5	9,5	20	15
06461-208184X20	红色 RAL 3020	哑光纹理	2	M8	13,5	18,5	19	28,5	6,5	17,5	42,5	45,5	65	74,5	9,5	20	20
06461-208184X25	红色 RAL 3020	哑光纹理	2	M8	13,5	18,5	19	28,5	6,5	17,5	42,5	45,5	65	74,5	9,5	20	25
06461-208184X30	红色 RAL 3020	哑光纹理	2	M8	13,5	18,5	19	28,5	6,5	17,5	42,5	45,5	65	74,5	9,5	20	30
06461-208184X40	红色 RAL 3020	哑光纹理	2	M8	13,5	18,5	19	28,5	6,5	17,5	42,5	45,5	65	74,5	9,5	20	40
06461-208184X50	红色 RAL 3020	哑光纹理	2	M8	13,5	18,5	19	28,5	6,5	17,5	42,5	45,5	65	74,5	9,5	20	50
06461-208184X60	红色 RAL 3020	哑光纹理	2	M8	13,5	18,5	19	28,5	6,5	17,5	42,5	45,5	65	74,5	9,5	20	60
06461-208185X15	灰色 RAL 6032	哑光纹理	2	M8	13,5	18,5	19	28,5	6,5	17,5	42,5	45,5	65	74,5	9,5	20	15
06461-208185X20	灰色 RAL 6032	哑光纹理	2	M8	13,5	18,5	19	28,5	6,5	17,5	42,5	45,5	65	74,5	9,5	20	20
06461-208185X25	灰色 RAL 6032	哑光纹理	2	M8	13,5	18,5	19	28,5	6,5	17,5	42,5	45,5	65	74,5	9,5	20	25
06461-208185X30	灰色 RAL 6032	哑光纹理	2	M8	13,5	18,5	19	28,5	6,5	17,5	42,5	45,5	65	74,5	9,5	20	30
06461-208185X40	灰色 RAL 6032	哑光纹理	2	M8	13,5	18,5	19	28,5	6,5	17,5	42,5	45,5	65	74,5	9,5	20	40
06461-208185X50	灰色 RAL 6032	哑光纹理	2	M8	13,5	18,5	19	28,5	6,5	17,5	42,5	45,5	65	74,5	9,5	20	50
06461-208185X60	灰色 RAL 6032	哑光纹理	2	M8	13,5	18,5	19	28,5	6,5	17,5	42,5	45,5	65	74,5	9,5	20	60
06461-208186X15	蓝色 RAL 5017	哑光纹理	2	M8	13,5	18,5	19	28,5	6,5	17,5	42,5	45,5	65	74,5	9,5	20	15
06461-208186X20	蓝色 RAL 5017	哑光纹理	2	M8	13,5	18,5	19	28,5	6,5	17,5	42,5	45,5	65	74,5	9,5	20	20
06461-208186X25	蓝色 RAL 5017	哑光纹理	2	M8	13,5	18,5	19	28,5	6,5	17,5	42,5	45,5	65	74,5	9,5	20	25
06461-208186X30	蓝色 RAL 5017	哑光纹理	2	M8	13,5	18,5	19	28,5	6,5	17,5	42,5	45,5	65	74,5	9,5	20	30
06461-208186X40	蓝色 RAL 5017	哑光纹理	2	M8	13,5	18,5	19	28,5	6,5	17,5	42,5	45,5	65	74,5	9,5	20	40
06461-208186X50	蓝色 RAL 5017	哑光纹理	2	M8	13,5	18,5	19	28,5	6,5	17,5	42,5	45,5	65	74,5	9,5	20	50
06461-208186X60	蓝色 RAL 5017	哑光纹理	2	M8	13,5	18,5	19	28,5	6,5	17,5	42,5	45,5	65	74,5	9,5	20	60
06461-208187X15	灰色 RAL 7035	哑光纹理	2	M8	13,5	18,5	19	28,5	6,5	17,5	42,5	45,5	65	74,5	9,5	20	15
06461-208187X20	灰色 RAL 7035	哑光纹理	2	M8	13,5	18,5	19	28,5	6,5	17,5	42,5	45,5	65	74,5	9,5	20	20
06461-208187X25	灰色 RAL 7035	哑光纹理	2	M8	13,5	18,5	19	28,5	6,5	17,5	42,5	45,5	65	74,5	9,5	20	25
06461-208187X30	灰色 RAL 7035	哑光纹理	2	M8	13,5	18,5	19	28,5	6,5	17,5	42,5	45,5	65	74,5	9,5	20	30
06461-208187X40	灰色 RAL 7035	哑光纹理	2	M8	13,5	18,5	19	28,5	6,5	17,5	42,5	45,5	65	74,5	9,5	20	40
06461-208187X50	灰色 RAL 7035	哑光纹理	2	M8	13,5	18,5	19	28,5	6,5	17,5	42,5	45,5	65	74,5	9,5	20	50
06461-208187X60	灰色 RAL 7035	哑光纹理	2	M8	13,5	18,5	19	28,5	6,5	17,5	42,5	45,5	65	74,5	9,5	20	60
06461-208188X15	灰色 RAL 7040	哑光纹理	2	M8	13,5	18,5	19	28,5	6,5	17,5	42,5	45,5	65	74,5	9,5	20	15
06461-208188X20	灰色 RAL 7040	哑光纹理	2	M8	13,5	18,5	19	28,5	6,5	17,5	42,5	45,5	65	74,5	9,5	20	20
06461-208188X25	灰色 RAL 7040	哑光纹理	2	M8	13,5	18,5	19	28,5	6,5	17,5	42,5	45,5	65	74,5	9,5	20	25
06461-208188X30	灰色 RAL 7040	哑光纹理	2	M8	13,5	18,5	19	28,5	6,5	17,5	42,5	45,5	65	74,5	9,5	20	30
06461-208188X40	灰色 RAL 7040	哑光纹理	2	M8	13,5	18,5	19	28,5	6,5	17,5	42,5	45,5	65	74,5	9,5	20	40
06461-208188X50	灰色 RAL 7040	哑光纹理	2	M8	13,5	18,5	19	28,5	6,5	17,5	42,5	45,5	65	74,5	9,5	20	50
06461-208188X60	灰色 RAL 7040	哑光纹理	2	M8	13,5	18,5	19	28,5	6,5	17,5	42,5	45,5	65	74,5	9,5	20	60
06461-210181X20	黑色 RAL 9005	哑光纹理	2	M10	13,5	18,5	19	28,5	6,5	17,5	42,5	45,5	65	74,5	9,5	20	20
06461-210181X25	黑色 RAL 9005	哑光纹理	2	M10	13,5	18,5	19	28,5	6,5	17,5	42,5	45,5	65	74,5	9,5	20	25
06461-210181X30	黑色 RAL 9005	哑光纹理	2	M10	13,5	18,5	19	28,5	6,5	17,5	42,5	45,5	65	74,5	9,5	20	30
06461-210181X40	黑色 RAL 9005	哑光纹理	2	M10	13,5	18,5	19	28,5	6,5	17,5	42,5	45,5	65	74,5	9,5	20	40
06461-210181X50	黑色 RAL 9005	哑光纹理	2	M10	13,5	18,5	19	28,5	6,5	17,5	42,5	45,5	65	74,5	9,5	20	50
06461-210181X60	黑色 RAL 9005	哑光纹理	2	M10	13,5	18,5	19	28,5	6,5	17,5	42,5	45,5	65	74,5	9,5	20	60
06461-210182X20	橙色 RAL 2004	哑光纹理	2	M10	13,5	18,5	19	28,5	6,5	17,5	42,5	45,5	65	74,5	9,5	20	20

商品概述

订货号	主体颜色	主体表面	尺寸	X	D	D1	D2	H	H1	H2	H3	H4	A	A1	B	齿数	L
06461-210182X25	橙色 RAL 2004	哑光纹理	2	M10	13,5	18,5	19	28,5	6,5	17,5	42,5	45,5	65	74,5	9,5	20	25
06461-210182X30	橙色 RAL 2004	哑光纹理	2	M10	13,5	18,5	19	28,5	6,5	17,5	42,5	45,5	65	74,5	9,5	20	30
06461-210182X40	橙色 RAL 2004	哑光纹理	2	M10	13,5	18,5	19	28,5	6,5	17,5	42,5	45,5	65	74,5	9,5	20	40
06461-210182X50	橙色 RAL 2004	哑光纹理	2	M10	13,5	18,5	19	28,5	6,5	17,5	42,5	45,5	65	74,5	9,5	20	50
06461-210182X60	橙色 RAL 2004	哑光纹理	2	M10	13,5	18,5	19	28,5	6,5	17,5	42,5	45,5	65	74,5	9,5	20	60
06461-210183X20	黄色 RAL 1021	哑光纹理	2	M10	13,5	18,5	19	28,5	6,5	17,5	42,5	45,5	65	74,5	9,5	20	20
06461-210183X25	黄色 RAL 1021	哑光纹理	2	M10	13,5	18,5	19	28,5	6,5	17,5	42,5	45,5	65	74,5	9,5	20	25
06461-210183X30	黄色 RAL 1021	哑光纹理	2	M10	13,5	18,5	19	28,5	6,5	17,5	42,5	45,5	65	74,5	9,5	20	30
06461-210183X40	黄色 RAL 1021	哑光纹理	2	M10	13,5	18,5	19	28,5	6,5	17,5	42,5	45,5	65	74,5	9,5	20	40
06461-210183X50	黄色 RAL 1021	哑光纹理	2	M10	13,5	18,5	19	28,5	6,5	17,5	42,5	45,5	65	74,5	9,5	20	50
06461-210183X60	黄色 RAL 1021	哑光纹理	2	M10	13,5	18,5	19	28,5	6,5	17,5	42,5	45,5	65	74,5	9,5	20	60
06461-210184X20	红色 RAL 3020	哑光纹理	2	M10	13,5	18,5	19	28,5	6,5	17,5	42,5	45,5	65	74,5	9,5	20	20
06461-210184X25	红色 RAL 3020	哑光纹理	2	M10	13,5	18,5	19	28,5	6,5	17,5	42,5	45,5	65	74,5	9,5	20	25
06461-210184X30	红色 RAL 3020	哑光纹理	2	M10	13,5	18,5	19	28,5	6,5	17,5	42,5	45,5	65	74,5	9,5	20	30
06461-210184X40	红色 RAL 3020	哑光纹理	2	M10	13,5	18,5	19	28,5	6,5	17,5	42,5	45,5	65	74,5	9,5	20	40
06461-210184X50	红色 RAL 3020	哑光纹理	2	M10	13,5	18,5	19	28,5	6,5	17,5	42,5	45,5	65	74,5	9,5	20	50
06461-210184X60	红色 RAL 3020	哑光纹理	2	M10	13,5	18,5	19	28,5	6,5	17,5	42,5	45,5	65	74,5	9,5	20	60
06461-210185X20	灰色 RAL 6032	哑光纹理	2	M10	13,5	18,5	19	28,5	6,5	17,5	42,5	45,5	65	74,5	9,5	20	20
06461-210185X25	灰色 RAL 6032	哑光纹理	2	M10	13,5	18,5	19	28,5	6,5	17,5	42,5	45,5	65	74,5	9,5	20	25
06461-210185X30	灰色 RAL 6032	哑光纹理	2	M10	13,5	18,5	19	28,5	6,5	17,5	42,5	45,5	65	74,5	9,5	20	30
06461-210185X40	灰色 RAL 6032	哑光纹理	2	M10	13,5	18,5	19	28,5	6,5	17,5	42,5	45,5	65	74,5	9,5	20	40
06461-210185X50	灰色 RAL 6032	哑光纹理	2	M10	13,5	18,5	19	28,5	6,5	17,5	42,5	45,5	65	74,5	9,5	20	50
06461-210185X60	灰色 RAL 6032	哑光纹理	2	M10	13,5	18,5	19	28,5	6,5	17,5	42,5	45,5	65	74,5	9,5	20	60
06461-210186X20	蓝色 RAL 5017	哑光纹理	2	M10	13,5	18,5	19	28,5	6,5	17,5	42,5	45,5	65	74,5	9,5	20	20
06461-210186X25	蓝色 RAL 5017	哑光纹理	2	M10	13,5	18,5	19	28,5	6,5	17,5	42,5	45,5	65	74,5	9,5	20	25
06461-210186X30	蓝色 RAL 5017	哑光纹理	2	M10	13,5	18,5	19	28,5	6,5	17,5	42,5	45,5	65	74,5	9,5	20	30
06461-210186X40	蓝色 RAL 5017	哑光纹理	2	M10	13,5	18,5	19	28,5	6,5	17,5	42,5	45,5	65	74,5	9,5	20	40
06461-210186X50	蓝色 RAL 5017	哑光纹理	2	M10	13,5	18,5	19	28,5	6,5	17,5	42,5	45,5	65	74,5	9,5	20	50
06461-210186X60	蓝色 RAL 5017	哑光纹理	2	M10	13,5	18,5	19	28,5	6,5	17,5	42,5	45,5	65	74,5	9,5	20	60
06461-210187X20	灰色 RAL 7035	哑光纹理	2	M10	13,5	18,5	19	28,5	6,5	17,5	42,5	45,5	65	74,5	9,5	20	20
06461-210187X25	灰色 RAL 7035	哑光纹理	2	M10	13,5	18,5	19	28,5	6,5	17,5	42,5	45,5	65	74,5	9,5	20	25
06461-210187X30	灰色 RAL 7035	哑光纹理	2	M10	13,5	18,5	19	28,5	6,5	17,5	42,5	45,5	65	74,5	9,5	20	30
06461-210187X40	灰色 RAL 7035	哑光纹理	2	M10	13,5	18,5	19	28,5	6,5	17,5	42,5	45,5	65	74,5	9,5	20	40
06461-210187X50	灰色 RAL 7035	哑光纹理	2	M10	13,5	18,5	19	28,5	6,5	17,5	42,5	45,5	65	74,5	9,5	20	50
06461-210187X60	灰色 RAL 7035	哑光纹理	2	M10	13,5	18,5	19	28,5	6,5	17,5	42,5	45,5	65	74,5	9,5	20	60
06461-210188X20	灰色 RAL 7040	哑光纹理	2	M10	13,5	18,5	19	28,5	6,5	17,5	42,5	45,5	65	74,5	9,5	20	20
06461-210188X25	灰色 RAL 7040	哑光纹理	2	M10	13,5	18,5	19	28,5	6,5	17,5	42,5	45,5	65	74,5	9,5	20	25
06461-210188X30	灰色 RAL 7040	哑光纹理	2	M10	13,5	18,5	19	28,5	6,5	17,5	42,5	45,5	65	74,5	9,5	20	30
06461-210188X40	灰色 RAL 7040	哑光纹理	2	M10	13,5	18,5	19	28,5	6,5	17,5	42,5	45,5	65	74,5	9,5	20	40
06461-210188X50	灰色 RAL 7040	哑光纹理	2	M10	13,5	18,5	19	28,5	6,5	17,5	42,5	45,5	65	74,5	9,5	20	50
06461-210188X60	灰色 RAL 7040	哑光纹理	2	M10	13,5	18,5	19	28,5	6,5	17,5	42,5	45,5	65	74,5	9,5	20	60
06461-308181X20	黑色 RAL 9005	哑光纹理	3	M8	16	21	22	37	10	24	54,5	58,5	80	91	11	22	20
06461-308181X25	黑色 RAL 9005	哑光纹理	3	M8	16	21	22	37	10	24	54,5	58,5	80	91	11	22	25
06461-308181X30	黑色 RAL 9005	哑光纹理	3	M8	16	21	22	37	10	24	54,5	58,5	80	91	11	22	30
06461-308181X40	黑色 RAL 9005	哑光纹理	3	M8	16	21	22	37	10	24	54,5	58,5	80	91	11	22	40
06461-308181X50	黑色 RAL 9005	哑光纹理	3	M8	16	21	22	37	10	24	54,5	58,5	80	91	11	22	50
06461-308181X60	黑色 RAL 9005	哑光纹理	3	M8	16	21	22	37	10	24	54,5	58,5	80	91	11	22	60
06461-308182X20	橙色 RAL 2004	哑光纹理	3	M8	16	21	22	37	10	24	54,5	58,5	80	91	11	22	20
06461-308182X25	橙色 RAL 2004	哑光纹理	3	M8	16	21	22	37	10	24	54,5	58,5	80	91	11	22	25
06461-308182X30	橙色 RAL 2004	哑光纹理	3	M8	16	21	22	37	10	24	54,5	58,5	80	91	11	22	30
06461-308182X40	橙色 RAL 2004	哑光纹理	3	M8	16	21	22	37	10	24	54,5	58,5	80	91	11	22	40
06461-308182X50	橙色 RAL 2004	哑光纹理	3	M8	16	21	22	37	10	24	54,5	58,5	80	91	11	22	50
06461-308182X60	橙色 RAL 2004	哑光纹理	3	M8	16	21	22	37	10	24	54,5	58,5	80	91	11	22	60
06461-308183X20	黄色 RAL 1021	哑光纹理	3	M8	16	21	22	37	10	24	54,5	58,5	80	91	11	22	20
06461-308183X25	黄色 RAL 1021	哑光纹理	3	M8	16	21	22	37	10	24	54,5	58,5	80	91	11	22	25
06461-308183X30	黄色 RAL 1021	哑光纹理	3	M8	16	21	22	37	10	24	54,5	58,5	80	91	11	22	30
06461-308183X40	黄色 RAL 1021	哑光纹理	3	M8	16	21	22	37	10	24	54,5	58,5	80	91	11	22	40
06461-308183X50	黄色 RAL 1021	哑光纹理	3	M8	16	21	22	37	10	24	54,5	58,5	80	91	11	22	50
06461-308183X60	黄色 RAL 1021	哑光纹理	3	M8	16	21	22	37	10	24	54,5	58,5	80	91	11	22	60
06461-308184X20	红色 RAL 3020	哑光纹理	3	M8	16	21	22	37	10	24	54,5	58,5	80	91	11	22	20
06461-308184X25	红色 RAL 3020	哑光纹理	3	M8	16	21	22	37	10	24	54,5	58,5	80	91	11	22	25
06461-308184X30	红色 RAL 3020	哑光纹理	3	M8	16	21	22	37	10	24	54,5	58,5	80	91	11	22	30
06461-308184X40	红色 RAL 3020	哑光纹理	3	M8	16	21	22	37	10	24	54,5	58,5	80	91	11	22	40
06461-308184X50	红色 RAL 3020	哑光纹理	3	M8	16	21	22	37	10	24	54,5	58,5	80	91	11	22	50

商品概述

订货号	主体颜色	主体表面	尺寸	X	D	D1	D2	H	H1	H2	H3	H4	A	A1	B	齿数	L
06461-308184X60	红色 RAL 3020	哑光纹理	3	M8	16	21	22	37	10	24	54,5	58,5	80	91	11	22	60
06461-308185X20	灰色 RAL 6032	哑光纹理	3	M8	16	21	22	37	10	24	54,5	58,5	80	91	11	22	20
06461-308185X25	灰色 RAL 6032	哑光纹理	3	M8	16	21	22	37	10	24	54,5	58,5	80	91	11	22	25
06461-308185X30	灰色 RAL 6032	哑光纹理	3	M8	16	21	22	37	10	24	54,5	58,5	80	91	11	22	30
06461-308185X40	灰色 RAL 6032	哑光纹理	3	M8	16	21	22	37	10	24	54,5	58,5	80	91	11	22	40
06461-308185X50	灰色 RAL 6032	哑光纹理	3	M8	16	21	22	37	10	24	54,5	58,5	80	91	11	22	50
06461-308185X60	灰色 RAL 6032	哑光纹理	3	M8	16	21	22	37	10	24	54,5	58,5	80	91	11	22	60
06461-308186X20	蓝色 RAL 5017	哑光纹理	3	M8	16	21	22	37	10	24	54,5	58,5	80	91	11	22	20
06461-308186X25	蓝色 RAL 5017	哑光纹理	3	M8	16	21	22	37	10	24	54,5	58,5	80	91	11	22	25
06461-308186X30	蓝色 RAL 5017	哑光纹理	3	M8	16	21	22	37	10	24	54,5	58,5	80	91	11	22	30
06461-308186X40	蓝色 RAL 5017	哑光纹理	3	M8	16	21	22	37	10	24	54,5	58,5	80	91	11	22	40
06461-308186X50	蓝色 RAL 5017	哑光纹理	3	M8	16	21	22	37	10	24	54,5	58,5	80	91	11	22	50
06461-308186X60	蓝色 RAL 5017	哑光纹理	3	M8	16	21	22	37	10	24	54,5	58,5	80	91	11	22	60
06461-308187X20	灰色 RAL 7035	哑光纹理	3	M8	16	21	22	37	10	24	54,5	58,5	80	91	11	22	20
06461-308187X25	灰色 RAL 7035	哑光纹理	3	M8	16	21	22	37	10	24	54,5	58,5	80	91	11	22	25
06461-308187X30	灰色 RAL 7035	哑光纹理	3	M8	16	21	22	37	10	24	54,5	58,5	80	91	11	22	30
06461-308187X40	灰色 RAL 7035	哑光纹理	3	M8	16	21	22	37	10	24	54,5	58,5	80	91	11	22	40
06461-308187X50	灰色 RAL 7035	哑光纹理	3	M8	16	21	22	37	10	24	54,5	58,5	80	91	11	22	50
06461-308187X60	灰色 RAL 7035	哑光纹理	3	M8	16	21	22	37	10	24	54,5	58,5	80	91	11	22	60
06461-308188X20	灰色 RAL 7040	哑光纹理	3	M8	16	21	22	37	10	24	54,5	58,5	80	91	11	22	20
06461-308188X25	灰色 RAL 7040	哑光纹理	3	M8	16	21	22	37	10	24	54,5	58,5	80	91	11	22	25
06461-308188X30	灰色 RAL 7040	哑光纹理	3	M8	16	21	22	37	10	24	54,5	58,5	80	91	11	22	30
06461-308188X40	灰色 RAL 7040	哑光纹理	3	M8	16	21	22	37	10	24	54,5	58,5	80	91	11	22	40
06461-308188X50	灰色 RAL 7040	哑光纹理	3	M8	16	21	22	37	10	24	54,5	58,5	80	91	11	22	50
06461-308188X60	灰色 RAL 7040	哑光纹理	3	M8	16	21	22	37	10	24	54,5	58,5	80	91	11	22	60
06461-310181X20	黑色 RAL 9005	哑光纹理	3	M10	16	21	22	37	10	24	54,5	58,5	80	91	11	22	20
06461-310181X25	黑色 RAL 9005	哑光纹理	3	M10	16	21	22	37	10	24	54,5	58,5	80	91	11	22	25
06461-310181X30	黑色 RAL 9005	哑光纹理	3	M10	16	21	22	37	10	24	54,5	58,5	80	91	11	22	30
06461-310181X40	黑色 RAL 9005	哑光纹理	3	M10	16	21	22	37	10	24	54,5	58,5	80	91	11	22	40
06461-310181X50	黑色 RAL 9005	哑光纹理	3	M10	16	21	22	37	10	24	54,5	58,5	80	91	11	22	50
06461-310181X60	黑色 RAL 9005	哑光纹理	3	M10	16	21	22	37	10	24	54,5	58,5	80	91	11	22	60
06461-310182X20	橙色 RAL 2004	哑光纹理	3	M10	16	21	22	37	10	24	54,5	58,5	80	91	11	22	20
06461-310182X25	橙色 RAL 2004	哑光纹理	3	M10	16	21	22	37	10	24	54,5	58,5	80	91	11	22	25
06461-310182X30	橙色 RAL 2004	哑光纹理	3	M10	16	21	22	37	10	24	54,5	58,5	80	91	11	22	30
06461-310182X40	橙色 RAL 2004	哑光纹理	3	M10	16	21	22	37	10	24	54,5	58,5	80	91	11	22	40
06461-310182X50	橙色 RAL 2004	哑光纹理	3	M10	16	21	22	37	10	24	54,5	58,5	80	91	11	22	50
06461-310182X60	橙色 RAL 2004	哑光纹理	3	M10	16	21	22	37	10	24	54,5	58,5	80	91	11	22	60
06461-310183X20	黄色 RAL 1021	哑光纹理	3	M10	16	21	22	37	10	24	54,5	58,5	80	91	11	22	20
06461-310183X25	黄色 RAL 1021	哑光纹理	3	M10	16	21	22	37	10	24	54,5	58,5	80	91	11	22	25
06461-310183X30	黄色 RAL 1021	哑光纹理	3	M10	16	21	22	37	10	24	54,5	58,5	80	91	11	22	30
06461-310183X40	黄色 RAL 1021	哑光纹理	3	M10	16	21	22	37	10	24	54,5	58,5	80	91	11	22	40
06461-310183X50	黄色 RAL 1021	哑光纹理	3	M10	16	21	22	37	10	24	54,5	58,5	80	91	11	22	50
06461-310183X60	黄色 RAL 1021	哑光纹理	3	M10	16	21	22	37	10	24	54,5	58,5	80	91	11	22	60
06461-310184X20	红色 RAL 3020	哑光纹理	3	M10	16	21	22	37	10	24	54,5	58,5	80	91	11	22	20
06461-310184X25	红色 RAL 3020	哑光纹理	3	M10	16	21	22	37	10	24	54,5	58,5	80	91	11	22	25
06461-310184X30	红色 RAL 3020	哑光纹理	3	M10	16	21	22	37	10	24	54,5	58,5	80	91	11	22	30
06461-310184X40	红色 RAL 3020	哑光纹理	3	M10	16	21	22	37	10	24	54,5	58,5	80	91	11	22	40
06461-310184X50	红色 RAL 3020	哑光纹理	3	M10	16	21	22	37	10	24	54,5	58,5	80	91	11	22	50
06461-310184X60	红色 RAL 3020	哑光纹理	3	M10	16	21	22	37	10	24	54,5	58,5	80	91	11	22	60
06461-310185X20	灰色 RAL 6032	哑光纹理	3	M10	16	21	22	37	10	24	54,5	58,5	80	91	11	22	20
06461-310185X25	灰色 RAL 6032	哑光纹理	3	M10	16	21	22	37	10	24	54,5	58,5	80	91	11	22	25
06461-310185X30	灰色 RAL 6032	哑光纹理	3	M10	16	21	22	37	10	24	54,5	58,5	80	91	11	22	30
06461-310185X40	灰色 RAL 6032	哑光纹理	3	M10	16	21	22	37	10	24	54,5	58,5	80	91	11	22	40
06461-310185X50	灰色 RAL 6032	哑光纹理	3	M10	16	21	22	37	10	24	54,5	58,5	80	91	11	22	50
06461-310185X60	灰色 RAL 6032	哑光纹理	3	M10	16	21	22	37	10	24	54,5	58,5	80	91	11	22	60
06461-310186X20	蓝色 RAL 5017	哑光纹理	3	M10	16	21	22	37	10	24	54,5	58,5	80	91	11	22	20
06461-310186X25	蓝色 RAL 5017	哑光纹理	3	M10	16	21	22	37	10	24	54,5	58,5	80	91	11	22	25
06461-310186X30	蓝色 RAL 5017	哑光纹理	3	M10	16	21	22	37	10	24	54,5	58,5	80	91	11	22	30
06461-310186X40	蓝色 RAL 5017	哑光纹理	3	M10	16	21	22	37	10	24	54,5	58,5	80	91	11	22	40
06461-310186X50	蓝色 RAL 5017	哑光纹理	3	M10	16	21	22	37	10	24	54,5	58,5	80	91	11	22	50
06461-310186X60	蓝色 RAL 5017	哑光纹理	3	M10	16	21	22	37	10	24	54,5	58,5	80	91	11	22	60
06461-310187X20	灰色 RAL 7035	哑光纹理	3	M10	16	21	22	37	10	24	54,5	58,5	80	91	11	22	20
06461-310187X25	灰色 RAL 7035	哑光纹理	3	M10	16	21	22	37	10	24	54,5	58,5	80	91	11	22	25
06461-310187X30	灰色 RAL 7035	哑光纹理	3	M10	16	21	22	37	10	24	54,5	58,5	80	91	11	22	30

商品概述

订货号	主体颜色	主体表面	尺寸	X	D	D1	D2	H	H1	H2	H3	H4	A	A1	B	齿数	L
06461-310187X40	灰色 RAL 7035	哑光纹理	3	M10	16	21	22	37	10	24	54,5	58,5	80	91	11	22	40
06461-310187X50	灰色 RAL 7035	哑光纹理	3	M10	16	21	22	37	10	24	54,5	58,5	80	91	11	22	50
06461-310187X60	灰色 RAL 7035	哑光纹理	3	M10	16	21	22	37	10	24	54,5	58,5	80	91	11	22	60
06461-310188X20	灰色 RAL 7040	哑光纹理	3	M10	16	21	22	37	10	24	54,5	58,5	80	91	11	22	20
06461-310188X25	灰色 RAL 7040	哑光纹理	3	M10	16	21	22	37	10	24	54,5	58,5	80	91	11	22	25
06461-310188X30	灰色 RAL 7040	哑光纹理	3	M10	16	21	22	37	10	24	54,5	58,5	80	91	11	22	30
06461-310188X40	灰色 RAL 7040	哑光纹理	3	M10	16	21	22	37	10	24	54,5	58,5	80	91	11	22	40
06461-310188X50	灰色 RAL 7040	哑光纹理	3	M10	16	21	22	37	10	24	54,5	58,5	80	91	11	22	50
06461-310188X60	灰色 RAL 7040	哑光纹理	3	M10	16	21	22	37	10	24	54,5	58,5	80	91	11	22	60
06461-412181X25	黑色 RAL 9005	哑光纹理	4	M12	19	27	27,5	43	10	27	63	67,5	95	109	13	24	25
06461-412181X30	黑色 RAL 9005	哑光纹理	4	M12	19	27	27,5	43	10	27	63	67,5	95	109	13	24	30
06461-412181X40	黑色 RAL 9005	哑光纹理	4	M12	19	27	27,5	43	10	27	63	67,5	95	109	13	24	40
06461-412181X50	黑色 RAL 9005	哑光纹理	4	M12	19	27	27,5	43	10	27	63	67,5	95	109	13	24	50
06461-412181X60	黑色 RAL 9005	哑光纹理	4	M12	19	27	27,5	43	10	27	63	67,5	95	109	13	24	60
06461-412182X25	橙色 RAL 2004	哑光纹理	4	M12	19	27	27,5	43	10	27	63	67,5	95	109	13	24	25
06461-412182X30	橙色 RAL 2004	哑光纹理	4	M12	19	27	27,5	43	10	27	63	67,5	95	109	13	24	30
06461-412182X40	橙色 RAL 2004	哑光纹理	4	M12	19	27	27,5	43	10	27	63	67,5	95	109	13	24	40
06461-412182X50	橙色 RAL 2004	哑光纹理	4	M12	19	27	27,5	43	10	27	63	67,5	95	109	13	24	50
06461-412182X60	橙色 RAL 2004	哑光纹理	4	M12	19	27	27,5	43	10	27	63	67,5	95	109	13	24	60
06461-412183X25	黄色 RAL 1021	哑光纹理	4	M12	19	27	27,5	43	10	27	63	67,5	95	109	13	24	25
06461-412183X30	黄色 RAL 1021	哑光纹理	4	M12	19	27	27,5	43	10	27	63	67,5	95	109	13	24	30
06461-412183X40	黄色 RAL 1021	哑光纹理	4	M12	19	27	27,5	43	10	27	63	67,5	95	109	13	24	40
06461-412183X50	黄色 RAL 1021	哑光纹理	4	M12	19	27	27,5	43	10	27	63	67,5	95	109	13	24	50
06461-412183X60	黄色 RAL 1021	哑光纹理	4	M12	19	27	27,5	43	10	27	63	67,5	95	109	13	24	60
06461-412184X25	红色 RAL 3020	哑光纹理	4	M12	19	27	27,5	43	10	27	63	67,5	95	109	13	24	25
06461-412184X30	红色 RAL 3020	哑光纹理	4	M12	19	27	27,5	43	10	27	63	67,5	95	109	13	24	30
06461-412184X40	红色 RAL 3020	哑光纹理	4	M12	19	27	27,5	43	10	27	63	67,5	95	109	13	24	40
06461-412184X50	红色 RAL 3020	哑光纹理	4	M12	19	27	27,5	43	10	27	63	67,5	95	109	13	24	50
06461-412184X60	红色 RAL 3020	哑光纹理	4	M12	19	27	27,5	43	10	27	63	67,5	95	109	13	24	60
06461-412185X25	灰色 RAL 6032	哑光纹理	4	M12	19	27	27,5	43	10	27	63	67,5	95	109	13	24	25
06461-412185X30	灰色 RAL 6032	哑光纹理	4	M12	19	27	27,5	43	10	27	63	67,5	95	109	13	24	30
06461-412185X40	灰色 RAL 6032	哑光纹理	4	M12	19	27	27,5	43	10	27	63	67,5	95	109	13	24	40
06461-412185X50	灰色 RAL 6032	哑光纹理	4	M12	19	27	27,5	43	10	27	63	67,5	95	109	13	24	50
06461-412185X60	灰色 RAL 6032	哑光纹理	4	M12	19	27	27,5	43	10	27	63	67,5	95	109	13	24	60
06461-412186X25	蓝色 RAL 5017	哑光纹理	4	M12	19	27	27,5	43	10	27	63	67,5	95	109	13	24	25
06461-412186X30	蓝色 RAL 5017	哑光纹理	4	M12	19	27	27,5	43	10	27	63	67,5	95	109	13	24	30
06461-412186X40	蓝色 RAL 5017	哑光纹理	4	M12	19	27	27,5	43	10	27	63	67,5	95	109	13	24	40
06461-412186X50	蓝色 RAL 5017	哑光纹理	4	M12	19	27	27,5	43	10	27	63	67,5	95	109	13	24	50
06461-412186X60	蓝色 RAL 5017	哑光纹理	4	M12	19	27	27,5	43	10	27	63	67,5	95	109	13	24	60
06461-412187X25	灰色 RAL 7035	哑光纹理	4	M12	19	27	27,5	43	10	27	63	67,5	95	109	13	24	25
06461-412187X30	灰色 RAL 7035	哑光纹理	4	M12	19	27	27,5	43	10	27	63	67,5	95	109	13	24	30
06461-412187X40	灰色 RAL 7035	哑光纹理	4	M12	19	27	27,5	43	10	27	63	67,5	95	109	13	24	40
06461-412187X50	灰色 RAL 7035	哑光纹理	4	M12	19	27	27,5	43	10	27	63	67,5	95	109	13	24	50
06461-412187X60	灰色 RAL 7035	哑光纹理	4	M12	19	27	27,5	43	10	27	63	67,5	95	109	13	24	60
06461-412188X25	灰色 RAL 7040	哑光纹理	4	M12	19	27	27,5	43	10	27	63	67,5	95	109	13	24	25
06461-412188X30	灰色 RAL 7040	哑光纹理	4	M12	19	27	27,5	43	10	27	63	67,5	95	109	13	24	30
06461-412188X40	灰色 RAL 7040	哑光纹理	4	M12	19	27	27,5	43	10	27	63	67,5	95	109	13	24	40
06461-412188X50	灰色 RAL 7040	哑光纹理	4	M12	19	27	27,5	43	10	27	63	67,5	95	109	13	24	50
06461-412188X60	灰色 RAL 7040	哑光纹理	4	M12	19	27	27,5	43	10	27	63	67,5	95	109	13	24	60
06461-516181X30	黑色 RAL 9005	哑光纹理	5	M16	23	31	32	49	12	31,5	73	77,5	110	126	15	26	30
06461-516181X40	黑色 RAL 9005	哑光纹理	5	M16	23	31	32	49	12	31,5	73	77,5	110	126	15	26	40
06461-516181X50	黑色 RAL 9005	哑光纹理	5	M16	23	31	32	49	12	31,5	73	77,5	110	126	15	26	50
06461-516181X60	黑色 RAL 9005	哑光纹理	5	M16	23	31	32	49	12	31,5	73	77,5	110	126	15	26	60
06461-516182X30	橙色 RAL 2004	哑光纹理	5	M16	23	31	32	49	12	31,5	73	77,5	110	126	15	26	30
06461-516182X40	橙色 RAL 2004	哑光纹理	5	M16	23	31	32	49	12	31,5	73	77,5	110	126	15	26	40
06461-516182X50	橙色 RAL 2004	哑光纹理	5	M16	23	31	32	49	12	31,5	73	77,5	110	126	15	26	50
06461-516182X60	橙色 RAL 2004	哑光纹理	5	M16	23	31	32	49	12	31,5	73	77,5	110	126	15	26	60
06461-516183X30	黄色 RAL 1021	哑光纹理	5	M16	23	31	32	49	12	31,5	73	77,5	110	126	15	26	30
06461-516183X40	黄色 RAL 1021	哑光纹理	5	M16	23	31	32	49	12	31,5	73	77,5	110	126	15	26	40
06461-516183X50	黄色 RAL 1021	哑光纹理	5	M16	23	31	32	49	12	31,5	73	77,5	110	126	15	26	50
06461-516183X60	黄色 RAL 1021	哑光纹理	5	M16	23	31	32	49	12	31,5	73	77,5	110	126	15	26	60
06461-516184X30	红色 RAL 3020	哑光纹理	5	M16	23	31	32	49	12	31,5	73	77,5	110	126	15	26	30
06461-516184X40	红色 RAL 3020	哑光纹理	5	M16	23	31	32	49	12	31,5	73	77,5	110	126	15	26	40
06461-516184X50	红色 RAL 3020	哑光纹理	5	M16	23	31	32	49	12	31,5	73	77,5	110	126	15	26	50

商品概述

订货号	主体颜色	主体表面	尺寸	X	D	D1	D2	H	H1	H2	H3	H4	A	A1	B	齿数	L
06461-516184X60	红色 RAL 3020	哑光纹理	5	M16	23	31	32	49	12	31,5	73	77,5	110	126	15	26	60
06461-516185X30	灰色 RAL 6032	哑光纹理	5	M16	23	31	32	49	12	31,5	73	77,5	110	126	15	26	30
06461-516185X40	灰色 RAL 6032	哑光纹理	5	M16	23	31	32	49	12	31,5	73	77,5	110	126	15	26	40
06461-516185X50	灰色 RAL 6032	哑光纹理	5	M16	23	31	32	49	12	31,5	73	77,5	110	126	15	26	50
06461-516185X60	灰色 RAL 6032	哑光纹理	5	M16	23	31	32	49	12	31,5	73	77,5	110	126	15	26	60
06461-516186X30	蓝色 RAL 5017	哑光纹理	5	M16	23	31	32	49	12	31,5	73	77,5	110	126	15	26	30
06461-516186X40	蓝色 RAL 5017	哑光纹理	5	M16	23	31	32	49	12	31,5	73	77,5	110	126	15	26	40
06461-516186X50	蓝色 RAL 5017	哑光纹理	5	M16	23	31	32	49	12	31,5	73	77,5	110	126	15	26	50
06461-516186X60	蓝色 RAL 5017	哑光纹理	5	M16	23	31	32	49	12	31,5	73	77,5	110	126	15	26	60
06461-516187X30	灰色 RAL 7035	哑光纹理	5	M16	23	31	32	49	12	31,5	73	77,5	110	126	15	26	30
06461-516187X40	灰色 RAL 7035	哑光纹理	5	M16	23	31	32	49	12	31,5	73	77,5	110	126	15	26	40
06461-516187X50	灰色 RAL 7035	哑光纹理	5	M16	23	31	32	49	12	31,5	73	77,5	110	126	15	26	50
06461-516187X60	灰色 RAL 7035	哑光纹理	5	M16	23	31	32	49	12	31,5	73	77,5	110	126	15	26	60
06461-516188X30	灰色 RAL 7040	哑光纹理	5	M16	23	31	32	49	12	31,5	73	77,5	110	126	15	26	30
06461-516188X40	灰色 RAL 7040	哑光纹理	5	M16	23	31	32	49	12	31,5	73	77,5	110	126	15	26	40
06461-516188X50	灰色 RAL 7040	哑光纹理	5	M16	23	31	32	49	12	31,5	73	77,5	110	126	15	26	50
06461-516188X60	灰色 RAL 7040	哑光纹理	5	M16	23	31	32	49	12	31,5	73	77,5	110	126	15	26	60
06461-903008X6	-	亮色	9	M3	8	11	11,5	21,4	4	11,9	24	27	22	27,7	6,4	12	6
06461-903008X10	-	亮色	9	M3	8	11	11,5	21,4	4	11,9	24	27	22	27,7	6,4	12	10
06461-903008X15	-	亮色	9	M3	8	11	11,5	21,4	4	11,9	24	27	22	27,7	6,4	12	15
06461-903008X20	-	亮色	9	M3	8	11	11,5	21,4	4	11,9	24	27	22	27,7	6,4	12	20
06461-904008X10	-	亮色	9	M4	8	11	11,5	21,4	4	11,9	24	27	22	27,7	6,4	12	10
06461-904008X15	-	亮色	9	M4	8	11	11,5	21,4	4	11,9	24	27	22	27,7	6,4	12	15
06461-904008X20	-	亮色	9	M4	8	11	11,5	21,4	4	11,9	24	27	22	27,7	6,4	12	20
06461-904008X25	-	亮色	9	M4	8	11	11,5	21,4	4	11,9	24	27	22	27,7	6,4	12	25
06461-904008X30	-	亮色	9	M4	8	11	11,5	21,4	4	11,9	24	27	22	27,7	6,4	12	30
06461-904008X35	-	亮色	9	M4	8	11	11,5	21,4	4	11,9	24	27	22	27,7	6,4	12	35
06461-905008X10	-	亮色	9	M5	8	11	11,5	21,4	4	11,9	24	27	22	27,7	6,4	12	10
06461-905008X15	-	亮色	9	M5	8	11	11,5	21,4	4	11,9	24	27	22	27,7	6,4	12	15
06461-905008X20	-	亮色	9	M5	8	11	11,5	21,4	4	11,9	24	27	22	27,7	6,4	12	20
06461-905008X25	-	亮色	9	M5	8	11	11,5	21,4	4	11,9	24	27	22	27,7	6,4	12	25
06461-905008X30	-	亮色	9	M5	8	11	11,5	21,4	4	11,9	24	27	22	27,7	6,4	12	30
06461-905008X35	-	亮色	9	M5	8	11	11,5	21,4	4	11,9	24	27	22	27,7	6,4	12	35
06461-003008X6	-	亮色	0	M3	10	13	14	24,5	4	14,5	30	33	30	37	7	16	6
06461-003008X10	-	亮色	0	M3	10	13	14	24,5	4	14,5	30	33	30	37	7	16	10
06461-003008X15	-	亮色	0	M3	10	13	14	24,5	4	14,5	30	33	30	37	7	16	15
06461-003008X20	-	亮色	0	M3	10	13	14	24,5	4	14,5	30	33	30	37	7	16	20
06461-004008X10	-	亮色	0	M4	10	13	14	24,5	4	14,5	30	33	30	37	7	16	10
06461-004008X15	-	亮色	0	M4	10	13	14	24,5	4	14,5	30	33	30	37	7	16	15
06461-004008X20	-	亮色	0	M4	10	13	14	24,5	4	14,5	30	33	30	37	7	16	20
06461-004008X25	-	亮色	0	M4	10	13	14	24,5	4	14,5	30	33	30	37	7	16	25
06461-004008X30	-	亮色	0	M4	10	13	14	24,5	4	14,5	30	33	30	37	7	16	30
06461-005008X10	-	亮色	0	M5	10	13	14	24,5	4	14,5	30	33	30	37	7	16	10
06461-005008X15	-	亮色	0	M5	10	13	14	24,5	4	14,5	30	33	30	37	7	16	15
06461-005008X20	-	亮色	0	M5	10	13	14	24,5	4	14,5	30	33	30	37	7	16	20
06461-005008X25	-	亮色	0	M5	10	13	14	24,5	4	14,5	30	33	30	37	7	16	25
06461-005008X30	-	亮色	0	M5	10	13	14	24,5	4	14,5	30	33	30	37	7	16	30
06461-005008X35	-	亮色	0	M5	10	13	14	24,5	4	14,5	30	33	30	37	7	16	35
06461-005008X40	-	亮色	0	M5	10	13	14	24,5	4	14,5	30	33	30	37	7	16	40
06461-005008X45	-	亮色	0	M5	10	13	14	24,5	4	14,5	30	33	30	37	7	16	45
06461-005008X50	-	亮色	0	M5	10	13	14	24,5	4	14,5	30	33	30	37	7	16	50
06461-105008X10	-	亮色	1	M5	10	13	14	24,5	4	14,5	31	34	40	47	7	16	10
06461-105008X15	-	亮色	1	M5	10	13	14	24,5	4	14,5	31	34	40	47	7	16	15
06461-105008X20	-	亮色	1	M5	10	13	14	24,5	4	14,5	31	34	40	47	7	16	20
06461-105008X25	-	亮色	1	M5	10	13	14	24,5	4	14,5	31	34	40	47	7	16	25
06461-105008X30	-	亮色	1	M5	10	13	14	24,5	4	14,5	31	34	40	47	7	16	30
06461-105008X35	-	亮色	1	M5	10	13	14	24,5	4	14,5	31	34	40	47	7	16	35
06461-105008X40	-	亮色	1	M5	10	13	14	24,5	4	14,5	31	34	40	47	7	16	40
06461-105008X45	-	亮色	1	M5	10	13	14	24,5	4	14,5	31	34	40	47	7	16	45
06461-105008X50	-	亮色	1	M5	10	13	14	24,5	4	14,5	31	34	40	47	7	16	50
06461-106008X10	-	亮色	1	M6	10	13	14	24,5	4	14,5	31	34	40	47	7	16	10
06461-106008X15	-	亮色	1	M6	10	13	14	24,5	4	14,5	31	34	40	47	7	16	15
06461-106008X20	-	亮色	1	M6	10	13	14	24,5	4	14,5	31	34	40	47	7	16	20
06461-106008X25	-	亮色	1	M6	10	13	14	24,5	4	14,5	31	34	40	47	7	16	25

商品概述

订货号	主体颜色	主体表面	尺寸	X	D	D1	D2	H	H1	H2	H3	H4	A	A1	B	齿数	L
06461-106008X30	-	亮色	1	M6	10	13	14	24,5	4	14,5	31	34	40	47	7	16	30
06461-106008X40	-	亮色	1	M6	10	13	14	24,5	4	14,5	31	34	40	47	7	16	40
06461-106008X50	-	亮色	1	M6	10	13	14	24,5	4	14,5	31	34	40	47	7	16	50
06461-206008X15	-	亮色	2	M6	13,5	18,5	19	28,5	6,5	17,5	42,5	45,5	65	74,5	9,5	20	15
06461-206008X20	-	亮色	2	M6	13,5	18,5	19	28,5	6,5	17,5	42,5	45,5	65	74,5	9,5	20	20
06461-206008X25	-	亮色	2	M6	13,5	18,5	19	28,5	6,5	17,5	42,5	45,5	65	74,5	9,5	20	25
06461-206008X30	-	亮色	2	M6	13,5	18,5	19	28,5	6,5	17,5	42,5	45,5	65	74,5	9,5	20	30
06461-206008X40	-	亮色	2	M6	13,5	18,5	19	28,5	6,5	17,5	42,5	45,5	65	74,5	9,5	20	40
06461-206008X50	-	亮色	2	M6	13,5	18,5	19	28,5	6,5	17,5	42,5	45,5	65	74,5	9,5	20	50
06461-206008X60	-	亮色	2	M6	13,5	18,5	19	28,5	6,5	17,5	42,5	45,5	65	74,5	9,5	20	60
06461-208008X15	-	亮色	2	M8	13,5	18,5	19	28,5	6,5	17,5	42,5	45,5	65	74,5	9,5	20	15
06461-208008X20	-	亮色	2	M8	13,5	18,5	19	28,5	6,5	17,5	42,5	45,5	65	74,5	9,5	20	20
06461-208008X25	-	亮色	2	M8	13,5	18,5	19	28,5	6,5	17,5	42,5	45,5	65	74,5	9,5	20	25
06461-208008X30	-	亮色	2	M8	13,5	18,5	19	28,5	6,5	17,5	42,5	45,5	65	74,5	9,5	20	30
06461-208008X40	-	亮色	2	M8	13,5	18,5	19	28,5	6,5	17,5	42,5	45,5	65	74,5	9,5	20	40
06461-208008X50	-	亮色	2	M8	13,5	18,5	19	28,5	6,5	17,5	42,5	45,5	65	74,5	9,5	20	50
06461-208008X60	-	亮色	2	M8	13,5	18,5	19	28,5	6,5	17,5	42,5	45,5	65	74,5	9,5	20	60
06461-210008X20	-	亮色	2	M10	13,5	18,5	19	28,5	6,5	17,5	42,5	45,5	65	74,5	9,5	20	20
06461-210008X25	-	亮色	2	M10	13,5	18,5	19	28,5	6,5	17,5	42,5	45,5	65	74,5	9,5	20	25
06461-210008X30	-	亮色	2	M10	13,5	18,5	19	28,5	6,5	17,5	42,5	45,5	65	74,5	9,5	20	30
06461-210008X40	-	亮色	2	M10	13,5	18,5	19	28,5	6,5	17,5	42,5	45,5	65	74,5	9,5	20	40
06461-210008X50	-	亮色	2	M10	13,5	18,5	19	28,5	6,5	17,5	42,5	45,5	65	74,5	9,5	20	50
06461-210008X60	-	亮色	2	M10	13,5	18,5	19	28,5	6,5	17,5	42,5	45,5	65	74,5	9,5	20	60
06461-308008X20	-	亮色	3	M8	16	21	22	37	10	24	54,5	58,5	80	91	11	22	20
06461-308008X25	-	亮色	3	M8	16	21	22	37	10	24	54,5	58,5	80	91	11	22	25
06461-308008X30	-	亮色	3	M8	16	21	22	37	10	24	54,5	58,5	80	91	11	22	30
06461-308008X40	-	亮色	3	M8	16	21	22	37	10	24	54,5	58,5	80	91	11	22	40
06461-308008X50	-	亮色	3	M8	16	21	22	37	10	24	54,5	58,5	80	91	11	22	50
06461-308008X60	-	亮色	3	M8	16	21	22	37	10	24	54,5	58,5	80	91	11	22	60
06461-310008X20	-	亮色	3	M10	16	21	22	37	10	24	54,5	58,5	80	91	11	22	20
06461-310008X25	-	亮色	3	M10	16	21	22	37	10	24	54,5	58,5	80	91	11	22	25
06461-310008X30	-	亮色	3	M10	16	21	22	37	10	24	54,5	58,5	80	91	11	22	30
06461-310008X40	-	亮色	3	M10	16	21	22	37	10	24	54,5	58,5	80	91	11	22	40
06461-310008X50	-	亮色	3	M10	16	21	22	37	10	24	54,5	58,5	80	91	11	22	50
06461-310008X60	-	亮色	3	M10	16	21	22	37	10	24	54,5	58,5	80	91	11	22	60
06461-412008X25	-	亮色	4	M12	19	27	27,5	43	10	27	63	67,5	95	109	13	24	25
06461-412008X30	-	亮色	4	M12	19	27	27,5	43	10	27	63	67,5	95	109	13	24	30
06461-412008X40	-	亮色	4	M12	19	27	27,5	43	10	27	63	67,5	95	109	13	24	40
06461-412008X50	-	亮色	4	M12	19	27	27,5	43	10	27	63	67,5	95	109	13	24	50
06461-412008X60	-	亮色	4	M12	19	27	27,5	43	10	27	63	67,5	95	109	13	24	60
06461-516008X30	-	亮色	5	M16	23	31	32	49	12	31,5	73	77,5	110	126	15	26	30
06461-516008X40	-	亮色	5	M16	23	31	32	49	12	31,5	73	77,5	110	126	15	26	40
06461-516008X50	-	亮色	5	M16	23	31	32	49	12	31,5	73	77,5	110	126	15	26	50
06461-516008X60	-	亮色	5	M16	23	31	32	49	12	31,5	73	77,5	110	126	15	26	60
06461-9036X6	银色	高光泽镀铬	9	M3	8	11	11,5	21,4	4	11,9	24	27	22	27,7	6,4	12	6
06461-9036X10	银色	高光泽镀铬	9	M3	8	11	11,5	21,4	4	11,9	24	27	22	27,7	6,4	12	10
06461-9036X15	银色	高光泽镀铬	9	M3	8	11	11,5	21,4	4	11,9	24	27	22	27,7	6,4	12	15
06461-9036X20	银色	高光泽镀铬	9	M3	8	11	11,5	21,4	4	11,9	24	27	22	27,7	6,4	12	20
06461-9046X10	银色	高光泽镀铬	9	M4	8	11	11,5	21,4	4	11,9	24	27	22	27,7	6,4	12	10
06461-9046X15	银色	高光泽镀铬	9	M4	8	11	11,5	21,4	4	11,9	24	27	22	27,7	6,4	12	15
06461-9046X20	银色	高光泽镀铬	9	M4	8	11	11,5	21,4	4	11,9	24	27	22	27,7	6,4	12	20
06461-9046X25	银色	高光泽镀铬	9	M4	8	11	11,5	21,4	4	11,9	24	27	22	27,7	6,4	12	25
06461-9046X30	银色	高光泽镀铬	9	M4	8	11	11,5	21,4	4	11,9	24	27	22	27,7	6,4	12	30
06461-9046X35	银色	高光泽镀铬	9	M4	8	11	11,5	21,4	4	11,9	24	27	22	27,7	6,4	12	35
06461-9056X10	银色	高光泽镀铬	9	M5	8	11	11,5	21,4	4	11,9	24	27	22	27,7	6,4	12	10
06461-9056X15	银色	高光泽镀铬	9	M5	8	11	11,5	21,4	4	11,9	24	27	22	27,7	6,4	12	15
06461-9056X20	银色	高光泽镀铬	9	M5	8	11	11,5	21,4	4	11,9	24	27	22	27,7	6,4	12	20
06461-9056X25	银色	高光泽镀铬	9	M5	8	11	11,5	21,4	4	11,9	24	27	22	27,7	6,4	12	25
06461-9056X30	银色	高光泽镀铬	9	M5	8	11	11,5	21,4	4	11,9	24	27	22	27,7	6,4	12	30
06461-9056X35	银色	高光泽镀铬	9	M5	8	11	11,5	21,4	4	11,9	24	27	22	27,7	6,4	12	35
06461-0036X6	银色	高光泽镀铬	0	M3	10	13	14	24,5	4	14,5	30	33	30	37	7	16	6
06461-0036X10	银色	高光泽镀铬	0	M3	10	13	14	24,5	4	14,5	30	33	30	37	7	16	10
06461-0036X15	银色	高光泽镀铬	0	M3	10	13	14	24,5	4	14,5	30	33	30	37	7	16	15
06461-0036X20	银色	高光泽镀铬	0	M3	10	13	14	24,5	4	14,5	30	33	30	37	7	16	20

商品概述

订货号	主体颜色	主体表面	尺寸	X	D	D1	D2	H	H1	H2	H3	H4	A	A1	B	齿数	L
06461-0046X10	银色	高光泽镀铬	0	M4	10	13	14	24,5	4	14,5	30	33	30	37	7	16	10
06461-0046X15	银色	高光泽镀铬	0	M4	10	13	14	24,5	4	14,5	30	33	30	37	7	16	15
06461-0046X20	银色	高光泽镀铬	0	M4	10	13	14	24,5	4	14,5	30	33	30	37	7	16	20
06461-0046X25	银色	高光泽镀铬	0	M4	10	13	14	24,5	4	14,5	30	33	30	37	7	16	25
06461-0046X30	银色	高光泽镀铬	0	M4	10	13	14	24,5	4	14,5	30	33	30	37	7	16	30
06461-0056X10	银色	高光泽镀铬	0	M5	10	13	14	24,5	4	14,5	30	33	30	37	7	16	10
06461-0056X15	银色	高光泽镀铬	0	M5	10	13	14	24,5	4	14,5	30	33	30	37	7	16	15
06461-0056X20	银色	高光泽镀铬	0	M5	10	13	14	24,5	4	14,5	30	33	30	37	7	16	20
06461-0056X25	银色	高光泽镀铬	0	M5	10	13	14	24,5	4	14,5	30	33	30	37	7	16	25
06461-0056X30	银色	高光泽镀铬	0	M5	10	13	14	24,5	4	14,5	30	33	30	37	7	16	30
06461-0056X35	银色	高光泽镀铬	0	M5	10	13	14	24,5	4	14,5	30	33	30	37	7	16	35
06461-0056X40	银色	高光泽镀铬	0	M5	10	13	14	24,5	4	14,5	30	33	30	37	7	16	40
06461-0056X45	银色	高光泽镀铬	0	M5	10	13	14	24,5	4	14,5	30	33	30	37	7	16	45
06461-0056X50	银色	高光泽镀铬	0	M5	10	13	14	24,5	4	14,5	30	33	30	37	7	16	50
06461-1056X10	银色	高光泽镀铬	1	M5	10	13	14	24,5	4	14,5	31	34	40	47	7	16	10
06461-1056X15	银色	高光泽镀铬	1	M5	10	13	14	24,5	4	14,5	31	34	40	47	7	16	15
06461-1056X20	银色	高光泽镀铬	1	M5	10	13	14	24,5	4	14,5	31	34	40	47	7	16	20
06461-1056X25	银色	高光泽镀铬	1	M5	10	13	14	24,5	4	14,5	31	34	40	47	7	16	25
06461-1056X30	银色	高光泽镀铬	1	M5	10	13	14	24,5	4	14,5	31	34	40	47	7	16	30
06461-1056X35	银色	高光泽镀铬	1	M5	10	13	14	24,5	4	14,5	31	34	40	47	7	16	35
06461-1056X40	银色	高光泽镀铬	1	M5	10	13	14	24,5	4	14,5	31	34	40	47	7	16	40
06461-1056X45	银色	高光泽镀铬	1	M5	10	13	14	24,5	4	14,5	31	34	40	47	7	16	45
06461-1056X50	银色	高光泽镀铬	1	M5	10	13	14	24,5	4	14,5	31	34	40	47	7	16	50
06461-1066X10	银色	高光泽镀铬	1	M6	10	13	14	24,5	4	14,5	31	34	40	47	7	16	10
06461-1066X15	银色	高光泽镀铬	1	M6	10	13	14	24,5	4	14,5	31	34	40	47	7	16	15
06461-1066X20	银色	高光泽镀铬	1	M6	10	13	14	24,5	4	14,5	31	34	40	47	7	16	20
06461-1066X25	银色	高光泽镀铬	1	M6	10	13	14	24,5	4	14,5	31	34	40	47	7	16	25
06461-1066X30	银色	高光泽镀铬	1	M6	10	13	14	24,5	4	14,5	31	34	40	47	7	16	30
06461-1066X40	银色	高光泽镀铬	1	M6	10	13	14	24,5	4	14,5	31	34	40	47	7	16	40
06461-1066X50	银色	高光泽镀铬	1	M6	10	13	14	24,5	4	14,5	31	34	40	47	7	16	50
06461-2066X15	银色	高光泽镀铬	2	M6	13,5	18,5	19	28,5	6,5	17,5	42,5	45,5	65	74,5	9,5	20	15
06461-2066X20	银色	高光泽镀铬	2	M6	13,5	18,5	19	28,5	6,5	17,5	42,5	45,5	65	74,5	9,5	20	20
06461-2066X25	银色	高光泽镀铬	2	M6	13,5	18,5	19	28,5	6,5	17,5	42,5	45,5	65	74,5	9,5	20	25
06461-2066X30	银色	高光泽镀铬	2	M6	13,5	18,5	19	28,5	6,5	17,5	42,5	45,5	65	74,5	9,5	20	30
06461-2066X40	银色	高光泽镀铬	2	M6	13,5	18,5	19	28,5	6,5	17,5	42,5	45,5	65	74,5	9,5	20	40
06461-2066X50	银色	高光泽镀铬	2	M6	13,5	18,5	19	28,5	6,5	17,5	42,5	45,5	65	74,5	9,5	20	50
06461-2066X60	银色	高光泽镀铬	2	M6	13,5	18,5	19	28,5	6,5	17,5	42,5	45,5	65	74,5	9,5	20	60
06461-2086X15	银色	高光泽镀铬	2	M8	13,5	18,5	19	28,5	6,5	17,5	42,5	45,5	65	74,5	9,5	20	15
06461-2086X20	银色	高光泽镀铬	2	M8	13,5	18,5	19	28,5	6,5	17,5	42,5	45,5	65	74,5	9,5	20	20
06461-2086X25	银色	高光泽镀铬	2	M8	13,5	18,5	19	28,5	6,5	17,5	42,5	45,5	65	74,5	9,5	20	25
06461-2086X30	银色	高光泽镀铬	2	M8	13,5	18,5	19	28,5	6,5	17,5	42,5	45,5	65	74,5	9,5	20	30
06461-2086X40	银色	高光泽镀铬	2	M8	13,5	18,5	19	28,5	6,5	17,5	42,5	45,5	65	74,5	9,5	20	40
06461-2086X50	银色	高光泽镀铬	2	M8	13,5	18,5	19	28,5	6,5	17,5	42,5	45,5	65	74,5	9,5	20	50
06461-2086X60	银色	高光泽镀铬	2	M8	13,5	18,5	19	28,5	6,5	17,5	42,5	45,5	65	74,5	9,5	20	60
06461-2106X20	银色	高光泽镀铬	2	M10	13,5	18,5	19	28,5	6,5	17,5	42,5	45,5	65	74,5	9,5	20	20
06461-2106X25	银色	高光泽镀铬	2	M10	13,5	18,5	19	28,5	6,5	17,5	42,5	45,5	65	74,5	9,5	20	25
06461-2106X30	银色	高光泽镀铬	2	M10	13,5	18,5	19	28,5	6,5	17,5	42,5	45,5	65	74,5	9,5	20	30
06461-2106X40	银色	高光泽镀铬	2	M10	13,5	18,5	19	28,5	6,5	17,5	42,5	45,5	65	74,5	9,5	20	40
06461-2106X50	银色	高光泽镀铬	2	M10	13,5	18,5	19	28,5	6,5	17,5	42,5	45,5	65	74,5	9,5	20	50
06461-2106X60	银色	高光泽镀铬	2	M10	13,5	18,5	19	28,5	6,5	17,5	42,5	45,5	65	74,5	9,5	20	60
06461-3086X20	银色	高光泽镀铬	3	M8	16	21	22	37	10	24	54,5	58,5	80	91	11	22	20
06461-3086X25	银色	高光泽镀铬	3	M8	16	21	22	37	10	24	54,5	58,5	80	91	11	22	25
06461-3086X30	银色	高光泽镀铬	3	M8	16	21	22	37	10	24	54,5	58,5	80	91	11	22	30
06461-3086X40	银色	高光泽镀铬	3	M8	16	21	22	37	10	24	54,5	58,5	80	91	11	22	40
06461-3086X50	银色	高光泽镀铬	3	M8	16	21	22	37	10	24	54,5	58,5	80	91	11	22	50
06461-3086X60	银色	高光泽镀铬	3	M8	16	21	22	37	10	24	54,5	58,5	80	91	11	22	60
06461-3106X20	银色	高光泽镀铬	3	M10	16	21	22	37	10	24	54,5	58,5	80	91	11	22	20
06461-3106X25	银色	高光泽镀铬	3	M10	16	21	22	37	10	24	54,5	58,5	80	91	11	22	25
06461-3106X30	银色	高光泽镀铬	3	M10	16	21	22	37	10	24	54,5	58,5	80	91	11	22	30
06461-3106X40	银色	高光泽镀铬	3	M10	16	21	22	37	10	24	54,5	58,5	80	91	11	22	40
06461-3106X50	银色	高光泽镀铬	3	M10	16	21	22	37	10	24	54,5	58,5	80	91	11	22	50
06461-3106X60	银色	高光泽镀铬	3	M10	16	21	22	37	10	24	54,5	58,5	80	91	11	22	60
06461-4126X25	银色	高光泽镀铬	4	M12	19	27	27,5	43	10	27	63	67,5	95	109	13	24	25
06461-4126X30	银色	高光泽镀铬	4	M12	19	27	27,5	43	10	27	63	67,5	95	109	13	24	30

商品概述

订货号	主体颜色	主体表面	尺寸	X	D	D1	D2	H	H1	H2	H3	H4	A	A1	B	齿数	L
06461-4126X40	银色	高光泽镀铬	4	M12	19	27	27,5	43	10	27	63	67,5	95	109	13	24	40
06461-4126X50	银色	高光泽镀铬	4	M12	19	27	27,5	43	10	27	63	67,5	95	109	13	24	50
06461-4126X60	银色	高光泽镀铬	4	M12	19	27	27,5	43	10	27	63	67,5	95	109	13	24	60
06461-5166X30	银色	高光泽镀铬	5	M16	23	31	32	49	12	31,5	73	77,5	110	126	15	26	30
06461-5166X40	银色	高光泽镀铬	5	M16	23	31	32	49	12	31,5	73	77,5	110	126	15	26	40
06461-5166X50	银色	高光泽镀铬	5	M16	23	31	32	49	12	31,5	73	77,5	110	126	15	26	50
06461-5166X60	银色	高光泽镀铬	5	M16	23	31	32	49	12	31,5	73	77,5	110	126	15	26	60